Cub Cadet®

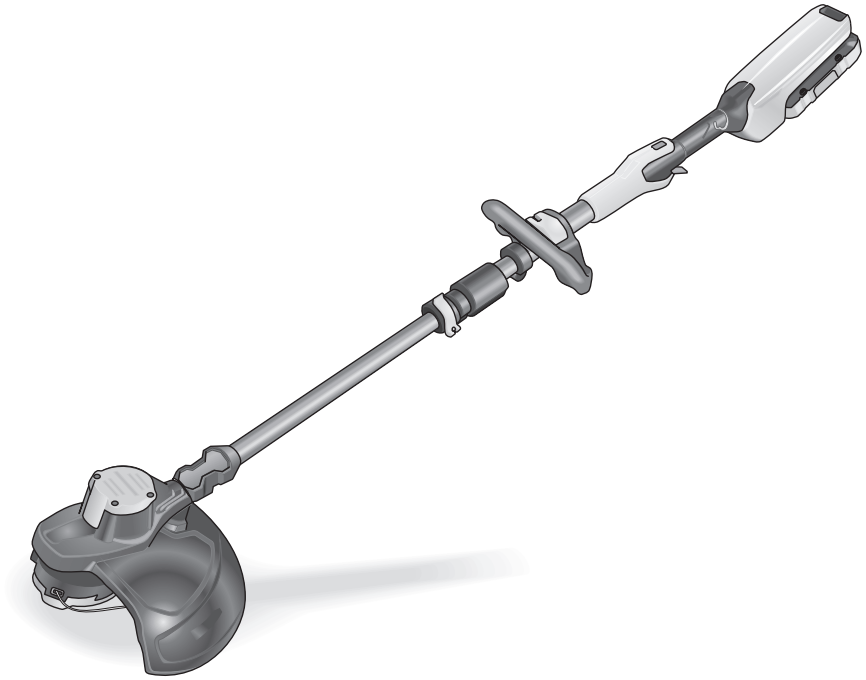

L20
769-25744A

MTD Products Aktiengesellschaft • Saarbrücken • Germany

A

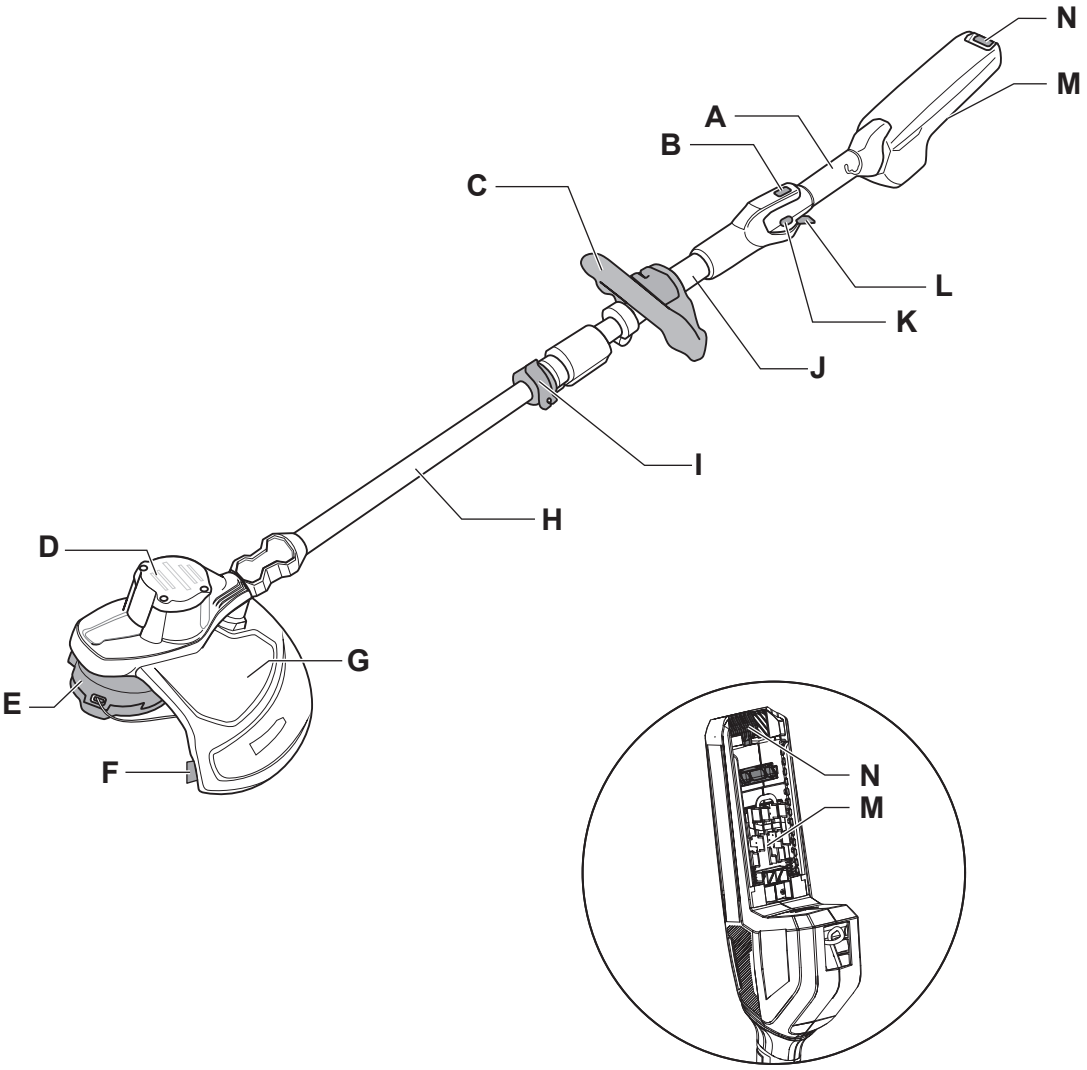

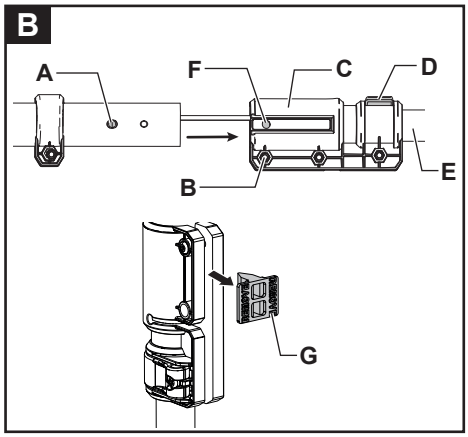
B
A
F
C
D
E
B
G

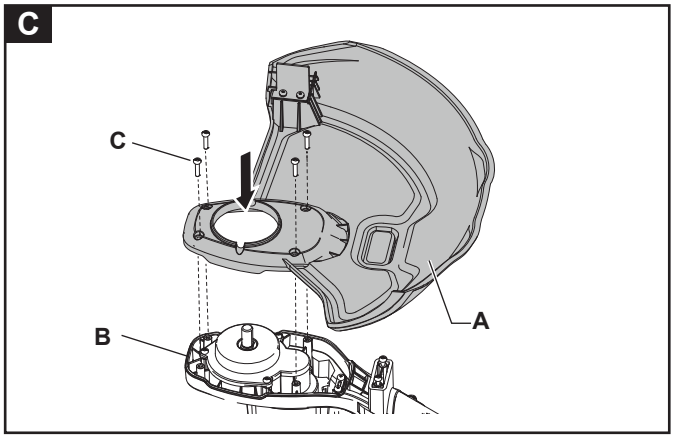
C
C
A
B

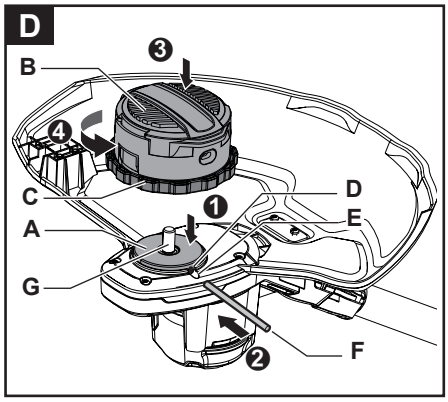
D
B
3
4
C
D
1
A
E
G
F
2

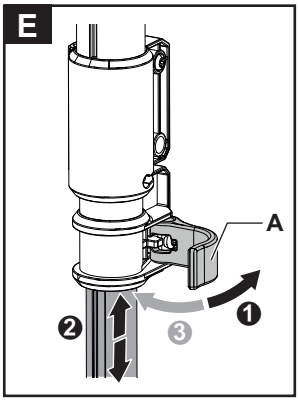
E
A
1
2
3

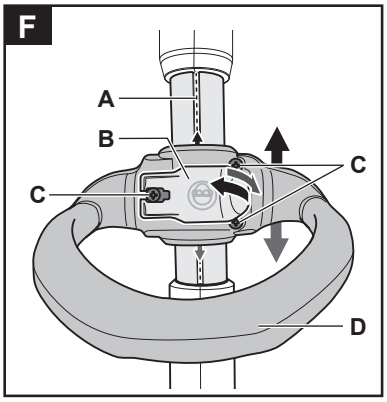
F
A
B
C
C
D

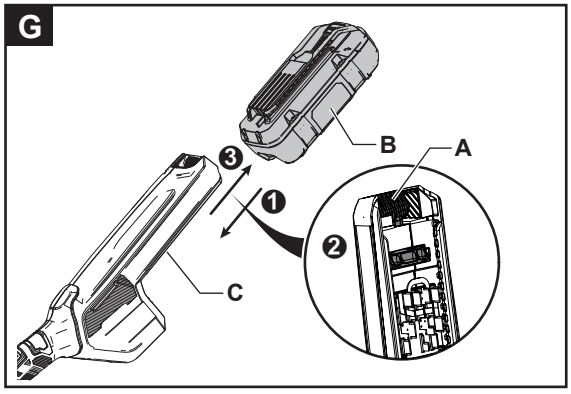
G
B
A
3
1
2
C

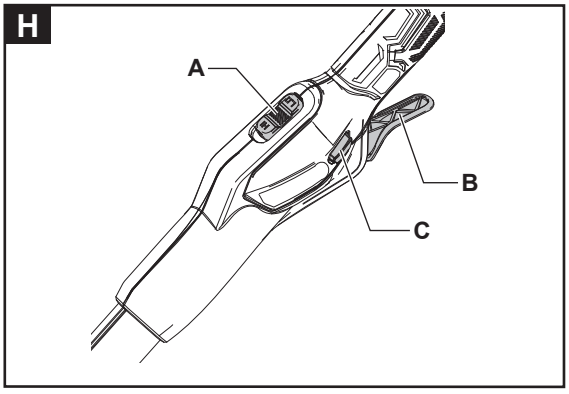
H
A
B
C

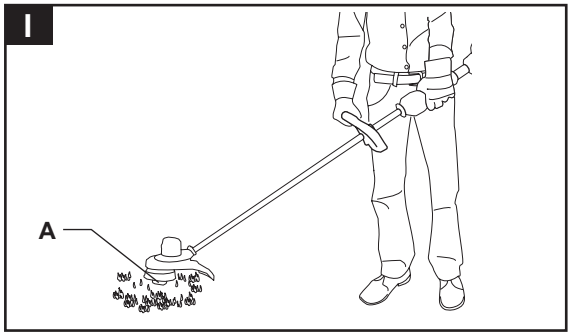
I
A

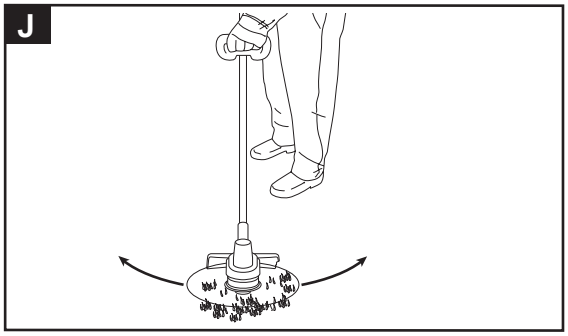
J

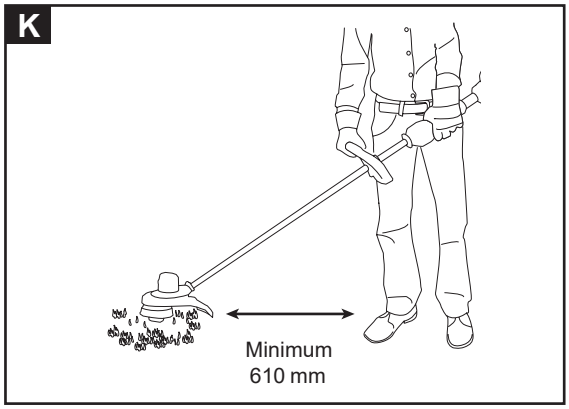
K
Minimum
610 mm

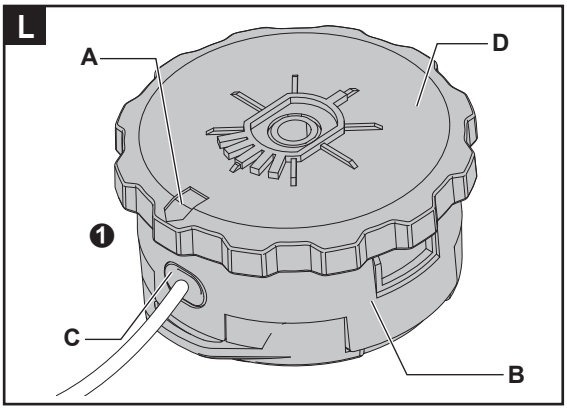
L
A
D
1
C
B

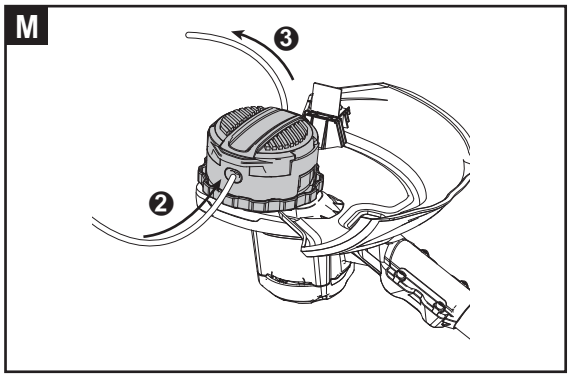
M
3
2

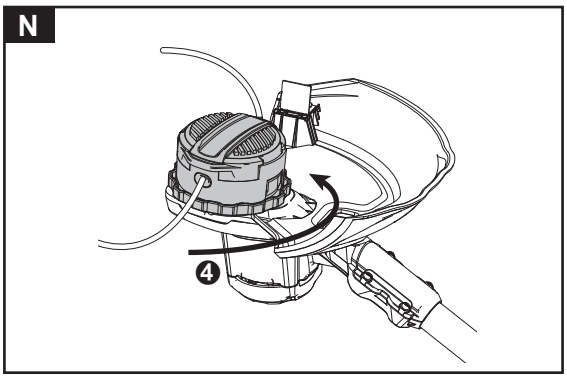
N
4

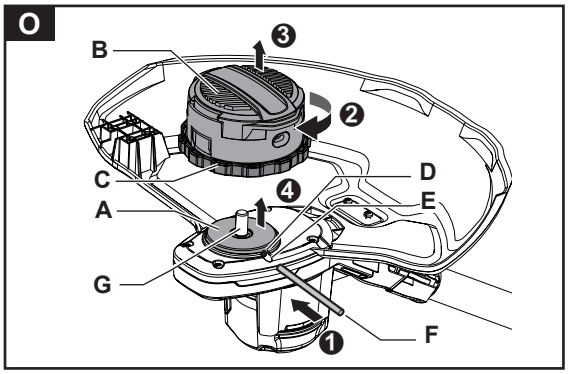
O
B
3
2
C
D
4
E
A
G
F
1

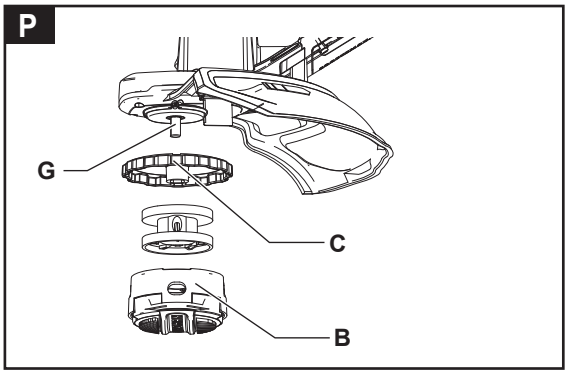
P
G
C
B

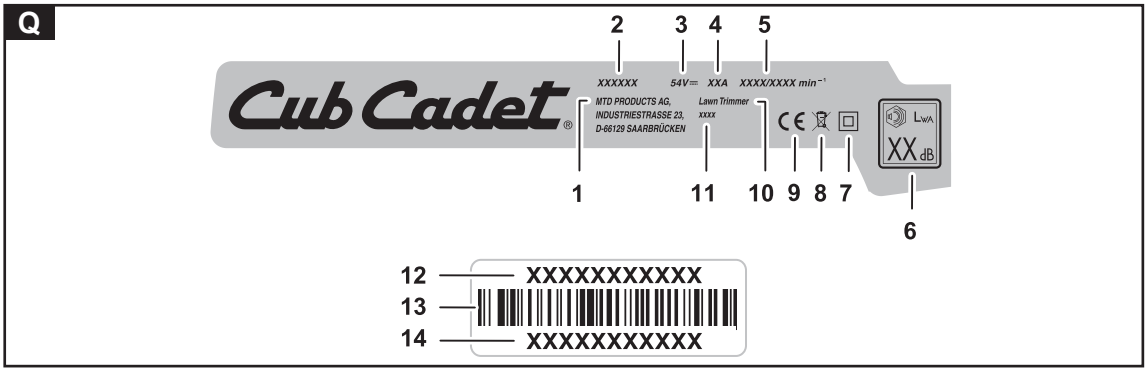
Q
2
3
4
5
Cub Cadet
XXXXXX
54V=
XXA
XXXX/XXXX min⁻¹
MTD PRODUCTS AG,
INDUSTRIESTRASSE 23,
D-66129 SAARBRÜCKEN
Lawn Trimmer
xxxx
LWA
XX dB
1
11
10
9
8
7
6
12
XXXXXXXXXXX
13
14
XXXXXXXXXXX

DE **Deutsch** (Originalbetriebsanleitung) 8

EN **English** (Original operating instructions) 18

FR **Français** (Notice d'instructions originale) 27

IT **Italiano** (Istruzioni per l'uso originali) 37

NL **Nederlands** (Originele gebruiksaanwijzing) 47

SV **Svenska** (Originalbruksanvisning) 56

DA **Dansk** (Originale driftsvejledning) 65

NO **Norsk** (Originale driftsanvisningen) 74

FI **Suomi** (Alkuperäinen käyttöohjekirja) 83

ES **Español** (Instrucciones de funcionamiento originales) 92

PT **Português** (Instruções de serviço originais) 102

EL **Ελληνικά** (Αυθεντικές οδηγίες χειρισμού) 112

HU **Magyar** (Eredeti üzemeltetési útmutató) 122

PL **Polski** (Oryginalna instrukcja obsługi) 131

CS **Český** (Originální návod k obsluze) 141

SK **Slovenský** (Originálny návod na obsluhu) 150

SL **Slovensko** (Izvirno navodilo za obratovanje) 159

Inhalt

Bedeutung der Symbole 8
Zu Ihrer Sicherheit 8
Sicherheitshinweise 9
Bestimmungsgemäße Verwendung 12
Bedienelemente 12
Inbetriebnahme 12
Montage 13
Betrieb 13
Wartung 15
Transport und Lagerung 16
Beseitigung von Störungen 17
Garantie 17
EG-Konformitätserklärung 17
Umweltgerechte Entsorgung 17

Bedeutung der Symbole

WARNUNG!
Zur Verringerung eines Verletzungsrisikos Betriebsanleitung lesen!

Vorsicht!
Halten Sie Dritte immer aus dem Gefahrenbereich fern.

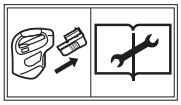

Vor allen Arbeiten am Gerät den Akku entfernen!

Augenschutz tragen!

Gehörschutz tragen!

Setzen Sie das Gerät nicht dem Regen aus!

Hinweis
Halten Sie diese Symbole immer in einem lesbaren Zustand. Ersetzen Sie beschädigte oder nicht lesbare Symbole.

Zu Ihrer Sicherheit

Lesen Sie vor der ersten Benutzung Ihres Gerätes diese Betriebsanleitung sorgfältig und handeln Sie danach. *Bewahren Sie diese Betriebsanleitung für späteren Gebrauch oder Nachbesitzer auf.*

Lesen Sie alle Sicherheitshinweise und Anweisungen. Versäumnisse bei Einhaltung der Sicherheitshinweise und Anweisungen können elektrischen Schlag, Brand und/oder schwere Verletzungen verursachen. **Bewahren Sie alle Sicherheitshinweise und Anweisungen für die Zukunft auf.**

➔ Der in den Sicherheitshinweisen verwendete Begriff „Elektrowerkzeug“ bezieht sich auf netzbetriebene Elektrowerkzeuge (mit Netzkabel) und auf akkubetriebene Elektrowerkzeuge (ohne Netzkabel).

➔ Lesen Sie vor der ersten Inbetriebnahme unbedingt die Sicherheitshinweise!
Bei Nichtbeachtung der Betriebsanleitung und der Sicherheitshinweise können Schäden am Gerät und Gefahren für den Bediener und andere Personen entstehen.

➔ Alle Personen, die mit der Inbetriebnahme, Bedienung und Wartung des Gerätes zu tun haben, müssen entsprechend qualifiziert sein.

Verbot eigenmächtiger Veränderungen und Umbauten

Es ist verboten, Veränderungen am Gerät durchzuführen oder Zusatzgeräte daraus herzustellen. Solche Änderungen können zu Personenschäden und Fehlfunktionen führen.

➔ Reparaturen am Gerät dürfen nur von hierzu beauftragten und geschulten Personen durchgeführt werden. Verwenden Sie hierbei stets die Originalersatzteile. Damit wird sichergestellt, dass die Sicherheit des Gerätes erhalten bleibt.

Zu Ihrer Sicherheit

Informationssymbole dieser Anleitung

Die Zeichen und Symbole in dieser Anleitung sollen Ihnen helfen, die Anleitung und das Gerät schnell und sicher zu benutzen.

Hinweis
Informationen über die effektivste bzw. praktikabelste Nutzung des Gerätes.

➔ **Handlungsschritt**
Fordert Sie zum Handeln auf.

✓ **Handlungsergebnis**
Hier finden Sie das Ergebnis einer Abfolge von Handlungsschritten.

[1]Positionsnummer
Positionsnummern sind im Text mit eckigen Klammern [ ] gekennzeichnet.

A Illustrationskennzeichnung
Illustrationen sind mit Buchstaben nummeriert und im Text gekennzeichnet.

❶ Handlungsschrittnummer
Die definierte Abfolge von Handlungsschritten ist nummeriert und im Text gekennzeichnet.

Gefahrenstufen von Warnhinweisen

In dieser Betriebsanleitung werden die folgenden Gefahrenstufen verwendet, um auf potenzielle Gefahrensituationen hinzuweisen:

⚠ GEFAHR !

Die gefährliche Situation steht unmittelbar bevor und führt, wenn die Maßnahmen nicht befolgt werden, zu schweren Verletzungen bis hin zum Tod.

⚠ WARNUNG !

Die gefährliche Situation kann eintreten und führt, wenn die Maßnahmen nicht befolgt werden, zu schweren Verletzungen bis hin zum Tod.

⚠ VORSICHT !

Die gefährliche Situation kann eintreten und führt, wenn die Maßnahmen nicht befolgt werden, zu leichten oder geringfügigen Verletzungen.

Achtung !

Eine möglicherweise schädliche Situation kann eintreten und führt, wenn sie nicht gemieden wird, zu Sachschäden.

Aufbau von Sicherheitshinweisen

⚠ GEFAHR !

Art und Quelle der Gefahr!
➲ Folgen bei Nichtbeachtung
➢ Maßnahme zur Gefahrenabwehr

Sicherheitshinweise

Selbst- und Personenschutz

- **Aus Sicherheitsgründen dürfen Kinder oder Personen, die die Gebrauchsanweisung nicht kennen, den Rasentrimmer nicht benutzen.** Örtliche Bestimmungen können das Mindestalter des Benutzers festlegen.
- **Nehmen Sie den Rasentrimmer nicht in Betrieb, wenn sich Personen (insbesondere Kinder) oder Tiere in unmittelbarer Nähe befinden.** Achten Sie auch darauf, dass Kinder nicht mit dem Rasentrimmer spielen.
- **Unterbrechen Sie den Gebrauch der Maschine, wenn Personen (insbesondere Kinder) oder Haustiere in der Nähe sind.**
- **Dieses Gerät darf nicht von Kindern und nicht von Personen mit eingeschränkten körperlichen, sensorischen oder geistigen Fähigkeiten oder mit unzureichender Erfahrung und Wissen verwendet werden. Ebenso dürfen Personen, die mit dieser Betriebsanleitung nicht vertraut sind, das Gerät nicht verwenden.** Lokale Vorschriften können eine Altersbeschränkung für Benutzer festlegen.
- **Reinigung und Wartung darf nicht von Kindern durchgeführt werden.**
- **Schalten Sie den Motor nur ein, wenn Ihre Füße und Hände in sicherem Abstand von der Schneideinrichtung entfernt sind.**
- **Entnehmen Sie stets den Akku aus dem Gerät, wenn dieses unbeaufsichtigt gelassen wird und beim Entfernen einer Blockierung.**
- **Tragen Sie bei Arbeiten mit oder am Rasentrimmer immer feste Schuhe und lange Hosen sowie weitere entsprechende geeignete persönliche Schutzausrüstung (Schutzbrille, Gehörschutz, Arbeitshandschuhe etc.).** Das Tragen von persönlicher Schutzausrüstung verringert das Risiko von Verletzungen. Vermeiden Sie das Tragen weiter Kleidung etc., die vom Schneidwerkzeug erfasst werden kann.

Sicherheitshinweise

Vor dem Einsatz

- **Machen Sie sich vor Arbeitsbeginn mit dem Rasentrimmer und seinen Funktionen sowie seinen Bedienelementen vertraut.**
- **Benutzen Sie keinen Rasentrimmer, dessen Schalter defekt ist und sich nicht mehr ein- oder ausschalten lässt.** Lassen Sie diesen von einer qualifizierten Fachkraft oder einer Fachwerkstatt reparieren.
- **Verwenden Sie niemals ein Gerät mit beschädigten oder fehlenden Schutzeinrichtungen oder Abdeckungen.** Lassen Sie diese von einer dazu qualifizierten Fachkraft oder Fachwerkstatt reparieren oder ggf. austauschen.
- **Vergewissern Sie sich vor dem Gebrauch, dass der Rasen von Ästen, Steinen, Drähten etc. befreit ist und berücksichtigen Sie dieses während des gesamten Trimmens.**
- **Bevor Sie Einstellungen am Gerät vornehmen, oder es säubern, schalten Sie das Gerät aus und entnehmen Sie den Akku.**
- **Lesen und beachten Sie die Bedienungsanleitung des Akkus und des Ladegerätes.**

Beim Einsatz

- **Vorsicht vor Verletzungen an Füßen und Händen durch die Schneideinrichtung.**
- **Entnehmen Sie den Akku aus dem Gerät:**
  - wann immer Sie sich von dem Gerät entfernen.
  - bevor Sie Blockierungen entfernen.
  - vor Überprüfen, Reinigen oder Arbeiten am Gerät.
  - nach Berühren eines Fremdkörpers, um das Gerät auf Beschädigungen zu überprüfen.
  - zur sofortigen Überprüfung, wenn das Gerät beginnt, übermäßig stark zu vibrieren.
- **Arbeiten Sie mit dem Gerät nicht in explosionsgefährdeter Umgebung, in der sich brennbare Flüssigkeiten, Gase oder Stäube befinden. Der Rasentrimmer kann Funken erzeugen, die den Staub oder die Dämpfe entzünden können.**
- **Lassen Sie bei Arbeitsunterbrechungen den Rasentrimmer nie unbeaufsichtigt und bewahren Sie ihn an einem sicheren Ort auf.**
- **Halten Sie den Rasentrimmer beim Einschalten parallel zum Rasen, da sonst Verletzungsgefahr besteht.**
- **Halten Sie auch beim Arbeiten einen Sicherheitsabstand zum rotierenden Faden ein.**
- **Greifen Sie nicht in den rotierenden Faden.**
- **Seien Sie achtsam vor Verletzungen durch das Fadenmesser. Nach dem Herausziehen eines neuen Fadens halten Sie das Gerät immer in der normalen Arbeitsposition, bevor Sie es einschalten.**
- **Tragen Sie geeigneten Augenschutz und Gehörschutz!**
- **Vermeiden Sie eine abnormale Körperhaltung. Sorgen Sie für einen sicheren Stand und halten Sie jederzeit das Gleichgewicht.** Seien Sie besonders achtsam, wenn Sie sich an einem Hang bewegen. Laufen Sie nie, sondern bewegen sich in einem ruhigen Gang vorwärts. Dadurch können Sie das Gerät in unerwarteten Situationen besser kontrollieren.
- **Seien Sie besonders vorsichtig, wenn Sie rückwärts gehen. Stolpergefahr!**
- **Entnehmen Sie den Akku beim Transport von/zu den einzelnen Arbeitsstellen.**
- **Überbrücken und manipulieren Sie niemals die am Gerät installierten Schalteinrichtungen.**
- **Die Fadenbox nicht auf den Boden stoßen und nicht an Mauerkanten anschlagen. Hat die Fadenbox einmal einen starken Stoß erlitten, achten Sie auf eine verstärkte Vibration am Griff.** Wenn dies der Fall ist, muss das Gerät von einer qualifizierten Fachkraft oder einer Fachwerkstatt überprüft und ggf. repariert werden.

Hinweise zu Vibrationen:

- **Die Einwirkung von Schwingungen kann Schädigungen an den Nerven und Störungen der Blutzirkulation in Händen und Armen verursachen.**
- **Tragen Sie bei Arbeiten in kalter Umgebung warme Kleidung und halten Sie Ihre Hände warm und trocken.**
- **Machen Sie Pausen.**
- **Falls Sie feststellen, dass die Haut an Ihren Fingern oder Händen taub wird, kribbelt, schmerzt oder sich weiß verfärbt, stellen Sie die Arbeit mit der Maschine ein und konsultieren Sie gegebenenfalls einen Arzt.**

Sicherheitshinweise

- **Die angegebenen Schwingungsemissionswerte:**
  - Wurden nach einem genormten Prüfverfahren gemessen.
  - Ermöglichen die Abschätzung der Emissionen des Elektrowerkzeugs und den Vergleich verschiedener Elektrowerkzeuge. Je nach Einsatzbedingung, Zustand des Elektrowerkzeuges oder der Einsatzwerkzeuge kann die tatsächliche Belastung höher oder geringer ausfallen. Berücksichtigen Sie zur Abschätzung Arbeitspausen und Phasen geringerer Belastung. Legen Sie aufgrund entsprechend angepasster Schätzwerte Schutzmaßnahmen fest, z.B. organisatorische Maßnahmen.

Nach dem Einsatz

- **Schalten Sie das Gerät aus, entnehmen Sie den Akku und überprüfen Sie das Gerät auf Beschädigung. Achtung, Gefahr! Schneidwerkzeug läuft nach!**
- **Sollten Sie Wartungs- und Reinigungsarbeiten am Gerät durchführen, schalten Sie das Gerät aus und entnehmen Sie den Akku.**
- **Warten Sie immer den Stillstand des Schneidwerkzeuges ab und berühren Sie keine sich bewegenden gefährlichen Teile, ohne vorher den Akku zu entnehmen.**
- **Das Abnehmen der Schutzeinrichtungen oder der Austausch der Fadenspule darf nur bei entferntem Akku erfolgen.** Verwenden Sie nur Original Fadenspulen und beachten Sie die Einbauhinweise!
- **Achten Sie darauf, dass Lüftungsschlitze frei von Verschmutzungen sind.**
- **Reinigen Sie den Rasentrimmer nicht mit Wasser.**
- **Stellen Sie das Gerät an einem sicheren Ort ab.**
- **Lagern Sie das Gerät nicht in Reichweite von Kindern.**
- **Lassen Sie das Gerät abkühlen, bevor Sie es abstellen und/oder lagern.**

Allgemeine Sicherheitshinweise

- **Ersetzen Sie niemals die nichtmetallische Schneideinrichtung durch eine metallische Schneideinrichtung!**
- **Ersatzteile müssen den vom Hersteller festgelegten Anforderungen entsprechen.** Verwenden Sie daher nur Original Ersatzteile oder die vom Hersteller zugelassenen Ersatzteile. Bitte beachten Sie beim Austausch immer die mitgelieferten Einbauhinweise, entnehmen Sie vorher den Akku.
- **Lassen Sie Reparaturen ausschließlich von einer qualifizierten Fachkraft oder in einer Fachwerkstatt durchführen.** Adressen von Fachwerkstätten finden Sie auf unserer Internetseite.
- **Verwenden sie nur die dafür vorgesehenen Akkus in den Elektrowerkzeugen.** Der Gebrauch von anderen Akkus kann zu Verletzungen und Brandgefahr führen.
- **Dieser Rasentrimmer ist für die Pflege von Rasenkanten sowie kleineren Gras- und Rasenflächen im privaten Bereich vorgesehen.** Wegen körperlicher Gefährdung des Benutzers oder anderer Personen darf das Gerät nicht für artfremde Zwecke eingesetzt werden.
- **Verwenden Sie den Rasentrimmer nur bei Tageslicht oder unter guter künstlicher Beleuchtung.** Halten Sie Ihren Arbeitsbereich sauber und gut beleuchtet.
- **Verwenden Sie den Rasentrimmer nur bei trockenen Wetterbedingungen.** Halten Sie das Gerät von Regen oder Nässe fern und verwenden Sie es nicht während eines Gewitters. Durch das Eindringen von Wasser in den Rasentrimmer erhöht sich das Risiko eines elektrischen Schlags.
- **Auch bei Beachtung aller Sicherheits- und Bedienhinweise besteht immer ein Restrisiko von Verletzungen und Sachschäden.** Seien Sie sich dessen immer bewusst.
- **Ersetzen Sie alle abgenutzten oder beschädigten Hinweisschilder an dem Gerät.**
- **Benutzen Sie nur die vom Hersteller freigegebenen Akkus und Ladegeräte.** Die Bezeichnung der freigegebene Akkus/Ladegeräte können Sie der beigefügten EG Konformitätserklärung entnehmen.

Bestimmungsgemäße Verwendung

Der Rasentrimmer mit eingesetzter Fadenspule ist ausschließlich für die Pflege von Rasenkanten sowie kleineren Gras- und Rasenflächen im privaten Bereich bestimmt.

Jeder darüber hinausgehende Gebrauch gilt als nicht bestimmungsgemäß. Für Schäden bei nicht bestimmungsgemäßer Verwendung haftet der Benutzer.

Bestimmungswidrige Verwendung

Dieser Rasentrimmer sollte nicht in öffentlichen Anlagen, Parks, Sportstätten, an Straßen usw. sowie in der Land und Forstwirtschaft eingesetzt werden.

Wegen körperlicher Gefährdung des Benutzers darf der Rasentrimmer nicht verwendet werden zum Schneiden von dicken Ästen und zum Zerkleinern im Sinne der Kompostierung.

Typenschild Q

Lage

Das Typenschild finden Sie am Gehäuse des Rasentrimmers.

Hinweis
Die Kennzeichnung besitzt Urkundenwert und darf nicht verändert oder unkenntlich gemacht werden.

Aufbau

1 Hersteller
2 Modellname
3 Nennspannung, Stromart
4 Stromstärke
5 Max. Spindeldrehzahl in min^{-1} (LO/HI-Bereich)
6 Schallleistung garantiert
7 Schutzklasse
8 Entsorgungshinweis
9 CE-Kennzeichnung
10 Gerätegruppe
11 Baujahr
12 Modellnummer
13 Barcode Seriennummer
14 Seriennummer

Bedienelemente

Bedienelemente A

A Handgriff
B Drehzahlbegrenzer
C Mittelgriff
D Motorgehäuse
E Spulengehäuse mit Fadenspule
F Fadenmesser
G Schutzabdeckung
H Unterer Trimmerschaft
I Schnellverschluss für Einstellung Schaftlänge
J Oberer Trimmerschaft
K Betriebssperrschalter
L Ein-/Ausschalter mit Funktion der Drehzahlregulierung
M Akkufach
N Akkuentriegelung

Inbetriebnahme

Ergänzende Dokumentationen

Nehmen Sie das Gerät erst in Betrieb, wenn Ihnen die mitgelieferten Betriebsanleitungen des Ladegerätes und die des Akkus vorliegen und Sie diese verstanden und beachtet haben.

Akku laden

WARNUNG !

Gefahr von Verletzungen oder Sachschäden

➢ Akku ausschließlich mit dem vom Hersteller freigegebenem Ladegerät laden. Die Bezeichnung der freigegebenen Ladegeräte können Sie der beigefügten EG-Konformitätserklärung entnehmen.

Achtung !

Der Akku wird teilgeladen ausgeliefert. Laden Sie den Akku vor dem ersten Einsatz vollständig auf, um die volle Leistung des Akkus zu gewährleisten.

➔ Laden Sie den Akku entsprechend der Anweisungen der ergänzenden Dokumentation auf.

Betriebszeiten

✓ Beachten Sie bitte regionale Vorschriften.
➔ Erfragen Sie die Betriebszeiten bei Ihrer örtlichen Ordnungsbehörde.

Montage

Untere Trimmerschafteinheit montieren B

➔ Entfernen Sie den Kabelbinder welcher als Transportsicherung der beiden Trimmerhälfen dient.
➔ Öffnen Sie den Schnellverschluss **[D]**.
➔ Schieben Sie die Hülse **[C]** an dem unteren Trimmerschaft **[E]** bis zum Anschlag am Schaftende nach oben.
➔ Schließen Sie den Schnellverschluss **[D]**.
➔ Schieben Sie mit geschlossenem Schnellverschluss den oberen Trimmerschaft in den unteren Trimmerschaft. Wenn der Verriegelungsknopf **[A]** richtig in der Verriegelungsöffnung **[F]** einrastet, ist ein Klicken zu hören.
➔ Entfernen Sie die Montagehilfe **[G]**.
➔ Ziehen Sie die obere Schraube **[B]** mit einem Kreuzschlitzschraubendreher fest.

Schutzabdeckung montieren C

➔ Positionieren Sie die Schutzabdeckung **[A]** auf dem Motorgehäuse **[B]**.
➔ Befestigen Sie die Schutzabdeckung mit den mitgelieferten vier Schrauben **[C]** an dem Motorgehäuse.

Fadenkopf montieren D

➔ Installieren Sie die Distanzscheibe **[A]** auf der Antriebswelle und achten Sie darauf, dass die Distanzscheibe mit der Aussparung korrekt auf der Nut der Antriebswelle sitzt ❶.
➔ Drehen Sie die Distanzscheibe nach links oder rechts, bis das Loch **[D]** in der Distanzscheibe mit der Aussparung **[E]** des Getriebegehäuses in einer Linie steht.
➔ Stecken Sie die Haltestange **[F]** durch die Aussparung in das Loch und halten Sie sie fest, um das Antriebsgetriebe zu arretieren ❷.
➔ Setzten Sie den Fadenkopf **[B]** mit der Fadenkopfhalterung **[C]** auf die Antriebswelle ❸.
➔ Halten Sie die Haltestange fest und drehen Sie den Fadenkopf an der Fadenkopfhalterung **[C]** gegen den Uhrzeigersinn (nach links) fest auf die Antriebswelle ❹.

Hinweis
Schrauben Sie den Fadenkopf nur an der Fadenkopfhalterung auf der Antriebswelle fest.

➔ Entfernen Sie die Haltestange.
➔ Entfernen Sie das Klebeband (falls vorhanden) an Trimmerfaden und Trimmerkopf.

Trimmerschaftlänge einstellen E

Die Gesamtlänge des Trimmers kann durch Lösen des Schnellverschlusses **[A]** eingestellt werden.
➔ Öffnen Sie den Schnellverschluss **[A]** ❶.
➔ Schieben Sie den unteren Trimmerschaft gerade nach oben oder unten, bis die gewünschte Länge erreicht ist ❷.
➔ Schließen Sie den Schnellverschluss um den Trimmerschaft in dieser Stellung zu arretieren ❸.

Mittelgriff montieren und einstellen F

Montieren:
➔ Öffnen Sie den Schnellverschluss **[B]**.
➔ Richten Sie den Mittelgriff **[D]** auf die gewünschte Position aus. Achten Sie dabei darauf, dass der Mittelgriff in der Führung der Nut **[A]** sitzt.
➔ Ziehen Sie die Schrauben **[C]** am Mittelgriff fest.
➔ Schließen Sie den Schnellverschluss **[B]**.

Einstellen:
➔ Um die Position des Mittelgriffs **[D]** einzustellen, öffnen Sie die Schnellverschluss **[B]** und schieben Sie den Handgriff auf und ab, bis er an der gewünschten Stelle sitzt. Schließen Sie den Schnellverschluss **[B]**, um den Griff zu arretieren.

⚠ WARNUNG !

Gefahr von Verletzungen durch das Schneidwerkzeug.
➢ Einstellungen am Gerät nur bei abgeschaltetem Motor und stillstehendem Schneidwerkzeug vornehmen.
➢ Greifen Sie nicht an den rotierenden Faden.
➢ Vor allen Arbeiten am Gerät den Akku entnehmen.

Betrieb

Akku einsetzen G

⚠ WARNUNG !

Falsche Handhabung des Akkus und des Ladegerätes
➲ Gefahr von Verletzungen und Sachschäden
➢ Lesen und beachten Sie die Betriebsanleitung des Akkus und des Ladegerätes.

➔ Richten Sie den Akku **[B]** an den Aussparungen **[C]** des Werkzeugs aus.
➔ Schieben Sie den Akku **[B]** in das Werkzeug ein, bis er hörbar einrastet und fest sitzt ❶.

Gerät einschalten H

WARNUNG !

Gefahr von Verletzungen oder Sachschäden.

➢ Halten Sie das Gerät während des Betriebes immer mit beiden Händen fest. Eine Hand umfasst den Handgriff, die andere Hand umfasst den Mittelgriff.

➔ Drücken Sie den Betriebssperrschalter **[C]** und halten Sie ihn in dieser Stellung ❶.
➔ Drücken Sie den Ein-/Ausschalter **[B]** ❷.
➔ Wenn das Gerät in Betrieb ist, lassen Sie den Betriebssperrschalter los ❸.
➔ Halten Sie den Ein-/Ausschalter gedrückt, um das Gerät in Betrieb zu halten. Je weiter der Ein-/Ausschalter gedrückt wird desto höher die Drehzahl des Motors.
✓ Das Gerät ist in Betrieb.

Drehzahl des Trimmer begrenzen H

Sie können mit einer effizienteren Geschwindigkeit arbeiten, um die Akkulaufzeit bei umfangreicheren Aufgaben zu verlängern, oder Sie können die Trimmergeschwindigkeit für Hochleistungsaufgaben erhöhen.
➔ Ziehen Sie den Geschwindigkeitsregler **[A]** nach hinten in Richtung des Batteriefachs in die Position „LO“, um den Trimmer energiesparend zu nutzen.
➔ Drücken Sie den Geschwindigkeitsregler **[A]** nach vorne in Richtung Mittelgriff in die Position „HI“, um Bereiche mit dichterem Bewuchs zu schneiden, für die eine höhere Drehzahl benötigt wird.

Gerät ausschalten H

➔ Lassen Sie zum Ausschalten des Gerätes den Ein-/Ausschalter **[B]** ganz los.
✓ Das Gerät ist ausgeschaltet.

Hinweis
Das Schneidwerkzeug läuft nach dem Ausschalten noch kurze Zeit nach.

Hinweis
Beim Loslassen des Ein-/Ausschalters kehrt der Betriebssperrschalter automatisch in seine Ausgangsposition zurück.

Fadennachstellung I

➔ Tippen Sie das laufende Gerät mit der Mitte des Fadenkopfes **[A]** auf einen festen Untergrund, z. B. Gehwegplatte oder festen Erdbereich (Anpressdruck ca. 3 kg). Es werden automatisch ca. 1,5 cm Schneidfaden nachgeführt.

Hinweis
Das Verlängern des Nylonfadens über die Schnittbreite von 381 mm hinaus wirkt sich negativ auf die Leistung, die Laufzeit und die Lebensdauer des Trimmers aus, da der Motor beschädigt werden kann.

Arbeiten mit dem Trimmer

WARNUNG !

Halten Sie den rotierenden Faden ungefähr parallel zum Boden (nicht mehr als 30° geneigt). Dieser Trimmer ist kein Kantenschneider. Neigen Sie den Trimmer nicht so, dass der Faden sich in einem fast rechten Winkel zum Boden dreht. Umherfliegende Teile können schwere Verletzungen verursachen.

➔ Halten Sie den eingeschalteten Trimmer im entsprechenden Winkel und bewegen Sie ihn von einer Seite zur anderen I J.
➔ Halten Sie zwischen Ihren Füßen und der Schutzabdeckung einen Mindestabstand von 610 mm ein K.

Praktische Tipps zum Trimmen J K

➔ Schneiden Sie mit der Spitze des Schneidfadens. Bewegen Sie nicht den Fadenkopf mit Gewalt durch ungeschnittenen Rasen.

Hinweis
Draht- und Lattenzäune führen zu einer verstärkten Fadenabnutzung und sogar zum Abbrechen des Fadens. An Stein- und Ziegelwänden, Bordsteinen und Holzflächen kann der Faden schnell verschleißen.

➔ Führen Sie den Fadenkopf nicht auf dem Boden oder andere Oberflächen.
➔ Bei langem Gras schneiden Sie von oben nach unten und überschreiten dabei nicht die Höhe von 30 cm.
➔ Halten Sie den Trimmer so, dass er in Richtung des zu schneidenden Bereichs geneigt ist.
➔ Schwenken Sie den Trimmer beim Schneiden von links nach rechts. Dadurch wird vermieden, dass das Schnittgut den Bediener trifft.
➔ Vermeiden Sie Bäume und Sträucher; Baumrinde, Holzleisten, Wandverkleidungen und Zaunpfosten zu trimmen. Diese können durch den Faden schnell beschädigt werden.

Akku entnehmen G

➔ Drücken Sie die Akkuentriegelung **[A]** ❶.
➔ Entnehmen Sie den Akku **[B]** ❸.

Wartung

⚠ WARNUNG !

Gefahr von Verletzungen oder Sachschäden durch sich bewegende Teile.

- Wartungs- und Reinigungsarbeiten am Gerät dürfen nur bei stillgesetztem Motor und stillstehendem Schneidwerkzeug vorgenommen werden.
- Vor allen Arbeiten am Gerät den Akku entnehmen.
- Reinigen Sie das Gerät nicht mit Wasser.
- Reparatur- und Wartungsarbeiten sowie den Austausch von Sicherheitselementen nur von einer qualifizierten Fachkraft oder einer Fachwerkstatt durchführen lassen.

Reinigung

➔ Schalten Sie den Rasentrimmer aus, warten Sie bis das Schneidwerkzeug zum Stillstand gekommen ist und entnehmen Sie den Akku.
➔ Reinigen Sie das Gerät nach jedem Gebrauch mit einem Handfeger.
➔ Reinigen Sie in regelmäßigen Abständen die Lüftungsschlitze und die Unterseite des Gerätes von Grasresten.

Einbau und Wechsel des Trimmfadens L M N

⚠ WARNUNG !

Gefahr von Verletzungen durch das Schneidwerkzeug.

- Einstellungen am Gerät nur bei abgeschaltetem Motor und stillstehendem Schneidwerkzeug vornehmen.
- Greifen Sie nicht an den rotierenden Faden.
- Vor allen Arbeiten am Gerät den Akku entnehmen.
- Benutzen Sie niemals metallverstärkte Schnur, Draht, Kette, Seil oder Ähnliches. Diese können abbrechen und zu gefährlichen Projektilen werden sowie das Gerät schwer beschädigen.
- Benutzen Sie nur Originalersatzfäden mit einem Durchmesser von 2,0 mm. Bei Benutzung eines dickeren Trimmfadens kann der Motor überhitzen oder versagen.

➔ Schneiden Sie den neuen Trimmfaden auf eine Länge von max. 6 m zu.
➔ Drehen Sie den Fadenkopf **[B]** gegen den Uhrzeigersinn, bis der Pfeil **[A]** am Fadenkopf mit der Fadenöse **[C]** im Spulengehäuse übereinstimmt L ❶.
➔ Ziehen Sie den alten Faden vollständig aus dem Fadenkopf heraus.
➔ Schieben Sie ein Ende des neuen Trimmfadens in die Fadenöse und schieben Sie den Trimmfaden soweit, bis er ca. 10 cm aus der gegenüberliegenden Fadenöse herausragt M ❷.
➔ Ziehen Sie das herausragende Ende soweit heraus, bis auf jeder Seite des Spulengehäuses die gleiche Fadenlänge herausragt M ❸.
➔ Halten Sie den Spulendeckel fest und drehen Sie den Fadenkopf gegen den Uhrzeigersinn, bis ca. 15 cm aus jeder Fadenöse herausragen N ❹.

Hinweis
Den Fadenkopf beim Aufwickeln des Fadens niemals hineindrücken!

Spulenbaugruppe austauschen OP

⚠ WARNUNG !

Gefahr von Verletzungen durch das Schneidwerkzeug.

- Einstellungen am Gerät nur bei abgeschaltetem Motor und stillstehendem Schneidwerkzeug vornehmen.
- Greifen Sie nicht an den rotierenden Faden.
- Vor allen Arbeiten am Gerät den Akku entnehmen.

➔ Drehen Sie den Fadenkopf **[B]** nach links oder rechts, bis das Loch **[D]** in der Distanzscheibe **[A]** mit der Aussparung **[E]** des Getriebegehäuses in einer Linie steht. Stecken Sie die Haltestange **[F]** durch die Aussparung in das Loch und halten Sie sie fest, um zu verhindern, dass sich die Antriebswelle **[G]** dreht.

➔ Schrauben Sie den Fadenkopf ab und entfernen Sie ihn, indem Sie die Fadenkopfhalterung **[C]** im Uhrzeigersinn drehen.

Hinweis
Schrauben Sie den Fadenkopf nur an der Fadenkopfhalterung ab.

➔ Entfernen Sie vor dem Anbringen eines neuen Gehäuses die Distanzscheibe **[A]**. Entfernen Sie Verschmutzungen und Gras von dem Motorgehäuse und der Distanzscheibe.

➔ Gehen Sie wie im Kapitel „Fadenkopf montieren“ vor.

Transport und Lagerung

⚠ WARNUNG !

Gefahr von Verletzungen durch das Schneidwerkzeug.

- Vor jedem Transport und jeder Lagerung das Gerät abschalten und den Stillstand des Schneidwerkzeuges abwarten.
- Entnehmen Sie den Akku vor Transport oder Lagerung.

Lagerung

➔ Führen Sie nach jeder Saison eine gründliche Reinigung an Ihrem Gerät durch.

➔ Lagern Sie das Gerät stets an einem trockenen und sicheren Ort, welcher unzugänglich für Kinder ist.

➔ Lagern Sie den Akku und den Rasentrimmer getrennt voneinander.

➔ Lagern Sie den Akku an einem kühlen und trockenen Ort. Empfohlene Lagertemperatur ca. 0 - 23 °C. Halten Sie den Rasentrimmer und insbesondere seine Plastikbestandteile fern von Bremsflüssigkeiten, Benzin, erdölhaltigen Produkten, Kriechölen etc. Sie enthalten chemische Stoffe, welche die Plastikbestandteile des Rasentrimmers beschädigen, angreifen oder zerstören können.

➔ Düngemittel und andere Gartenchemikalien enthalten Stoffe, die stark korrosiv auf die Metallteile des Rasentrimmers wirken können. Lagern Sie Ihren Rasentrimmer daher nicht in der Nähe dieser Stoffe.

Beseitigung von Störungen

⚠ WARNUNG !

Gefahr von Verletzungen oder Sachschäden

- Suchen Sie im Zweifelsfall immer eine Fachwerkstatt auf.
- Stellen Sie vor jeder Prüfung oder vor Arbeiten am Gerät den Motor ab und entnehmen Sie den Akku.

Problem	Mögliche Ursache	Abhilfe
Das Gerät schaltet ab.	Der Akku ist zu heiß.	Lassen Sie den Akku abkühlen.
	Der Akku ist entladen.	Laden Sie den Akku auf.
	Temperatur des Gerätes (Elektronik) ist zu hoch.	Lassen Sie das Gerät abkühlen und reinigen Sie ggf. die Lüftungsschlitze
	Überstromauslösung	Suchen Sie bei erneutem Auftreten eine Fachwerkstatt auf.
Das Gerät lässt sich nicht einschalten.	Der Akku ist entladen.	Laden Sie den Akku auf.
	Überspannungsauslösung	Suchen Sie bei erneutem Auftreten eine Fachwerkstatt auf.
	Überstromauslösung	Suchen Sie bei erneutem Auftreten eine Fachwerkstatt auf.
	Temperatur des Akkus zu hoch oder zu niedrig.	Lassen Sie den Akku abkühlen bzw. aufwärmen.
	Der Akku ist defekt.	Tauschen Sie den Akku aus.
Die Fadennachstellung funktioniert nicht während des Betriebs.	Die Spule ist leer	Wickeln Sie einen neuen Schneidfaden auf.
	Die Verzahnung zwischen Spulengehäuse und Fadenspule ist verschmutzt.	Säubern Sie die Teile mit einer Bürste vom Schmutz.
	Der Faden ist abgerissen und in die Fadenspule eingezogen. Der Faden hat sich auf der Spule verklemmt.	Entnehmen Sie die Fadenspule und entfernen Sie den Faden von der Spule. Bauen Sie die Spule wieder ein und wickeln Sie den Schneidfaden neu auf.
	Der Faden ist auf der Spule verschweißt.	Entfernen Sie den Faden und wickeln Sie den Faden neu auf.
Starke Vibration	Befestigungselemente des Geräts haben sich gelöst.	Suchen Sie eine Fachwerkstatt auf.

Garantie

In jedem Land gelten die von unserer Gesellschaft oder dem Importeur herausgegebenen Garantiebestimmungen. Störungen beseitigen wir an ihrem Gerät im Rahmen der Gewährleistung kostenlos, sofern ein Material- oder Herstellungsfehler die Ursache sein sollte. Im Garantiefall wenden Sie sich bitte an Ihren Verkäufer oder die nächstgelegene Niederlassung.

EG-Konformitätserklärung

Weitere Angaben zum Gerät finden Sie auf der separat beigelegten EG-Konformitätserklärung, die ein Bestandteil dieser Betriebsanleitung ist.

Umweltgerechte Entsorgung

Elektrowerkzeuge, Zubehör und Verpackungen müssen einer umweltgerechten Wiederverwertung zugeführt werden.

Akkus/Batterien:
Werfen Sie Akkus/Batterien nicht in den Hausmüll, ins Feuer oder ins Wasser. Akkus/ Batterien sollen gesammelt, recycelt oder auf umweltfreundliche Weise entsorgt werden.

Elektrowerkzeuge:
Werfen Sie das Elektrowerkzeug nicht in den Hausmüll! Geben Sie es in einer geeigneten Entsorgungseinrichtung ab.

Contents

Meaning of the symbols 18
For your safety 18
Safety information 19
Intended use 21
Operating controls 22
First use 22
Assembly 22
Operation 23
Servicing 24
Transport and storage 25
Troubleshooting 26
Warranty 26
CE Declaration of Conformity 26
Environmentally-friendly disposal 26

Meaning of the symbols

WARNING!
To reduce the risk of injury, read the instruction manual!

Caution!
Do not allow any other persons to enter the danger area.

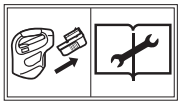

Always remove the power pack prior to working on the device!

Wear safety goggles!

Wear ear defenders!

Do not leave the device in the rain!

Note
Always keep these symbols in a legible condition. Replace damaged or illegible symbols.

For your safety

Before using your device for the first time, read this instruction manual carefully and observe the instructions. *Please store away this operating manual for later use or future owners.*

Read all safety information and instructions. Failure to observe safety information and instructions may lead to electric shock, fire and/or severe injury.
Keep all information on safety information and instructions for future use.

- ➔ The term "power tool" used in the safety information refers to mains-powered electrical tools (with a mains cable) and power pack-powered electrical tools (without a mains cable).
- ➔ Before using for the first time, you must read the safety information!
  Failure to observe the instruction manual and the safety instructions can result in damage to the device and danger for the operator and other persons.
- ➔ All persons involved with first use, operation and servicing of the device, must have appropriate qualifications.

The making of unauthorised changes or conversions is not permitted

Do not make any changes to the device or convert it to make other machinery. Such changes can result in personal injury and incorrect operation.

- ➔ Repairs to the device must only be performed by trained persons who have been instructed to do so. When doing so always use original spare parts. This ensures that the safety of the device is maintained.

For your safety

Information symbols in this manual

The signs and symbols in this manual should help you to use the manual and device quickly and safely.

Note
Information to ensure the most effective and practical use of the device.

➔ **Step**
Requires you to perform an action.

✓ **Action result**
This is the result of a sequence of steps.

[1]Item number
Item numbers are indicated in the text by square brackets [ ].

A Illustration label
Illustrations are numbered with letters and identified in the text.

❶ Step number
The defined sequence of steps is numbered and identified in the text.

Danger levels of warning information

The following danger levels are used in this instruction manual to indicate potentially dangerous situations:

⚠ DANGER !

A dangerous situation is highly likely and, if the measures are not followed, will result in severe injury and even death.

⚠ WARNING!

A dangerous situation may occur and, if the measures are not followed, will result in severe injury and even death.

⚠ CAUTION!

A dangerous situation may occur and, if the measures are not followed, will result in slight or minor injuries.

Attention!

A possibly harmful situation may occur which if not avoided will result in property damage.

Safety information content

⚠ DANGER !

Type and source of the danger!
➲ Consequences of non-observation
➢ Measure for preventing the danger

Safety information

Protection of yourself and others

- **For safety reasons, children or persons who are not familiar with the instruction manual and operation of the trimmer, must not use it.** The minimum age of users may be defined by local or national legislation.
- **Do not operate the trimmer when there are people (especially children) or animals in the immediate vicinity.** Ensure children do not play with the trimmer.
- **Stop using the device if persons (especially children) or animals are nearby.**
- **This device must not be used by children or persons with reduced physical, sensory or mental capabilities or with inadequate experience and knowledge. Likewise persons must be familiar with this instruction manual before using the device.** The minimum age for using the device may be specified by local or national legislation.
- **Cleaning and servicing may not be carried out by children.**
- **Only switch the motor on if your feet and hands are at a safe distance from the cutting element.**
- **Always remove the power pack from the device if you are leaving it unattended or removing a blockage.**
- **Always wear sturdy shoes and long trousers as well as other appropriate personal protective equipment (safety glasses, ear defenders, safety gloves etc.) when working with the trimmer.** The wearing of personal protective equipment minimises the risk of injury. Do not wear loose clothing, etc., which could be caught by the cutting tool.

Safety information

Before use

- **Before use, make sure you are familiar with the trimmer, its functions and controls.**
- **Do not use any trimmer whose switch is defective and which can no longer be switched on or off.** It must be repaired by a qualified expert or workshop.
- **Never use a device with damaged or missing guards or covers.** They must be repaired or replaced by a qualified expert or workshop.
- **Before use, make sure that the lawn is free from branches, stones, wire etc. and look out for such objects the whole time when trimming.**
- **Before making adjustments to the device or cleaning it, switch it off and remove the power pack.**
- **Read and observe the operating instructions of the power pack and the charger.**

Tips for use

- **Beware of injuries to the feet and hand caused by the cutting element.**
- **Remove the power pack from the device:**
  - Whenever you leave the device unattended.
  - Before removing blockages.
  - Before checking cleaning or working on the device.
  - After impacting a foreign body to check the device for damage.
  - For immediate checking if the device starts to vibrate excessively.
- **Do not use the device in potentially explosive atmospheres containing flammable liquids, gases or dusts. The trimmer may create sparks, which could ignite the dust or vapours.**
- **Never leave the trimmer unattended during breaks and store it in a secure location.**
- **Hold the trimmer parallel to the lawn when switching on, otherwise there is a risk of injury.**
- **Also when working maintain a safe distance relative to the rotating line.**
- **Do not reach into the area of the rotating line.**
- **Do not injure yourself on the line cutter. After pulling out new line, always hold the device in its normal working position before you switch it on.**
- **Wear suitable safety goggles and ear defenders!**
- **Adopt a normal posture. Ensure you are standing securely and that you maintain your balance at all times.** Pay particular attention, if you are working on a slope. Do not run, rather walk forwards at a steady pace. This will ensure that you can maintain better control of the device if unexpected situations occur.
- **Take extra care if you are walking backwards. Risk of tripping!**
- **Remove the power pack when carrying the device to or from separate working positions.**
- **Never bypass or manipulate safety devices installed on the device.**
- **Do not push the line box into the ground or hit it against wall edges. If the line box suddenly receives a heavy blow, be prepared for increased vibration at the handle.** If this does occur, the device must be checked and, if necessary, repaired by a qualified expert or workshop.

Information about vibrations:

- **Vibrations can cause nerve damage and impair the blood circulation in the hands and arms.**
- **When working in the cold, wear warm clothing and keep your hands warm and dry.**
- **Take breaks.**
- **If you notice that the skin of your fingers or hands goes numb, tingles, hurts or goes white, stop working with the machine and, if necessary, consult a doctor.**
- **The specified vibration emission values:**
  - Were measured according to a standardised testing procedure.
  - Make it possible to estimate the power tool emissions and compare these with different power tools. Dependent on the conditions of use, the state of the power tool or tools inserted for use with it, the actual vibration load may be higher or lower. When estimating the emissions, consider doing so during work pauses and phases when the tool is under reduced load. Based on the correspondingly adjusted estimated values, take protective actions, e.g. organisational actions.

After use

- **Switch the device off, remove the power pack and check the device for damage. Attention, danger! Cutting tool still running!**
- **If you need to clean or service the device, switch it off and remove the power pack.**
- **Always wait until the cutting tool comes to a standstill and do not touch any moving dangerous parts, without first removing the power pack.**

Safety information

- **Removal of guards or replacement of the line spool must only be performed with the power pack removed.** Use only original line spools and observe the fitting instructions!
- **Ensure that ventilation slots are free from dirt.**
- **Do not clean the trimmer using water.**
- **Store the device in a secure location.**
- **Store the device out of reach of children.**
- **Let the device cool down before putting it away and/or storing it.**

General safety information

- **Never replace the non-metallic cutting element with a metallic cutting element!**
- **Spare parts must meet the requirements of the manufacturer.** Therefore, use only original spare parts or those spare parts authorised by the manufacturer. During replacement, always observe the supplied fitting instructions, remove the power pack in advance.
- **Repairs must only be performed by a qualified technician or service centre.** Specialist workshop addresses can be found on our website.
- **Only use the power packs intended for this purpose in power tools.** Use of other power packs can result in injuries and fires.
- **This trimmer is intended for the care of lawn edges and smaller grass and lawn areas in private households.** The device must not be used for purposes other than those intended because of the risk of bodily injury to the user or other persons.
- **Only use the trimmer in daylight or under bright artificial light.** Keep your work area clean and well lit.
- **Only use the trimmer in dry weather conditions.** Keep the device away from rain or dampness and do not use it during a storm. The ingress of water into the trimmer increases the risk of an electric shock.
- **Even if all safety and operating instructions are heeded, there is always a residual risk of injury and property damage.** Always bear this in mind.
- **Replace all worn or damaged information signs on the device.**
- **Only use power packs and chargers approved by the manufacturer.** The designations of the approved power packs / chargers are listed in the enclosed CE Declaration of Conformity.

Intended use

The trimmer with inserted line spool is intended solely for the care of lawn edges and smaller grass and lawn areas in private households.

Any other use is classed as an unintended use. The user is liable for any damages arising from unintended use.

Incorrect/abnormal use

This trimmer should not be used in public facilities, parks, sports grounds, roads etc. nor in agriculture or forestry.

To prevent bodily injury to the user, the trimmer must not be used to cut thicker branches or for shredding for the purpose of composting.

Identification plate Q

Position

The identification plate is located on the trimmer casing.

Note
The label has the status of a certificate. It must never be altered or obliterated.

Structure

1 Manufacturer
2 Model name
3 Rated voltage, current type
4 Current
5 Max. spindle speed in rpm(LO/HI range)
6 Guaranteed sound level
7 Protection class
8 Disposal note
9 CE mark
10 Device group
11 Year of manufacture
12 Model number
13 Serial number barcode
14 Serial number

Operating controls

Operating elements A

A Handle
B Speed limiter
C Middle handle
D Motor housing
E Spool housing with line spool
F Line knife
G Protective cover
H Lower trimmer shaft
I Quick-release fastener for telescopic arm adjustment
J Upper trimmer shaft
K Lockout switch
L On/off switch with speed regulation function
M Power pack compartment
N Power pack release

First use

Supplementary documentation

Make sure the supplied instruction manuals of the charger and the power pack are available. Please read and understand them before using the device.

Power pack charging

WARNING!

Risk of injuries or material damage

➢ Only charge the power pack using the charger approved by the manufacturer. The designations of the approved chargers are listed in the enclosed CE Declaration of Conformity.

Attention!

The power pack is supplied partially charged. Before first use, fully charge the power pack to ensure full capacity of the power pack.

➔ Power pack charging must be carried out according to the instructions in the supplementary documentation.

Operating times

✓ Observe the times stipulated in local byelaws.
➔ Check with your local authorities to determine if there are any operating time limitations.

Assembly

Fitting the lower trimmer shaft unit B

➔ Remove the cable tie that serves as a securing device during transport of the two trimmer halves.
➔ Open the quick-release fastener **[D]**.
➔ Push the sleeve **[C]** on the lower trimmer shaft **[E]** upwards up to the stop on the shaft end.
➔ Close the quick-release fastener **[D]**.
➔ With the quick-release fastener closed, push the upper trimmer shaft into the lower trimmer shaft. When the locking knob **[A]** engages correctly in the locking opening **[F]**, a click will be heard.
➔ Remove the assembly aid **[G]**.
➔ Tighten the upper screw **[B]** with a Philips screwdriver.

Fitting the protective cover C

➔ Position the protective cover **[A]** on the motor housing **[B]**.
➔ Fasten the protective cover to the motor housing using the four supplied screws **[C]**.

Fitting the line head D

➔ Fit the spacer **[A]** on the drive shaft and ensure that the spacer with the recess sits correctly on the notch of the drive shaft ❶.
➔ Rotate the spacer to the left or right until the hole in the spacer **[D]** is aligned with the recess **[E]** of the gear casing.
➔ Push the retaining rod **[F]** through the recess into the hole and hold it tight to lock the drive gear in place ❷.
➔ Position the line head **[B]** with the line head mounting **[C]** on the drive shaft ❸.
➔ Hold the retaining rod firmly and screw the line head on its line head mounting **[C]** tight on the drive shaft by rotating anticlockwise (to the left) ❹.

Note
Only tighten the line head on the drive shaft when it located on the line head mounting.

➔ Remove the retaining rod.
➔ Remove any adhesive tape (if applied) on the trimmer line and trimmer head.

Adjusting the trimmer shaft length E

The overall length of the trimmer can be adjusted by undoing the quick release fastener **[A]**.
➔ Open the quick-release fastener **[D]** ❶.
➔ Push the lower trimmer shaft straight up or down until the desired length is obtained ❷.
➔ Close the quick release fastener to lock the trimmer shaft in this position ❸.

Fitting and adjusting the middle handle F

Fitting:
➔ Open the quick-release fastener **[B]**.
➔ Orientate the middle handle **[D]** in the desired position. When doing so, ensure that the middle handle is located in the notch guide **[A]**.
➔ Tighten the screws **[C]** on the middle handle.
➔ Close the quick-release fastener **[B]**.

Adjusting:
➔ To adjust the position of the middle handle **[D]**, open the quick release fastener **[B]** and push the handle up and down until it sits in the desired position. Close the quick-release fastener **[B]** to lock the handle in place.

⚠ WARNING!

Risk of injuries due to the cutting tool.
➢ Only adjust the device with the motor switched off and the cutting tool at a standstill.
➢ Do not reach into the area of the rotating line.
➢ Always remove the power pack prior to working on the device.

Operation

Inserting the power pack G

⚠ WARNING!

Incorrect handling of the power pack and the charger
➲ Risk of injuries and material damage
➢ Read and observe the operating instructions of the power pack and the charger.

➔ Align the power pack **[B]** in the recesses **[C]** of the tool.
➔ Slide the power pack **[C]** into the tool until it audibly clicks into place and is then seated securely ❶.

Switching the device on H

⚠ WARNING!

Risk of injuries or material damage.
➢ Always hold on to the device with both hands during operation. One hand encloses the handle, the other hand holds the middle handle.

➔ Press the lockout switch **[C]** and hold it in this position ❶.
➔ Press the on/off switch **[B]** ❷.
➔ Once the device is operating, release the lockout switch ❸.
➔ Keep the on/off switch pressed to continue operating the device. The further the on/off switch is pressed, the higher the speed of the motor.
✓ The device is operating.

Limiting the trimmer speed H

You can work at a more efficient speed to extend the running time of the power pack for larger jobs or you can increase the trimmer speed for jobs requiring higher power.
➔ Pull the speed control **[A]** to the rear towards the power pack compartment into position “LO” in order to use the trimmer in energy saving mode.
➔ Push the speed control **[A]** forwards in the direction of the middle handle into position “HI” in order to cut areas with thicker vegetation where a higher speed is needed.

Switching the device off H

➔ To switch the device off, release the on/off switch **[B]** completely.
✓ The device is switched off.

Note
The cutting tool continues to run for a brief period after being switched off.

Note
The lockout button automatically returns to its initial position when you release the on/off switch.

Line adjustment I

➔ Touch the running device with the middle of the line head **[A]** onto firm ground, e.g. a paving stone or compressed earth (pressing down force about 3 kg). About 1.5 cm of cutting line is automatically fed out.

Note
Lengthening of the nylon line to more than the cutting width of 381 mm has a negative effect on the performance, the running time and the service life of the trimmer as the motor could be damaged.

Working with the trimmer

⚠ WARNING!

Hold the rotating line roughly parallel to the ground (not inclined by more than 30°). This trimmer is not an edge trimmer. Do not incline the trimmer so that the line rotates at a right angle to the ground. The resulting flying debris could cause severe injuries!

➔ With the trimmer switched on, hold it at an appropriate angle and move it from side to side **I** **J**.
➔ Maintain a minimum distance 610 mm between your feet and the protective cover **K**.

Practical trimming tips J K

➔ Cut using the tip of the cutting line. Do not use excessive force when moving the cutting head through uncut grass.

Note
Wire and picket fences result in increased line wear and even in breaking of the line. The line may wear quickly on stone and brick walls, kerbstones and wooden surfaces.

➔ Do not move the line head over the surface of the ground or other surfaces.
➔ If cutting long grass, cut from the top to the bottom and when doing cutting do not exceed a height of 30 cm.
➔ Hold the trimmer so that it is inclined towards the area to be cut.
➔ When cutting, rotate the trimmer from left to right. This prevents cuttings hitting the operator.
➔ Avoid trimming trees and bushes, bark, wooden slats, wall cladding and fence posts. The line could quickly and easily damage them.

Removing the power pack G

➔ Press the power pack release **[A]** ❶.
➔ Remove the power pack **[B]** ❸.

Servicing

⚠ WARNING!

Risk of injuries or material damage due to moving parts.
- ➢ Only clean or service the device if the motor is stationary and also the cutting tool.
- ➢ Always remove the power pack prior to working on the device.
- ➢ Do not clean the device with water.
- ➢ Repair and service work as well as the replacement of safety elements must be performed by a qualified expert or workshop.

Cleaning

➔ Switch the trimmer off and wait until the cutting tool comes to a standstill and remove the power pack.
➔ Clean the device with a hand brush after every use.
➔ Clean the ventilation slots and underside of the device at regular intervals to remove grass residues.

Fitting and replacement of the trimming line L M N

⚠ WARNING!

Risk of injuries due to the cutting tool.
- ➢ Only adjust the device with the motor switched off and the cutting tool at a standstill.
- ➢ Do not reach into the area of the rotating line.
- ➢ Always remove the power pack prior to working on the device.
- ➢ Never use metal-reinforced cord, wire, chain, rope or similar. This could break off and form dangerous projectiles and severely damage the device.
- ➢ Use only original replacement line with a diameter of 2.0 mm. Use of a thicker trimming line can cause the motor to overheat or fail.

➔ Cut the new trimming line to a length of no more than 6 m.
➔ Rotate the line head **[B]** anticlockwise until the arrow **[A]** on the line head is aligned with the line eye **[C]** in the spool housing **L** ❶.

➔ Fully pull the old line out of the line head.
➔ Push one end of the new trimming line into the line eye and push the trimming line through until it extends about 10 cm out of the opposing line eye M ❷.
➔ Pull the projecting end out so far that the same length of line extends out on each side M ❸.
➔ Hold the spool cap firmly and rotate the line head anticlockwise until about 15 cm projects from each line eye N ❹.

Note
Never press in the line head during winding on of the line!

Replacing the line spool O P

⚠ WARNING!

Risk of injuries due to the cutting tool.
- ➢ Only adjust the device with the motor switched off and the cutting tool at a standstill.
- ➢ Do not reach into the area of the rotating line.
- ➢ Always remove the power pack prior to working on the device.

➔ Turn the line head **[B]** left or right until the hole **[D]** in the spacer **[A]** is aligned with the recess **[E]** of the gear casing. Push the retaining rod **[F]** through the recess into the hole and hold it tight to prevent the drive shaft **[G]** from turning.
➔ Screw the line head off and remove it by turning the line head mounting **[C]** clockwise.

Note
Only tighten the line head when it mounted on the line head mounting.

➔ Remove the spacer **[A]** before attaching a new housing. Remove any dirt and grass from the motor housing and the spacer.
➔ Follow the instructions in the section “Fitting the line head”.

Transport and storage

⚠ WARNING!

Risk of injuries due to the cutting tool.
- ➢ Before transport or storage, switch off the device and wait until the cutting tool comes to a standstill.
- ➢ Remove the power pack before transport or storage.

Storage

➔ Thoroughly clean your device after every season.
➔ Always store the device in a dry and safe location that is inaccessible to children.
➔ Store the power pack and trimmer separately.
➔ Store the power pack in a cool and dry location. Recommended storage temperature approx. 0 - 23°C Keep the trimmer and especially its plastic components away from brake fluids, petrol, mineral oil containing products, penetrating oils etc. They contain chemical substances that can damage, attack or destroy the plastic components of the trimmer.
➔ Fertilizers and other garden chemicals contain substances that may have a highly corrosive effect on the metal parts of the trimmer. Therefore do not store your trimmer in the vicinity of these substances.

Troubleshooting

⚠ WARNING!

Risk of injuries or material damage
- ➢ In case of doubt always consult a service centre.
- ➢ Before any inspection or any work on the device, switch off the motor and remove the power pack.

Problem	Possible cause	Remedy
The device switches off.	The power pack is too hot.	Allow the power pack to cool.
	The power pack is discharged.	Charge the power pack.
	The temperature of the device (electronics) is too high.	Allow the device to cool and if necessary, clean the ventilation slots
	Overcurrent release	If this occurs again take your device to a specialist workshop.
The device will not switch on.	The power pack is discharged.	Charge the power pack.
	Overvoltage release	If this occurs again take your device to a specialist workshop.
	Overcurrent release	If this occurs again take your device to a specialist workshop.
	Power pack temperature too high or too low.	Allow the power pack to cool down or heat up.
	The power pack is defective.	Replace the power pack.
Line readjustment does not work while the trimmer is running.	The spool is empty.	Wind on a new cutting line.
	The toothing between the spool housing and the line spool is dirty.	Use a brush to remove dirt from the parts.
	The line has torn off and is pulled into the line spool. The line has become caught in the spool.	Remove the line spool and remove the line from the spool. Refit the spool and rewind the cutting line on it.
	The line is welded onto the spool.	Remove the line and rewind the line.
Strong vibrations	Device fastening elements have become loose.	Consult a specialist workshop.

Warranty

The warranty conditions of our local company or importer apply in all countries. Under the terms of the warranty we will repair faults on your device free of charge, insofar as material or manufacturing defects are the cause. To make a claim under warranty please contact your seller or your nearest branch.

CE Declaration of Conformity

Further details about the device are contained on the separately enclosed CE Declaration of Conformity, which forms part of this instruction manual.

Environmentally-friendly disposal

Electrical tools, accessories and packaging must be routed into an environmentally compatible recycling chain.

Power packs/batteries:
Do not dispose of power packs/batteries in domestic waste, by burning or throwing into water. Power packs/batteries must be collected, recycled or disposed of in an environmentally-friendly manner.

Power tools:
Do not throw your old power tool away with the domestic waste. Take it to a disposal facility.

Table des matières

Signification des symboles 27
Pour votre sécurité 27
Consignes de sécurité 28
Utilisation conforme 31
Éléments de commande 31
Mise en service 31
Montage 32
Fonctionnement 32
Maintenance 34
Transport et entreposage 35
Dépannage 36
Garantie 36
Déclaration de conformité CE 36
Élimination conforme aux impératifs écologiques .. 36

Signification des symboles

AVERTISSEMENT !
Pour réduire le risque de blessures, lire la notice d'utilisation !

Prudence !
Les personnes étrangères doivent se tenir à l'écart de la zone dangereuse.

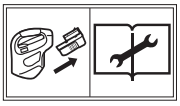

Retirer l'accumulateur avant d'effectuer des travaux sur l'appareil !

Porter des lunettes de protection !

Porter un casque antibruit !

N'exposez jamais l'appareil à la pluie !

Remarque
Conserver toujours ces pictogrammes en bon état de lisibilité. Remplacez les pictogrammes détériorés ou illisibles.

Pour votre sécurité

Avant d'utiliser l'appareil pour la première fois, lisez attentivement la présente notice d'utilisation et respectez les instructions qu'elle contient. *Conservez la présente notice d'utilisation en vue d'une utilisation ultérieure et remettez-la au nouveau propriétaire en cas de cession.*

Lisez l'intégralité des instructions et des consignes de sécurité. Le non-respect des instructions et des consignes de sécurité peut entraîner une électrocution, un incendie et / ou de graves blessures.
Conservez toutes les instructions et consignes de sécurité pour pouvoir les consulter plus tard.

➔ Le terme « outil électrique » utilisé dans les consignes de sécurité désigne les outils électriques à fonctionnement sur secteur (avec câble d'alimentation) ou sans fil (sur batterie, sans câble d'alimentation).
➔ Veuillez impérativement lire les consignes de sécurité avant la première mise en service !
Le non-respect de la notice d'utilisation et des consignes de sécurité peut endommager l'appareil et engendrer des dangers pour l'utilisateur et d'autres personnes.
➔ Toutes les personnes chargées de la mise en service, de l'utilisation et de la maintenance de l'appareil doivent disposer des qualifications requises.

Interdiction de procéder à des modifications et transformations arbitraires

Il est interdit de transformer l'appareil ou de fabriquer des appareils supplémentaires à partir de ce dernier. De telles modifications peuvent provoquer des dommages corporels et être à l'origine de dysfonctionnements.
➔ Seules des personnes mandatées et formées sont autorisées à réparer l'appareil. Utilisez toujours des pièces de rechange d'origine. Cela permet de préserver la sécurité de l'appareil.

Pour votre sécurité

Symboles d'information figurant dans la présente notice

Les repères et symboles figurant dans la présente notice vous aident à garantir une prise en main rapide et une utilisation en toute sécurité de l'appareil.

Remarque
Informations à propos de la méthode d'utilisation la plus efficace ou la plus pratique de l'appareil.

➔ **Étape de la procédure**
Vous invite à réaliser une action.

✓ **Résultat de la procédure**
Vous trouverez ici le résultat du déroulement des étapes de la procédure.

[1]N° de position
Les numéros de position apparaissent dans le texte entre crochets [ ].

A Identification des illustrations
Les illustrations sont identifiées par des lettres qui apparaissent dans le texte.

❶ N° de l'étape de la procédure
Les suites d'étapes d'une procédure sont identifiées par des numéros qui apparaissent dans le texte.

Niveaux de danger des mentions d'avertissement

Les niveaux de danger suivants sont utilisés dans la présente notice d'utilisation pour attirer l'attention sur des situations potentiellement dangereuses :

⚠ DANGER !

La situation dangereuse décrite est imminente et provoquera, lorsque les mesures ne sont pas observées, de graves blessures, voire la mort.

⚠ AVERTISSEMENT !

La situation dangereuse décrite peut survenir et provoquer, lorsque les mesures ne sont pas observées, de graves blessures, voire la mort.

⚠ PRUDENCE !

La situation dangereuse décrite peut survenir et provoquer, lorsque les mesures ne sont pas observées, des blessures légères ou mineures.

Attention !

Une situation potentiellement dangereuse peut survenir et provoquer, à moins de l'éviter, des dommages matériels.

Structure des consignes de sécurité

⚠ DANGER !

Nature et source du danger !
➲ Conséquences en cas de non-observation
➢ Mesure à prendre afin d'éviter le danger

Consignes de sécurité

Protection de l'utilisateur et des personnes

- **Pour des raisons de sécurité, il est interdit aux enfants et aux autres personnes qui ne connaissent pas le contenu de la notice d'utilisation d'utiliser le taille-herbe.** Observer la réglementation locale relative à l'âge minimum de l'utilisateur.
- **Ne mettez pas le taille-herbe en marche tant que des personnes (en particulier des enfants) ou des animaux se trouvent à proximité immédiate de ce dernier.** Veillez également à ce que les enfants ne jouent pas avec le taille-herbe.
- **Interrompez l'utilisation de la machine dès que vous remarquez que des personnes (en particulier des enfants) ou des animaux se trouvent à proximité.**
- **Cet appareil ne doit pas être utilisé par des enfants ni par des personnes dont les facultés physiques, sensorielles et intellectuelles sont limitées ou ne disposant pas de suffisamment d'expérience ou des connaissances requises. L'appareil ne doit pas non plus être utilisé par les personnes qui ne sont pas familiarisées avec la présente notice d'utilisation.** Les réglementations locales peuvent fixer une limite d'âge pour les utilisateurs.
- **Il est interdit de confier les opérations de nettoyage et de maintenance à des enfants.**
- **N'allumez le moteur que lorsque vos pieds et mains se trouvent à une distance sûre du dispositif de coupe.**
- **Retirez toujours l'accumulateur de l'appareil lorsque celui-ci est laissé sans surveillance ou que vous procédez à un déblocage.**

Consignes de sécurité

- **Lors des travaux effectués avec ou sur le taille-herbe, portez toujours des chaussures robustes et un pantalon ainsi que tous les équipements de protection individuelle appropriés (lunettes de protection, casque de protection acoustique, gants de travail, etc.).** Le port des équipements de protection individuelle réduit le risque de blessures. Évitez de porter des vêtements amples susceptibles d'être happés par l'outil de coupe.

Avant l'utilisation

- **Avant le début des travaux, familiarisez-vous avec le taille-herbe, ses fonctions ainsi que ses éléments de commande.**
- **N'utilisez pas le taille-herbe lorsque son interrupteur est défectueux et qu'il n'est plus possible de l'allumer ou de l'éteindre.** Confiez la réparation de l'interrupteur à un technicien qualifié ou à un atelier spécialisé.
- **N'utilisez jamais un appareil avec des dispositifs de protection ou des capots endommagés ou manquants.** Demandez à un technicien qualifié ou à un atelier spécialisé de les réparer ou de les remplacer, le cas échéant.
- **Avant l'utilisation, ramassez toutes les branches, pierres, fils de fer, etc. qui traînent sur la pelouse et assurez-vous pendant toute la durée de la coupe que vous n'avez rien oublié.**
- **Avant d'effectuer des réglages sur l'appareil ou de le nettoyer, éteignez l'appareil et retirez l'accumulateur.**
- **Veuillez lire et respecter la notice d'utilisation de l'accumulateur et du chargeur.**

Durant l'utilisation

- **Attention au risque de blessures pouvant être occasionnées au niveau des pieds et des mains par le dispositif de coupe.**
- **Retirez l'accumulateur de l'appareil :**
  - chaque fois que vous vous éloignez de ce dernier.
  - avant de procéder à des déblocages.
  - avant de procéder à des travaux de contrôle ou de nettoyage sur l'appareil.
  - après être entré en contact avec un corps étranger pour vérifier si l'appareil est endommagé.
  - pour vérifier immédiatement l'appareil lorsque celui-ci commence à vibrer fortement.
- **Ne travaillez pas avec l'appareil dans un environnement présentant un risque d'explosion, où se trouvent des liquides, des gaz ou des poussières inflammables. Le taille-herbe peut produire des étincelles qui risqueraient d'enflammer la poussière ou les vapeurs.**
- **Si vous interrompez le travail, ne laissez jamais le taille-herbe sans surveillance et rangez-le dans un lieu sûr.**
- **Lors de la mise en marche, positionnez le taille-herbe parallèlement à la pelouse afin d'écarter tout risque de blessure.**
- **Pendant le travail, observez également une distance de sécurité par rapport au fil rotatif.**
- **Gardez vos mains loin du fil rotatif.**
- **Soyez vigilant afin d'éviter toute blessure au niveau de la lame coupe-fil. Après avoir tiré un nouveau fil, maintenez toujours l'appareil dans sa position de travail normale avant de le mettre en marche.**
- **Portez des lunettes de protection et un casque de protection acoustique appropriés !**
- **Évitez toute posture anormale. Veillez à une bonne stabilité et à ne pas perdre l'équilibre.** Soyez particulièrement vigilant lorsque vous évoluez sur une pente. Ne courez pas, mais marchez à une allure modérée vers l'avant. Cela vous permettra de mieux contrôler l'appareil en présence d'une situation inattendue.
- **Soyez particulièrement prudent lorsque vous reculez. Risque de trébuchement !**
- **Pendant le transport de l'appareil depuis / vers les différents lieux de travail, retirez l'accumulateur.**
- **Ne contournez et ne manipulez jamais les dispositifs de commutation installés sur l'appareil.**
- **Ne cognez pas le boîtier de fil contre le sol ni contre les bordures de murs. Si le boîtier de fil a subi un choc violent, les vibrations peuvent augmenter au niveau de la poignée.** Si tel est le cas, l'appareil doit être contrôlé et, le cas échéant réparé, par un technicien qualifié ou un atelier spécialisé.

Remarques relatives aux vibrations :

- **Les vibrations peuvent causer des troubles neurologiques et perturber la circulation sanguine dans les mains et bras.**
- **Lors de travaux effectués en environnement froid, portez des vêtements chauds et maintenez vos mains au chaud et au sec.**
- **Faites des pauses.**
- **Si vous constatez que la peau de vos doigts ou de vos mains s'engourdit, picote, fait mal ou blanchit, arrêtez immédiatement de travailler avec la machine et consultez éventuellement un médecin.**

Consignes de sécurité

- **Les valeurs d'émission de vibrations indiquées :**
  - Ont été mesurées selon un procédé de contrôle normalisé.
  - Permettent une estimation des émissions de l'outil électrique et de comparer différents outils électriques. La charge effective peut varier en fonction des conditions d'utilisation, de l'état de l'outil électrique ou des outils utilisés. Pour l'estimation, veuillez tenir compte des temps de pause et des phases de charge moindre. En cas de valeurs estimées adaptées en conséquence, veuillez fixer des mesures de protection, par ex. des mesures d'ordre organisationnel.

Après l'utilisation

- **Éteignez l'appareil, retirez l'accumulateur et assurez-vous que l'appareil n'est pas endommagé. Attention, danger ! L'outil de coupe continue de fonctionner par inertie !**
- **Si vous réalisez des travaux de maintenance et de nettoyage sur l'appareil, éteignez ce dernier et retirez l'accumulateur.**
- **Attendez toujours que l'outil de coupe se soit immobilisé et ne touchez aucune pièce mobile dangereuse sans avoir retiré l'accumulateur au préalable.**
- **Le retrait des dispositifs de protection ou le remplacement de la bobine de fil ne doit être effectué qu'après avoir retiré l'accumulateur.** Utilisez exclusivement des bobines de fil en plastique d'origine et observez les instructions de montage !
- **Veillez à ce que les fentes d'aération ne soient pas obstruées par des impuretés.**
- **Le taille-herbe ne doit pas être lavé à l'eau.**
- **Rangez l'appareil en lieu sûr.**
- **Rangez l'appareil hors de portée des enfants.**
- **Laissez refroidir l'appareil avant de le ranger.**

Consignes de sécurité générales

- **Ne remplacez jamais le dispositif de coupe non métallique par un dispositif de coupe métallique !**
- **Les pièces de rechange doivent satisfaire aux exigences définies par le fabricant.** Utilisez donc exclusivement des pièces de rechange originales ou agréées par le fabricant. En cas de remplacement, observez toujours les instructions de montage jointes et retirez préalablement l'accumulateur.
- **Confiez exclusivement les réparations à un technicien qualifié ou à un atelier spécialisé.** Des adresses d'ateliers spécialisés sont disponibles sur notre site web.
- **Utilisez uniquement l'outil électrique avec les accumulateurs qui lui sont destinés.** L'utilisation d'autres accumulateurs peut provoquer des blessures et comporter un danger d'incendie.
- **Cet appareil a uniquement été conçu pour un usage domestique, pour l'entretien des bordures de pelouses et des petits espaces verts.** En raison des dangers corporels auxquels l'utilisateur et les autres personnes sont exposés, il est interdit d'utiliser l'appareil à des fins atypiques.
- **N'utilisez le taille-herbe qu'à la lumière du jour ou sous éclairage artificiel suffisant.** Gardez votre zone de travail propre et bien éclairée.
- **N'utilisez le taille-herbe que par temps sec.** Conservez l'appareil à l'abri de la pluie ou de l'humidité et ne l'utilisez pas pendant l'orage. La pénétration d'eau à l'intérieur de l'appareil accroît le risque d'électrocution.
- **Malgré le respect de l'ensemble des consignes de sécurité et des instructions de commande, il existe toujours un risque résiduel de blessures et de dommages matériels.** Gardez cela toujours à l'esprit.
- **Remplacez toutes les plaques indicatrices usées ou endommagées sur l'appareil.**
- **Utilisez uniquement les accumulateurs et chargeurs agréés par le fabricant.** Les désignations des accumulateurs / chargeurs agréés sont indiquées dans la déclaration de conformité CE jointe.

Utilisation conforme

Le taille-herbe avec bobine de fil intégrée a uniquement été conçu pour un usage domestique pour l'entretien des bordures de pelouses et des petits espaces verts.

Toute autre utilisation est considérée comme non conforme. L'utilisateur assume l'entière responsabilité en cas de dommages résultant d'une utilisation non conforme.

Utilisation non conforme

Ce taille-herbe ne doit pas être utilisé dans les espaces publics, les parcs, les établissements sportifs, sur la voie publique ainsi que dans les secteurs agricole et sylvicole.

En raison des dangers corporels auxquels l'utilisateur est exposé, il est interdit d'utiliser le taille-herbe pour la découpe de grosses branches ou pour le broyage à des fins de compostage.

Plaque signalétique Q

Emplacement

La plaque signalétique se trouve sur le boîtier du taille-herbe.

Remarque
Le marquage a valeur de document officiel et il est interdit de le modifier ou de le rendre illisible.

Structure

1 Fabricant
2 Nom du modèle
3 Tension nominale, type de courant
4 Intensité du courant
5 Vitesse de rotation max de la bobine en t/min^{-1} (plages LO/HI)
6 Puissance acoustique garantie
7 Classe de protection
8 Mention relative à la mise au rebut
9 Marquage CE
10 Groupe d'appareils
11 Année de fabrication
12 Numéro de modèle
13 Code-barres du numéro de série
14 Numéro de série

Éléments de commande

Éléments de commande A

A Poignée
B Limiteur de régime
C Poignée centrale
D Carter moteur
E Boîtier de bobine avec bobine de fil
F Lame coupe-fil
G Capot de protection
H Partie basse du manche
I Fermeture rapide pour le réglage de la longueur du manche
J Partie haute du manche
K Bouton d'interruption du fonctionnement
L Interrupteur marche/arrêt avec fonction de régulation du régime
M Logement de l'accumulateur
N Bouton de déverrouillage de l'accumulateur

Mise en service

Documentations complémentaires

Mettez uniquement l'appareil en service à condition de disposer des notices d'utilisation fournies avec le chargeur et l'accumulateur et d'avoir compris et observé leur contenu.

Charger l'accumulateur

AVERTISSEMENT !

Risque de blessures ou de dommages matériels

➢ Uniquement charger l'accumulateur à l'aide du chargeur agréé par le fabricant. Les désignations des chargeurs agréés sont indiquées dans la déclaration de conformité CE jointe.

Attention !

L'accumulateur est livré partiellement chargé. Avant la première utilisation, chargez l'accumulateur entièrement afin de garantir sa puissance maximale.

➔ Chargez l'accumulateur conformément aux instructions figurant dans la documentation complémentaire.

Horaires autorisés pour la tonte

✓ Veuillez observer les réglementations locales.
➔ Renseignez-vous auprès de la mairie pour connaître les horaires autorisés pour la tonte.

Montage

Monter la partie basse du manche de l'appareil B

- ➔ Retirez le serre-câbles qui sécurise le transport des deux moitiés de l'appareil.
- ➔ Ouvrez la fermeture rapide **[D]**.
- ➔ Poussez le manchon **[C]** vers en haut sur le manche **[E]** de l'appareil jusqu'à la butée au bout du manche.
- ➔ Fermez la fermeture rapide **[D]**.
- ➔ Fermeture rapide fermée, poussez la partie haute du manche dans la partie basse. Vous entendrez un clic lorsque le bouton de verrouillage **[A]** s'encliquète bien dans l'orifice de verrouillage **[F]**.
- ➔ Retirez l'auxiliaire de montage **[G]**.
- ➔ Serrez la vis supérieure **[B]** avec un tournevis cruciforme.

Montage du capot de protection C

- ➔ Positionnez le capot de protection **[A]** sur le carter moteur **[B]**.
- ➔ Fixez le capot de protection à l'aide des quatre vis fournies **[C]** sur le carter moteur.

Montage de la tête à fil D

- ➔ Installez la rondelle d'écartement **[A]** sur l'arbre moteur et veillez à ce que la rondelle d'écartement coïncide bien avec la rainure sur l'arbre moteur ❶.
- ➔ Tournez la rondelle d'écartement à droite ou à gauche jusqu'à ce que le trou **[D]** dans la rondelle d'écartement soit aligné avec l'évidement **[E]** du boîtier de la transmission.
- ➔ Enfichez la tige de retenue **[F]** à travers l'évidement dans le trou et tenez-la fermement pour bloquer l'engrenage du moteur ❷.
- ➔ Placez la tête à fil **[B]** avec le support de tête de fil **[C]** sur l'arbre moteur ❸.
- ➔ Tenez fermement la tige de retenue puis vissez la tête à fil au niveau de son support **[C]** dans le sens inverse des aiguilles d'une montre (vers la gauche), bien vissée sur l'arbre de transmission ❹.

Remarque
Pour visser la tête à fil sur l'arbre moteur, vissez seulement au niveau du support.

- ➔ Retirez la tige de retenue.
- ➔ (S'il y en a une), retirez la bande autocollante du fil de coupe et de la tête de coupe.

Réglage la longueur du manche de l'appareil E

La longueur totale de l'appareil se règle en desserrant la fermeture rapide **[A]**.

- ➔ Ouvrez la fermeture rapide **[A]** ❶.
- ➔ Faites glisser la partie basse du manche vers le haut ou le bas jusqu'à obtenir la longueur souhaitée ❷.
- ➔ Fermez la fermeture rapide pour bloquer le manche dans cette position ❸.

Montage et réglage de la poignée centrale F

Montage :

- ➔ Ouvrez la fermeture rapide **[B]**.
- ➔ Ajustez la poignée centrale **[D]** à la position souhaitée. Veillez en le faisant que la poignée centrale soit bien placée dans la rainure **[A]** .
- ➔ Serrez bien les vis **[C]** au niveau de la poignée centrale.
- ➔ Fermez la fermeture rapide **[B]**.

Réglage :

- ➔ Pour régler la position de la poignée centrale **[D]**, ouvrez la fermeture rapide **[B]** et déplacez la poignée vers le haut ou le bas jusqu'à la position souhaitée. Fermez la fermeture rapide **[B]** pour bloquer la poignée.

⚠ AVERTISSEMENT !

Attention au risque de blessures pouvant être occasionnées par l'outil de coupe.

- ➢ Avant de modifier les réglages de l'appareil, éteignez le moteur et attendez que l'outil de coupe se soit entièrement immobilisé.
- ➢ Gardez vos mains à l'écart du fil rotatif.
- ➢ Retirer l'accumulateur avant d'effectuer des travaux sur l'appareil.

Fonctionnement

Insertion de l'accumulateur G

⚠ AVERTISSEMENT !

Mauvaise manipulation de l'accumulateur et du chargeur

- ➲ Risque de blessures et de dommages matériels
- ➢ Veuillez lire et respecter la notice d'utilisation de l'accumulateur et du chargeur.

➔ Alignez l'accumulateur **[B]** par rapport à son logement **[C]** dans l'outil.
➔ Glissez l'accumulateur **[B]** dans l'outil jusqu'à l'entendre s'enclencher et qu'il soit bien fixé dans l'outil ❶.

Mise en marche de l'appareil H

⚠ AVERTISSEMENT !

Risque de blessures ou de dommages matériels.

➢ Lors du fonctionnement, tenez toujours l'appareil fermement des deux mains. Une main enveloppe la poignée, l'autre main enveloppe la poignée centrale.

➔ Appuyez sur le bouton d'interruption du fonctionnement **[C]** et maintenez-le dans cette position ❶.
➔ Appuyez sur l'interrupteur marche/arrêt **[B]** ❷.
➔ Lorsque l'appareil est en marche, relâchez le bouton d'interruption du fonctionnement ❸.
➔ Maintenez l'interrupteur marche/arrêt enfoncé pour que l'appareil reste en service. Plus on enfonce l'interrupteur marche/arrêt, plus le moteur tourne vite.
✓ L'appareil est en service.

Limiter le régime de l'appareil H

Vous pouvez travailler à une vitesse efficace pour prolonger la durée de fonctionnement de l'accumulateur si vous avez des tâches multiples, ou vous pouvez augmenter la vitesse de l'appareil pour des tâches à haute puissance.
➔ Tirez le régulateur de vitesse **[A]** vers l'arrière en direction du compartiment à batterie, en position « LO » pour utiliser l'appareil en mode économie d'énergie.
➔ Appuyez sur le régulateur de vitesse **[A]** vers l'avant en direction de la poignée centrale, en position « HI » pour couper des espaces où l'herbe est plus dense avec une vitesse de rotation plus élevée.

Mise à l'arrêt de l'appareil H

➔ Pour arrêter l'appareil, relâchez complètement l'interrupteur marche/arrêt **[B]**.
✓ L'appareil s'éteint.

Remarque
L'outil de coupe continue de fonctionner par inertie après la mise à l'arrêt.

Remarque
Au relâchement du l'interrupteur marche/arrêt, le bouton d'interruption du fonctionnement retourne automatiquement dans sa position initiale.

Réajustement du fil I

➔ Tapotez brièvement l'appareil en marche sur un support rigide avec le milieu de la tête à fil **[A]**, par ex. sur une dalle de trottoir ou un sol dur (pression appliquée d'env. 3 kg). Env. 1,5 cm de fil de coupe sont automatiquement déroulés.

Remarque
Rallonger le fil de nylon au-delà d'une largeur de coupe de 381 mm a un effet négatif sur la performance, la durée de fonctionnement et la durée de vite de l'appareil, car cela peut endommager le moteur.

Travail avec l'appareil

⚠ AVERTISSEMENT !

Maintenez le fil en rotation à peu près parallèle au sol (ne pas incliner de plus de 30 °). Cet appareil n'est pas un outil spécifiquement destiner à tailler les bordures. N'inclinez pas l'appareil au point que le fil en rotation fasse presque un angle droit avec le sol. Les éléments projetés peuvent provoquer des blessures graves.

➔ Gardez toujours l'appareil dans le bon angle quand il est allumé, et déplacez-le à droite et à gauche I J.
➔ Maintenez un espace minimal de 610 mm entre vos pieds et le capot de protection K.

Conseils pratiques pour couper l'herbe J K

➔ Coupez avec la pointe du fil. Ne forcez pas avec la tête à fil dans de l'herbe non coupée.

Remarque
Les grillages et les palissades usent plus le fil et peuvent aller jusqu'à le briser. Le fil s'use prématurément sur les murets en pierre ou briques, les bordures ou les surfaces de bois.

➔ N'amenez pas la tête à fil sur le sol ou sur d'autres surfaces.
➔ Si l'herbe est haute, coupez du haut vers le bas, en ne dépassant pas une hauteur de 30 cm.
➔ Maintenez l'appareil de telle sorte qu'il soit orienté vers la zone à couper.
➔ Balancez l'appareil de droite à gauche. Ainsi, vous évitez que l'herbe coupée ne vous atteigne.
➔ Évitez de couper sur les arbres et les arbustes, les écorces d'arbres, les barres de bois, les revêtements muraux et les poteaux de clôture. Ceux-ci peuvent endommager rapidement le fil.

Retrait de l'accumulateur G

➔ Enfoncez le bouton de déverrouillage de l'accumulateur **[A]** ❶.
➔ Retirez l'accumulateur **[B]** ❸.

Maintenance

⚠ AVERTISSEMENT !

Risque de blessures ou de dommages matériels dû à des pièces mobiles.

- Durant les travaux de maintenance et de nettoyage sur l'appareil, le moteur doit toujours être coupé et l'outil de coupe complètement immobilisé.
- Retirer l'accumulateur avant d'effectuer des travaux sur l'appareil.
- L'appareil ne doit pas être lavé à l'eau.
- Confier les travaux de réparation et de maintenance ainsi que le remplacement des éléments de sécurité exclusivement à un technicien qualifié ou à un atelier spécialisé.

Nettoyage

➔ Éteignez le taille-herbe, attendez jusqu'à ce que l'outil de coupe se soit entièrement immobilisé puis retirez l'accumulateur.
➔ Après chaque utilisation, nettoyez l'appareil à l'aide d'une balayette.
➔ Retirez à intervalles réguliers les résidus d'herbe des fentes d'aération et de la face inférieure de l'appareil.

Montage et remplacement du fil de coupe L M N

⚠ AVERTISSEMENT !

Attention au risque de blessures pouvant être occasionnées par l'outil de coupe.

- Avant de modifier les réglages de l'appareil, éteignez le moteur et attendez que l'outil de coupe se soit entièrement immobilisé.
- Gardez vos mains à l'écart du fil rotatif.
- Retirer l'accumulateur avant d'effectuer des travaux sur l'appareil.
- N'utilisez jamais de corde renforcée de métal, de fil métallique, de chaîne, de corde ou d'articles similaires. Ceux-ci peuvent se casser et se transformer en projectiles dangereux et gravement endommager l'appareil.
- Utilisez uniquement des fils de rechange d'origine avec un diamètre de 2,0 mm. L'utilisation d'un fil de coupe plus épais peut provoquer une surchauffe ou défaillance du moteur.

➔ Découpez le fil de coupe neuf à une longueur de 6 m.
➔ Tournez la tête à fil **[B]** dans le sens inverse des aiguilles d'une montre jusqu'à la flèche **[A]** sur la tête à fil coïncide avec le passe-fil **[C]** dans le boîtier de bobine L ❶.
➔ Retirez entièrement l'ancien fil hors de la tête à fil.
➔ Faites glisser l'extrémité du nouveau fil de coupe dans le passe-fil et poussez-le jusqu'à ce qu'il dépasse d'env. 10 cm du passe-fil opposé M ❷.
➔ Tirez l'extrémité qui dépasse jusqu'à avoir la même longueur de fil des deux côtés du boîtier de bobine M ❸.
➔ Tenez fermement le couvercle de la bobine et tournez la tête à fil dans le sens inverse des aiguilles d'une montre jusqu'à ce qu'env. 15 cm dépassent de chaque passe-fil N ❹.

Remarque
Ne jamais enfoncer le bouton-poussoir pendant l'enroulement du fil !

Remplacement de l'unité de la bobine OP

AVERTISSEMENT !

Attention au risque de blessures pouvant être occasionnées par l'outil de coupe.

- Avant de modifier les réglages de l'appareil, éteignez le moteur et attendez que l'outil de coupe se soit entièrement immobilisé.
- Gardez vos mains à l'écart du fil rotatif.
- Retirer l'accumulateur avant d'effectuer des travaux sur l'appareil.

➔ Tournez la tête à fil **[B]** à droite ou à gauche jusqu'à ce que le trou **[D]** dans la rondelle d'écartement **[A]** soit aligné avec l'évidement **[E]** du boîtier de la transmission. Enfichez la tige de retenue **[F]** à travers l'évidement dans le trou et tenez-la fermement pour empêcher la rotation de l'arbre moteur **[G]**.

➔ Dévissez la tête à fil et retirez-la en tournant le support de tête à fil **[C]** dans le sens des aiguilles d'une montre.

Remarque
Pour dévisser la tête à fil, dévissez seulement au niveau du support.

➔ Avant de mettre un nouveau boîtier, retirez la rondelle d'écartement **[A]**. Retirez les saletés et l'herbe du carter moteur et de la rondelle d'écartement.

➔ Procédez comme dans le chapitre « Montage de la tête à fil ».

Transport et entreposage

AVERTISSEMENT !

Attention au risque de blessures pouvant être occasionnées par l'outil de coupe.

- Avant chaque transport et chaque stockage, éteindre l'appareil et attendre que l'outil de coupe se soit entièrement immobilisé.
- Retirez l'accumulateur avant de ranger ou de transporter l'appareil.

Entreposage

➔ Au terme de chaque saison, nettoyez minutieusement votre appareil.

➔ Entreposez l'appareil toujours dans un lieu sec et sûr inaccessible aux enfants.

➔ Retirez l'accumulateur du taille-herbe avant de ranger ce dernier.

➔ Stockez l'accumulateur dans un endroit frais et sec. Température d'entreposage recommandée : env. 0 à 23 °C. Tenez le taille-herbe et notamment ses composants en plastique à l'écart des liquides inflammables, de l'essence, des produits contenant du pétrole, des huiles pénétrantes etc. Ceux-ci contiennent des substances chimiques susceptibles d'endommager, d'attaquer ou de détériorer les composants en plastique du taille-herbe.

➔ Les engrais et autres produits phytosanitaires contiennent des substances susceptibles d'exercer une forte action corrosive sur les pièces métalliques du taille-herbe. Veuillez par conséquent ne pas stocker le taille-herbe à proximité de ces substances.

Dépannage

AVERTISSEMENT !

Risque de blessures ou de dommages matériels
- En cas de doute, adressez-vous toujours à un atelier spécialisé.
- Avant chaque contrôle ou avant d'effectuer des travaux sur l'appareil, éteignez le moteur et retirez l'accumulateur.

Problème	Cause possible	Solution
L'appareil s'éteint.	L'accumulateur est trop chaud.	Laissez refroidir l'accumulateur.
	L'accumulateur est déchargé.	Chargez l'accumulateur.
	La température de l'appareil (électronique) est trop élevée.	Laissez refroidir l'appareil et nettoyez éventuellement les fentes d'aération.
	Déclenchement par surintensité de courant	Si l'erreur se reproduit, adressez-vous à un atelier spécialisé.
Impossible de mettre l'appareil en marche.	L'accumulateur est déchargé.	Chargez l'accumulateur.
	Déclenchement à maximum de tension	Si l'erreur se reproduit, adressez-vous à un atelier spécialisé.
	Déclenchement par surintensité de courant	Si l'erreur se reproduit, adressez-vous à un atelier spécialisé.
	Température de l'accumulateur trop élevée ou trop faible.	Laissez refroidir ou chauffer l'accumulateur.
	L'accumulateur est défectueux.	Remplacez l'accumulateur.
Le réajustement du fil ne fonctionne pas pendant l'utilisation.	La bobine est vide.	Enroulez un fil de coupe neuf.
	La denture située entre le boîtier et la bobine de fil est encrassée.	Nettoyez les pièces à l'aide d'une brosse.
	Le fil de coupe est sectionné et s'est rétracté dans la bobine de fil. Le fil de coupe s'est coincé sur la bobine.	Retirez la bobine de fil puis retirez le fil de la bobine. Remontez la bobine et enroulez de nouveau le fil de coupe.
	Le fil est soudé sur la bobine.	Retirez le fil et enroulez de nouveau le fil.
Fortes vibrations	Les éléments de fixation de l'appareil se sont détachés.	Adressez-vous à un atelier spécialisé.

Garantie

Les dispositions de la garantie publiées par notre société ou notre importateur dans le pays respectif doivent être observées. À condition que la panne résulte d'un vice de matière ou de fabrication, l'appareil sera réparé à titre gracieux durant la période de couverture. En cas de recours à la garantie, veuillez vous adresser à votre revendeur ou à notre succursale la plus proche.

Déclaration de conformité CE

La déclaration de conformité CE jointe séparément contient des informations complémentaires à propos de l'appareil. La déclaration fait partie intégrante de la notice d'utilisation.

Élimination conforme aux impératifs écologiques

Les outils électriques, accessoires et emballages doivent faire l'objet d'un recyclage respectueux de l'environnement.

Accumulateurs/batteries :
Ne jetez pas les accumulateurs/batteries aux ordures ménagères, dans le feu ou dans l'eau. Les accumulateurs / batteries doivent faire l'objet d'une collecte, être recyclés ou éliminés de manière écologique.

Outils électriques :
Ne jetez pas l'outil électrique avec les ordures ménagères ! Remettez-le à un point de collecte approprié.

Indice

Significato dei simboli 37
Per la vostra sicurezza 37
Avvertenze sulla sicurezza 38
Utilizzo a norma 41
Elementi di comando 41
Messa in funzione 41
Montaggio 42
Funzionamento 43
Manutenzione 44
Trasporto e rimessaggio 45
Risoluzione delle anomalie 46
Garanzia 46
Dichiarazione di conformità CE 46
Smaltimento ecocompatibile 46

Significato dei simboli

AVVERTENZA!
Per ridurre il rischio di lesioni, leggere le istruzioni per l'uso!

Attenzione!
Non far avvicinare nessuno alla zona di pericolo.

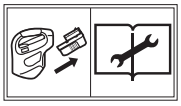

Rimuovere la batteria prima di eseguire qualsiasi lavoro sull'apparecchio!

Indossare protezioni per gli occhi!

Indossare protezioni per l'udito!

Non esporre l'apparecchio alla pioggia!

Nota
Mantenere sempre questi simboli in condizione leggibile. Sostituire i simboli danneggiati o non più leggibili.

Per la vostra sicurezza

Prima di impiegare l'apparecchio per la prima volta, leggere attentamente per intero queste istruzioni e comportarsi conformemente. *Conservare queste istruzioni per l'uso in modo da poterle consultare di nuovo in futuro o cederle al nuovo proprietario in caso di vendita dell'apparecchio.*

Leggere tutte le avvertenze sulla sicurezza e le istruzioni. Il mancato rispetto delle avvertenze sulla sicurezza e delle istruzioni può causare scosse elettriche, incendi e/o gravi lesioni.
Conservare tutte le avvertenze sulla sicurezza e le istruzioni per il futuro.

➔ Il termine "elettroutensile" utilizzato nelle avvertenze sulla sicurezza si riferisce a elettroutensili alimentati dalla rete elettrica (con cavo di alimentazione) e ad elettroutensili alimentati a batteria (senza cavo di alimentazione).
➔ Prima della prima messa in funzione leggere assolutamente le avvertenze sulla sicurezza!

La mancata osservanza delle istruzioni per l'uso e delle avvertenze sulla sicurezza può provocare danni all'apparecchio e mettere in pericolo l'utente e altre persone.

➔ Tutte le persone che si occupano della messa in funzione, dell'utilizzo e della manutenzione dell'apparecchio devono essere opportunamente qualificate.

Divieto di apportare modifiche e trasformazioni arbitrarie

È vietato apportare modifiche all'apparecchio o utilizzarlo per ottenerne apparecchi supplementari. Tali modifiche possono provocare lesioni personali e determinare malfunzionamenti.

➔ Eventuali riparazioni all'apparecchio possono essere effettuate solo da persone appositamente incaricate e addestrate. A tale scopo utilizzare sempre ricambi originali. In questo modo si è certi di preservare la sicurezza dell'apparecchio.

Per la vostra sicurezza

Simboli associati alle informazioni di queste istruzioni per l'uso

I segnali e i simboli presenti in queste istruzioni per l'uso servono a consentire un utilizzo rapido e sicuro delle istruzioni per l'uso e dell'apparecchio.

Nota
Informazioni per rendere l'utilizzo dell'apparecchio il più possibile efficace e pratico.

➔ **Operazione**
Indica un'operazione da svolgere.

✓ **Risultato dell'operazione**
Mostra il risultato di una sequenza di operazioni.

[1]Numero di posizione
All'interno del testo i numeri di posizione sono inseriti tra parentesi quadre [ ].

A Identificativo figura
All'interno del testo le figure sono identificate e numerate con delle lettere.

❶ Numero operazione
All'interno del testo la sequenza definita delle operazioni è opportunamente numerata.

Livelli di pericolo delle avvertenze

Nelle presenti istruzioni per l'uso, per segnalare le potenziali situazioni pericolose vengono utilizzati i seguenti livelli di pericolo:

⚠ PERICOLO!

Situazione di pericolo imminente che, se non evitata, provoca gravi lesioni, potenzialmente mortali.

⚠ AVVERTENZA!

Situazione potenzialmente pericolosa che, se non evitata, può provocare gravi lesioni, potenzialmente mortali.

⚠ ATTENZIONE!

Situazione potenzialmente pericolosa che, se non evitata, può provocare lesioni di minore o modesta entità.

Avviso!

Situazione potenzialmente negativa che, se non evitata, può causare danni materiali.

Struttura delle avvertenze sulla sicurezza

⚠ PERICOLO!

Tipo e origine del pericolo!
➲ Conseguenze della mancata osservanza
➢ Cosa fare per prevenire il pericolo

Avvertenze sulla sicurezza

Protezione personale e di terzi

- **Per motivi di sicurezza non devono utilizzare il tagliaerba i bambini e coloro che non hanno letto le istruzioni per l'uso.** Eventuali disposizioni locali potrebbero prescrivere una diversa età minima per l'utente dell'apparecchio.
- **Non mettere in funzione il tagliaerba se nelle sue vicinanze sono presenti altre persone (in particolare bambini) o animali.** Assicurarsi inoltre che i bambini non giochino con il tagliaerba.
- **Interrompere l'uso della macchina, quando si notano persone (in particolare bambini) oppure animali domestici nelle vicinanze.**
- **Questo apparecchio non deve essere utilizzato da bambini e da persone con limitate capacità fisiche, sensoriali o mentali o con esperienza e conoscenze insufficienti. Inoltre, l'apparecchio non deve essere utilizzato da persone che non abbiano familiarità con le presenti istruzioni per l'uso.** Le normative locali possono prevedere un'età limite per gli utenti.
- **La pulizia e la manutenzione non devono essere eseguite da bambini.**
- **Accendere il motore solo quando i propri piedi e le proprie mani sono a una distanza di sicurezza dal dispositivo di taglio.**
- **Rimuovere sempre la batteria dall'apparecchio se si lascia l'apparecchio incustodito e durante la rimozione di un inceppamento.**
- **Quando si lavora con il tagliaerba e si eseguono interventi su di esso, indossare sempre scarpe robuste e pantaloni lunghi, nonché gli altri necessari dispositivi di protezione individuale (occhiali di protezione, cuffie insonorizzanti, guanti da lavoro, ecc.).** Indossando i dispositivi di protezione individuale si riduce il rischio di lesioni. Evitare di indossare indumenti larghi ecc. che possono rimanere intrappolati nell'utensile di taglio.

Avvertenze sulla sicurezza

Prima dell'uso

- **Prima di iniziare a lavorare, cercare di familiarizzare con il tagliaerba, le sue funzioni e i suoi elementi di comando.**
- **Non utilizzare il tagliaerba se l'interruttore è difettoso e non si riesce più ad accenderlo o spegnerlo.** Farlo riparare da un tecnico qualificato o un'officina specializzata.
- **Non utilizzare mai l'apparecchio se i dispositivi di protezione o le coperture sono danneggiati o assenti.** Farli riparare o se necessario sostituire da un tecnico qualificato o un'officina specializzata.
- **Prima dell'uso, assicurarsi che dal prato siano stati rimossi rami, pietre, fili di ferro, ecc. e per tutto il tempo in cui si taglia l'erba prestare attenzione a questo tipo di oggetti.**
- **Prima di cambiare le regolazioni dell'apparecchio o di pulirlo, spegnere l'apparecchio e rimuovere la batteria.**
- **Leggere e rispettare il manuale di istruzioni della batteria e del caricabatterie.**

Durante l'uso

- **Fare attenzione alle lesioni a piedi e mani a causa del dispositivo di taglio.**
- **Rimuovere la batteria dall'apparecchio:**
  - ogni volta che ci si allontana dall'apparecchio.
  - prima di rimuovere gli inceppamenti.
  - prima di controllare, pulire o lavorare con l'apparecchio.
  - dopo il contatto con un corpo estraneo, per controllare se l'apparecchio è danneggiato.
  - per un controllo immediato, se l'apparecchio inizia a vibrare molto.
- **Non utilizzare l'apparecchio in ambienti a rischio di esplosione, in cui sono presenti liquidi, gas o polveri infiammabili. Il tagliaerba può produrre scintille che, a loro volta, possono far infiammare la polvere o i vapori.**
- **Se si interrompe il lavoro, non lasciare mai il tagliaerba incustodito e riporlo in un luogo sicuro.**
- **Durante l'accensione tenere il tagliaerba parallelo al prato, per evitare il rischio di lesioni.**
- **Tenersi a distanza di sicurezza dal filo rotante anche durante il lavoro.**
- **Non mettere le mani nel filo rotante.**
- **Fare attenzione a non ferirsi con il tagliafilo. Dopo aver estratto un nuovo filo, tenere sempre l'apparecchio nella normale posizione di lavoro prima di accenderlo.**
- **Indossare adeguate protezioni per gli occhi e per l'udito!**
- **Evitare di tenere una postura innaturale. Cercare di puntare bene i piedi a terra e di non perdere mai l'equilibrio.** Fare particolare attenzione quando ci si muove su un pendio. Non correre mai, ma procedere a passo tranquillo in avanti. In questo modo si riuscirà a meglio controllare l'apparecchio nel caso in cui si dovessero presentare situazioni inaspettate.
- **Prestare particolare attenzione quando si procede all'indietro. Pericolo di inciampare!**
- **Rimuovere la batteria durante il trasporto da/verso i punti di lavoro.**
- **I dispositivi di commutazione installati sull'apparecchio non devono essere mai bypassati o manipolati.**
- **Non sbattere la testina del filo sul terreno e contro gli spigoli delle pareti. Se la testina del filo ha sbattuto violentemente una volta, fare attenzione alle maggiori vibrazioni sull'impugnatura.** Se così fosse, l'apparecchio deve essere controllato ed eventualmente riparato da un tecnico qualificato o un'officina specializzata.

Note sulle vibrazioni:

- **Le vibrazioni possono causare danni al sistema nervoso e disturbi della circolazione sanguigna a livello di mani e braccia.**
- **Durante il lavoro in ambienti freddi indossare indumenti caldi e tenere le mani calde e asciutte.**
- **Fare delle pause.**
- **Se la pelle delle dita o delle mani presenta intorpidimento, formicolio, dolore o diventa pallida, smettere di lavorare con la macchina e consultare eventualmente un medico.**
- **I valori indicati di emissione vibratoria:**
  - Sono stati misurati con un metodo di prova a norma.
  - Consentono di stimare le emissioni dell'elettroutensile e di confrontare tra loro diversi elettroutensili. A seconda delle condizioni di utilizzo, dello stato dell'elettroutensile o degli inserti, la sollecitazione effettiva può risultare maggiore o minore. Per la stima tenere conto di pause di lavoro e fasi a sollecitazione ridotta. Sulla base dei valori stimati stabilire delle misure di protezione per l'utente, ad esempio misure organizzative.

Avvertenze sulla sicurezza

Al termine dell'uso

- **Spegnere l'apparecchio, rimuovere la batteria e controllare se l'apparecchio è danneggiato. Attenzione, pericolo! L'utensile di taglio continua a girare!**
- **Nel caso si debbano effettuare interventi di pulizia e manutenzione sull'apparecchio, spegnere l'apparecchio e rimuovere la batteria.**
- **Attendere sempre che l'utensile di taglio si sia fermato e non toccare parti mobili pericolose prima di aver rimosso la batteria.**
- **La rimozione dei dispositivi di protezione o la sostituzione della bobina di filo possono essere effettuate solo dopo aver rimosso la batteria.** Utilizzare solo bobine di filo in materiale plastico originali e attenersi alle indicazioni di montaggio!
- **Verificare che le fessure di aerazione non siano sporche.**
- **Non pulire il tagliaerba con acqua.**
- **Riporre l'apparecchio in un luogo sicuro.**
- **Tenere l'apparecchio fuori dalla portata dei bambini.**
- **Far raffreddare l'apparecchio prima di appoggiarlo e/o prima del rimessaggio.**

Avvertenze generali sulla sicurezza

- **Non sostituire mai il dispositivo di taglio non metallico con un dispositivo di taglio metallico!**
- **Le parti di ricambio devono essere conformi ai requisiti prescritti dal costruttore.** Pertanto utilizzare solo parti di ricambio originali o parti di ricambio omologate dal costruttore. Quando si effettuano interventi di sostituzione, attenersi sempre alle indicazioni di montaggio fornite in dotazione e rimuovere la batteria prima di iniziare.
- **Far eseguire le riparazioni esclusivamente da tecnici specializzati e qualificati o presso un'officina specializzata.** Gli indirizzi delle officine specializzate si trovano sul nostro sito Internet.
- **Utilizzare solo le batterie apposite con gli elettroutensili.** L'uso di altre batterie può comportare lesioni e pericolo di incendio.
- **Questo tagliaerba è stato concepito per consentire di tagliare l'erba sui bordi e in piccoli prati e terreni erbosi in ambito privato.** Dato il rischio di lesioni a cui sono esposti l'utente o altre persone, l'apparecchio non deve essere utilizzato per altri scopi.
- **Utilizzare il tagliaerba solo alla luce del giorno o in presenza di una buona illuminazione artificiale.** Tenere l'area di lavoro pulita e ben illuminata.
- **Utilizzare il tagliaerba solo in condizioni atmosferiche asciutte.** Non esporre l'apparecchio a pioggia o umidità e non utilizzarlo durante un temporale. Eventuali infiltrazioni d'acqua all'interno del tagliaerba incrementano il rischio di scossa elettrica.
- **Anche attenendosi a tutte le istruzioni di sicurezza e per l'uso rimane sempre un rischio residuo di lesioni e danni alle cose.** È necessario esserne sempre consapevoli.
- **Sostituire tutti i segnali di indicazione usurati o danneggiati sull'apparecchio.**
- **Utilizzare solo batterie e caricabatteria approvati dal costruttore.** Le denominazioni delle batterie/dei caricabatteria approvati sono riportate nella Dichiarazione di conformità CE allegata.

Utilizzo a norma

Questo tagliaerba con bobina di filo montata è stato concepito esclusivamente per consentire di tagliare l'erba sui bordi e in piccoli prati e terreni erbosi in ambito privato.

Ogni altro uso diverso da questo è considerato non a norma. L'utente sarà responsabile degli eventuali danni provocati da un utilizzo non a norma.

Utilizzo non conforme

Questo tagliaerba non deve essere utilizzato in aree pubbliche, parchi, impianti sportivi, su strade ecc. nonché in ambito agricolo e forestale.

Dato il rischio di lesioni a cui è esposto l'utente, il tagliaerba non deve essere utilizzato per tagliare rami spessi e per lo sminuzzamento al fine del compostaggio.

Targhetta Q

Posizione

La targhetta si trova sul corpo del tagliaerba.

Nota
La marcatura ha valore di documento legale e non deve essere modificata o resa irriconoscibile.

Struttura

1 Costruttore
2 Nome modello
3 Tensione nominale, tipo di corrente
4 Intensità di corrente
5 Max. numero di giri mandrino in min^{-1} (intervalli LO/HI)
6 Livello di potenza sonora garantito
7 Classe di protezione
8 Avvertenza per lo smaltimento
9 Marcatura CE
10 Gruppo apparecchio
11 Anno di costruzione
12 Numero di modello
13 Numero di serie con codice a barre
14 Numero di serie

Elementi di comando

Elementi di comando A

A Impugnatura
B Limitatore numero di giri
C Maniglia centrale
D Alloggiamento motore
E Corpo della bobina con bobina di filo
F Tagliafilo
G Copertura di protezione
H Asta telescopica inferiore del tagliaerba
I Chiusura rapida per la regolazione dell'asta telescopica
J Asta telescopica superiore del tagliaerba
K Interruttore di interruzione del funzionamento
L Tasto per accensione/spegnimento con funzione di regolazione del numero di giri
M Vano batteria
N Sblocco batteria

Messa in funzione

Documentazione integrativa

Mettere in funzione l'apparecchio solo se si dispone delle istruzioni per l'uso in dotazione del caricabatteria e della batteria e se queste sono state comprese e vengono rispettate.

Caricamento della batteria

AVVERTENZA!

Pericolo di lesioni o danni materiali

➢ Caricare la batteria esclusivamente con il caricabatteria approvato dal costruttore. Le denominazioni dei caricabatteria approvati sono reperibili nella dichiarazione di conformità CE allegata.

Avviso!

La batteria viene spedita parzialmente carica. Per garantire le massime prestazioni della batteria, caricare completamente la batteria prima del primo utilizzo.

➔ Caricare la batteria secondo le istruzioni riportate nella documentazione integrativa.

Orari per l'uso

✓ Attenersi alle normative regionali.
➔ Richiedere all'autorità competente locale quali sono gli orari consentiti per l'uso.

Montaggio

Montaggio dell'unità inferiore dell'asta telescopica B

➔ Rimuovere la fascetta serracavi applicata come protezione per il trasporto delle due metà dell'asta telescopica.
➔ Aprire la chiusura rapida **[D]**.
➔ Spingere la boccola **[C]** sull'asta telescopica inferiore **[E]** verso l'alto, fino a battuta sulla parte terminale dell'asta telescopica.
➔ Chiudere la chiusura rapida **[D]**.
➔ Inserire l'asta telescopica superiore nell'asta telescopica inferiore, tenendo la chiusura rapida chiusa. Il corretto innesto del pulsante di bloccaggio **[A]** nell'apertura di bloccaggio **[F]** è confermato da un rumore a scatto.
➔ Rimuovere il supporto di montaggio **[G]**.
➔ Serrare la vite superiore **[B]** con un cacciavite a croce.

Montare la copertura di protezione C

➔ Posizionare la copertura di protezione **[A]** sull'alloggiamento motore **[B]**.
➔ Fissare la copertura di protezione sull'alloggiamento motore, tramite le quattro viti in dotazione **[C]**.

Montaggio della testina del filo D

➔ Applicare la rondella distanziatrice **[A]** sull'albero motore e prestare attenzione, che l'incavo della rondella distanziatrice sia correttamente posizionato sulla scanalatura dell'albero motore ❶.
➔ Ruotare la rondella distanziatrice a destra o a sinistra, fino a portare il foro **[D]** sulla rondella distanziatrice in linea con l'incavo **[E]** della scatola ingranaggi.
➔ Inserire l'astina **[F]** nel foro attraverso l'incavo e tenerla ferma per bloccare la trasmissione ❷.
➔ Applicare la testina del filo **[B]** con il relativo supporto **[C]** sulla trasmissione ❸.
➔ Tenere ferma l'astina e serrare in senso antiorario (verso sinistra) la testina del filo dal relativo supporto **[C]** sulla trasmissione ❹.

Nota
Serrare la testina del filo solo sul relativo supporto sulla trasmissione.

➔ Rimuovere l'astina.
➔ Rimuovere (se presente) il nastro adesivo dal filo e dalla testa del tagliaerba.

Regolazione della lunghezza dell'asta telescopica E

La lunghezza complessiva del tagliaerba può essere regolata rilasciando la chiusura rapida **[A]**.
➔ Aprire la chiusura rapida **[A]** ❶.
➔ Tenendo l'asta telescopica inferiore dritta, farla scorrere verso l'alto o il basso, fino a ottenere la lunghezza desiderata ❷.
➔ Chiudere la chiusura rapida per bloccare l'asta telescopica in questa posizione ❸.

Montaggio e regolazione della maniglia centrale F

Montaggio:
➔ Aprire la chiusura rapida **[B]**.
➔ Regolare la maniglia centrale **[D]** sulla posizione desiderata, prestando sempre attenzione che la maniglia centrale si trovi nella guida della scanalatura **[A]** .
➔ Serrare le viti **[C]** sulla maniglia centrale.
➔ Chiudere la chiusura rapida **[B]**.

Regolazione:
➔ Per regolare la posizione della maniglia centrale **[D]** aprire la chiusura rapida **[B]** e spingere la maniglia verso l'alto o il basso, fino a raggiungere la posizione desiderata. Chiudere la chiusura rapida **[B]** per bloccare la maniglia.

⚠ AVVERTENZA!

Rischio di lesioni in caso di contatto con l'utensile di taglio.
➢ Effettuare le regolazioni sull'apparecchio solo a motore spento e utensile di taglio fermo.
➢ Non infilare gli arti in corrispondenza del filo rotante.
➢ Rimuovere la batteria prima di eseguire qualsiasi lavoro sull'apparecchio.

Funzionamento

Inserimento della batteria G

⚠ AVVERTENZA!

Utilizzo errato della batteria e del caricabatterie

➲ Pericolo di lesioni e danni materiali

➢ Leggere e rispettare le istruzioni per l'uso della batteria e del caricabatterie.

➔ Allineare la batteria **[B]** con le aperture sull'attrezzo **[C]**.
➔ Inserire la batteria **[B]** nell'utensile, fino a quando non è saldamente fissata e la si sente scattare in posizione ❶.

Accensione dell'apparecchio H

⚠ AVVERTENZA!

Pericolo di lesioni o danni materiali.

➢ Durante l'uso tenere sempre l'apparecchio con entrambe le mani. Una mano afferra l'impugnatura superiore e l'altra quella centrale.

➔ Tenere premuto l'interruttore di interruzione del funzionamento **[C]** in questa posizione ❶.
➔ Premere l'interruttore di accensione/spegnimento **[B]** ❷.
➔ Quando l'apparecchio è acceso, rilasciare l'interruttore di interruzione del funzionamento ❸.
➔ Tenere premuto l'interruttore di accensione/spegnimento per tenere in funzionamento l'apparecchio. Quanto più si tiene premuto l'interruttore di accensione/spegnimento, tanto più alto sarà il numero di giri del motore.
✓ L'apparecchio è in funzione.

Limitare il numero di giri del tagliaerba H

È possibile lavorare a una velocità più efficiente per prolungare la durata della batteria per lavori più ampi, oppure è possibile aumentare la velocità del tagliaerba per lavori che richiedono alte prestazioni.
➔ Tirare indietro il regolatore di velocità **[A]** , verso il vano batterie, in posizione "LO" per utilizzare il tagliaerba in modalità di risparmio energetico.
➔ Premere in avanti il regolatore di velocità **[A]**, verso la maniglia centrale, in posizione "HI" per tagliare aree con una vegetazione più folta e in cui è richiesto un numero di giri più elevato.

Spegnimento dell'apparecchio H

➔ Rilasciare completamente l'interruttore di accensione/spegnimento **[B]** per spegnere l'apparecchio.
✓ L'apparecchio è ora spento.

Nota
L'utensile di taglio continua a girare per un breve periodo dopo lo spegnimento.

Nota
Al rilascio dell'interruttore di accensione/spegnimento, l'interruttore di interruzione del funzionamento ritorna automaticamente nella sua posizione di partenza.

Regolazione del filo I

➔ Con apparecchio in moto, battere leggermente con la parte centrale della testina del filo **[A]** su una base solida, ad es. sul marciapiede o terreno solido (pressione pari a circa 3 kg). Vengono estratti automaticamente circa 1,5 cm di filo di taglio.

Nota
Il prolungamento del filo di nylon oltre la larghezza di taglio di 381 mm si ripercuote negativamente sulle prestazioni, sull'autonomia e sulla durata di vita del tagliaerba, poiché ne può conseguire il danneggiamento del motore.

Lavorare con il tagliaerba

⚠ AVVERTENZA!

Tenere il filo ruotante circa in parallelo al fondo (inclinazione non superiore a 30°). Il presente tagliaerba non è un tagliabordi. Non inclinare il tagliaerba in modo che il filo ruoti quasi ad angolo retto rispetto al terreno. Gli oggetti vaganti possono provocare gravi lesioni.

➔ Mantenere il tagliaerba acceso a un'angolazione idonea e muoverlo da un lato all'altro I J.
➔ Mantenere tra i piedi e la protezione di sicurezza una distanza minima di 610 mm K.

Consigli utili per usare il tagliaerba J K

➔ Tagliare con la punta del filo di taglio. Non muovere la testina del filo con forza attraverso l'erba non tagliata.

Nota
I recinti in rete metallica e gli steccati causano un'elevata usura del filo e possono causarne anche la rottura. Il filo può usurarsi velocemente se entra in contatto con muri di pietra e di mattoni, cordoli e superfici di legno.

➔ Non condurre la testa del filo sul pavimento o altre superfici.
➔ In presenza di erba alta, tagliare dall'alto verso il basso e non superare l'altezza di 30 cm.
➔ Tenere il tagliaerba in modo tale, che sia inclinato verso l'area da tagliare.
➔ Oscillare il tagliaerba da sinistra a destra durante il taglio. In questo modo si evita che il verde tagliato venga scagliato contro l'operatore.
➔ Evitare di tagliare alberi e arbusti, corteccia di albero, listelli di legno, rivestimenti di parete e pali di staccionata. Questi possono velocemente danneggiare il filo.

Rimozione della batteria G

➔ Premere lo sblocco della batteria **[A]** ❶.
➔ Rimuovere la batteria **[B]** ❸.

Manutenzione

⚠ AVVERTENZA!

Pericolo di lesioni o danni materiali a causa delle parti in movimento.

- Gli interventi di manutenzione e pulizia sull'apparecchio possono essere effettuati solo a motore fermo e utensile di taglio fermo.
- Rimuovere la batteria prima di eseguire qualsiasi lavoro sull'apparecchio.
- Non lavare l'apparecchio con acqua.
- Far eseguire gli interventi di riparazione e manutenzione nonché la sostituzione di elementi di sicurezza da un tecnico qualificato o un'officina specializzata.

Pulizia

➔ Spegnere il tagliaerba, attendere che l'utensile di taglio si sia fermato e rimuovere la batteria.
➔ Pulire l'apparecchio con una spazzola dopo ogni utilizzo.
➔ Pulire a intervalli regolari le fessure di aerazione e il lato inferiore dell'apparecchio dai residui di erba.

Montaggio e cambio del filo di taglio L M N

⚠ AVVERTENZA!

Rischio di lesioni in caso di contatto con l'utensile di taglio.

- Effettuare le regolazioni sull'apparecchio solo a motore spento e utensile di taglio fermo.
- Non infilare gli arti in corrispondenza del filo rotante.
- Rimuovere la batteria prima di eseguire qualsiasi lavoro sull'apparecchio.
- Non usare mai fili con rinforzo metallico, fili metallici, catene, funi o simili. Potrebbero rompersi e trasformarsi in pericolosi proiettili, nonché danneggiare gravemente l'apparecchio.
- Utilizzare solo fili di ricambio originali con diametro di 2,0 mm. L'uso di fili di taglio più spessi può far surriscaldare il motore con conseguente blocco.

➔ Tagliare il nuovo filo a una lunghezza di max. 6 m.
➔ Ruotare la testina del filo **[B]** in senso antiorario, fino a quando la freccia **[A]** sulla testina del filo sia allineata con l'occhiello **[C]** sul corpo della bobina L ❶.
➔ Estrarre il filo vecchio per intero dalla testina del filo.
➔ Inserire un capo del filo di taglio nuovo nell'occhiello e spingerlo fino a farlo sporgere di ca. 10 cm dall'occhiello opposto M ❷.
➔ Estrarre il capo sporgente fino a ottenere due tratti di filo della stessa lunghezza sui due lati del corpo della bobina M ❸.
➔ Tenendo fermo il coperchio della bobina, ruotare la testina del filo in senso antiorario, finché da ciascun occhiello fuoriescono ca. 15 cm di filo N ❹.

Nota
Nell'avvolgere il filo, non premere mai la testina del filo!

Sostituzione del gruppo costruttivo della bobina di filo OP

AVVERTENZA!

Rischio di lesioni in caso di contatto con l'utensile di taglio.

- Effettuare le regolazioni sull'apparecchio solo a motore spento e utensile di taglio fermo.
- Non infilare gli arti in corrispondenza del filo rotante.
- Rimuovere la batteria prima di eseguire qualsiasi lavoro sull'apparecchio.

➔ Ruotare la testina del filo **[B]** a sinistra o a destra, fino a portare il foro **[D]**sulla rondella distanziatrice **[A]** in linea con l'incavo **[E]** della scatola ingranaggi. Inserire l'astina **[F]** nel foro attraverso l'incavo e tenerla ferma per evitare che la trasmissione **[G]** si giri.
➔ Svitare la testina del filo e rimuoverlo ruotando il supporto della testina del filo **[C]** in senso orario.

Nota
Serrare la testina del filo solo sul supporto della testina del filo.

➔ Rimuovere la rondella distanziatrice **[A]** prima di montare un nuovo alloggiamento. Rimuovere sporco ed erba dall'alloggiamento del motore e dalla rondella distanziatrice.
➔ Procedere come indicato al capitolo "Montaggio della testina del filo".

Trasporto e rimessaggio

AVVERTENZA!

Rischio di lesioni in caso di contatto con l'utensile di taglio.

- Prima di ogni trasporto e del rimessaggio, spegnere l'apparecchio e attendere l'arresto dell'utensile di taglio.
- Rimuovere la batteria prima del trasporto o del rimessaggio.

Rimessaggio

➔ Al termine di ogni stagione, sottoporre l'apparecchio a un'accurata pulizia.
➔ Conservare l'apparecchio in un luogo asciutto e sicuro che non sia accessibile ai bambini.
➔ Conservare la batteria e il tagliaerba separatamente.
➔ Conservare la batteria in un luogo fresco e asciutto. Temperatura di rimessaggio consigliata: circa 0 - 23 °C. Tenere il tagliaerba e, in particolare, le relative parti in materiale plastico lontano da liquidi dei freni, benzina, prodotti petroliferi, oli penetranti ecc. Questi ultimi contengono sostanze chimiche che possono danneggiare, intaccare o distruggere le parti in materiale plastico del tagliaerba.
➔ I fertilizzanti e altri prodotti chimici da giardino contengono sostanze che possono avere un effetto fortemente corrosivo sulle parti metalliche del tagliaerba. Pertanto non conservare il tagliaerba nelle vicinanze di queste sostanze.

Risoluzione delle anomalie

AVVERTENZA!

Pericolo di lesioni o danni materiali
- In caso di dubbio rivolgersi sempre a un'officina specializzata.
- Prima di ogni controllo o intervento sull'apparecchio, spegnere il motore e rimuovere la batteria.

Problema	Possibile causa	Rimedio
L'apparecchio si spegne.	La batteria è troppo calda.	Far raffreddare la batteria.
	La batteria è scarica.	Ricaricare la batteria.
	La temperatura dell'apparecchio (parte elettronica) è troppo alta.	Far raffreddare l'apparecchio e pulire eventualmente le fessure di aerazione.
	Sgancio per sovracorrente	Se il problema si ripresenta, rivolgersi a un'officina specializzata.
L'apparecchio non si accende.	La batteria è scarica.	Ricaricare la batteria.
	Sgancio per sovratensione	Se il problema si ripresenta, rivolgersi a un'officina specializzata.
	Sgancio per sovracorrente	Se il problema si ripresenta, rivolgersi a un'officina specializzata.
	Temperatura della batteria troppo alta o troppo bassa.	Far raffreddare o riscaldare la batteria.
	La batteria è difettosa.	Sostituire la batteria.
La regolazione del filo non funziona con l'apparecchio acceso.	La bobina è vuota.	Avvolgere del nuovo filo di taglio.
	La dentatura tra il corpo della bobina e la bobina di filo è sporca.	Con una spazzola rimuovere la sporcizia dai componenti.
	Il filo è strappato e rientrato nella bobina di filo. Il filo si è incastrato sulla bobina.	Estrarre la bobina di filo e rimuovere il filo dalla bobina. Reinserire la bobina e riavvolgere il filo di taglio.
	Il filo si è saldato sulla bobina.	Rimuovere il filo e riavvolgerlo.
Forti vibrazioni	Gli elementi di fissaggio dell'apparecchio si sono allentati.	Rivolgersi a un'officina specializzata.

Garanzia

A seconda del paese fanno fede le condizioni di garanzia emesse dalla nostra società o dal nostro importatore. Eventuali anomalie dell'apparecchio verranno riparate gratuitamente nell'ambito della garanzia, a condizione che la causa sia un difetto materiale o di produzione. In caso di richiesta di garanzia, rivolgersi al proprio venditore o alla filiale più vicina.

Dichiarazione di conformità CE

Ulteriori indicazioni sull'apparecchio sono riportate sulla dichiarazione di conformità CE allegata a parte, che è parte integrante di queste istruzioni per l'uso.

Smaltimento ecocompatibile

Elettroutensili, accessori e imballaggi devono essere destinati a centri di recupero ecocompatibili.

Batterie/pile:
Non gettare le batterie/pile nei rifiuti domestici, nel fuoco o nell'acqua. Le batterie/pile devono essere raccolte, conferite presso i punti di raccolta differenziata e smaltite in modo ecologico.

Utensili elettrici:
Non buttare l'elettrodomestico nei rifiuti domestici! Conferirlo a un'adeguata struttura di smaltimento.

Inhoud

Betekenis van de symbolen 47
Voor uw veiligheid 47
Veiligheidsaanwijzingen 48
Beoogd gebruik 51
Bedieningselementen 51
Ingebruikneming 51
Montage 52
Gebruik 52
Onderhoud 53
Transport en opslag 54
Verhelpen van storingen 55
Garantie 55
EG-conformiteitsverklaring 55
Milieuvriendelijke verwijdering 55

Betekenis van de symbolen

WAARSCHUWING!
Lees ter vermindering van gevaar voor verwondingen de gebruiks-handleiding!

Voorzichtig!
Houd derden altijd weg uit de geva-renzone.

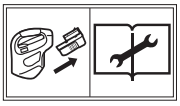

Voor alle werkzaamheden aan het apparaat de accu verwijderen!

Oogbescherming dragen!

Gehoorbescherming dragen!

Zorg dat het apparaat niet wordt blootgesteld aan regen!

Aanwijzing
Houd deze symbolen altijd in een leesbare toestand. Vervang beschadigde of niet leesbare symbolen.

Voor uw veiligheid

Lees voor het eerste gebruik van uw apparaat deze gebruikshandleiding zorg-vuldig en handel daarnaar. *Bewaar deze gebruikshandleiding voor later gebruik of de volgende eigenaar.*

Lees alle veiligheidsinstructies en aanwijzingen. Het negeren van veiligheidsaanwijzingen en instructies kan tot elektrische schokken, brand en/of ernstig letsel leiden.
Bewaar alle veiligheidsaanwijzingen en aanwijzingen voor toekomstig gebruik.

- ➔ Het in de veiligheidsaanwijzingen gebruikte begrip "elektrisch gereedschap" heeft betrekking op elektrisch gereedschap met netvoeding (met netsnoer) en op elektrisch gereedschap op een accu (zonder netsnoer).
- ➔ Lees vóór de eerste ingebruikname absoluut de veiligheidsaanwijzingen!
  Bij niet-naleving van de gebruikshandleiding en de veiligheidsaanwijzingen kunnen beschadigingen aan het apparaat en gevaren voor de bediener en andere personen ontstaan.
- ➔ Alle personen, die met de ingebruikname, bediening en onderhoud van het apparaat te maken hebben, moeten overeenkomstig zijn gekwalificeerd.

Verbod op eigenmachtige wijzigingen en ombouw

Het is verboden wijzigingen aan het apparaat aan te brengen of hier aanbouwapparaten van te maken. Zulke wijzigingen kunnen leiden tot persoonlijk letsel en storingen.

- ➔ Reparaties aan het apparaat mogen alleen worden uitgevoerd door hiertoe opgedragen en opgeleide personen. Gebruik hierbij altijd de originele reserveonderdelen. Daarmee wordt verzekerd, dat de veiligheid van het apparaat in stand wordt gehouden.

Voor uw veiligheid

Informatiesymbolen in deze handleiding

De tekens en symbolen in deze handleiding moeten u helpen, de handleiding en het apparaat snel en veilig te gebruiken.

Aanwijzing
Informatie over het meest effectieve of praktische gebruik van het apparaat.

➔ **Actiestap**
Vraagt u om een actie.

✓ **Actieresultaat**
Hier vindt u het resultaat van een reeks actiestappen.

[1] Positienummer
Positienummers zijn in de tekst met vierkante haakjes [ ] aangegeven.

A Illustratiekenmerk
Illustraties zijn met letters aangegeven en in de tekst gemarkeerd.

❶ Actiestapnummer
De vermelde volgorde van actiestappen is met nummers aangegeven in de tekst.

Gevarenniveaus van waarschuwingsaanwijzingen

In deze gebruikshandleiding worden de volgende gevarenniveaus gebruikt om op potentieel gevaarlijke situaties te wijzen:

⚠ GEVAAR!

De gevaarlijke situatie doet zich onmiddellijk voor en leidt, indien de maatregelen niet worden opgevolgd, tot ernstige verwondingen tot dodelijk letsel.

⚠ WAARSCHUWING!

De gevaarlijke situatie kan ontstaan en leidt, indien de maatregelen niet worden opgevolgd, tot ernstig letsel of de dood.

⚠ VOORZICHTIG!

De gevaarlijke situatie kan ontstaan en leidt, indien de maatregelen niet worden opgevolgd, tot licht of matig letsel.

Let op!

Een mogelijk schadelijke situatie kan ontstaan en leidt, indien deze niet wordt vermeden, tot materiele schade.

Opbouw van de veiligheidsaanwijzingen

⚠ GEVAAR!

Soort en bron van het gevaar!
➲ Gevolgen bij niet naleven
➢ Maatregel voor de veiligheid

Veiligheidsaanwijzingen

Bescherming van uzelf en andere personen

- **Om veiligheidsredenen mogen kinderen of personen, die de gebruiksaanwijzing niet kennen, de trimmer niet gebruiken.** Plaatselijke voorschriften kunnen de minimumleeftijd van de gebruiker bepalen.
- **Neem de trimmer niet in gebruik, wanneer er personen (vooral kinderen) of dieren dicht in de buurt zijn.** Zorg dat kinderen niet met de trimmer spelen.
- **Onderbreek het gebruik van de machine, als u merkt dat er personen (vooral kinderen) of huisdieren in de buurt zijn.**
- **Dit apparaat mag niet worden gebruikt door kinderen of personen met een lichamelijke, sensorische of geestelijke beperking of door personen met onvoldoende ervaring en kennis. Ook personen die niet vertrouwd zijn met deze gebruiksaanwijzing, mogen de machine niet gebruiken.** Plaatselijke voorschriften kunnen een leeftijdsbeperking voor gebruikers opleggen.
- **Reiniging en onderhoud mogen niet door kinderen worden uitgevoerd.**
- **Schakel de motor alleen in, wanneer uw voeten en handen op veilige afstand van de snij-inrichting zijn.**
- **Verwijder de accu altijd uit de machine, als u deze onbewaakt achterlaat of bij het verhelpen van een blokkering.**
- **Draag bij werkzaamheden met of aan de grastrimmer altijd vaste schoenen en een lange broek evenals verdere passende persoonlijke beschermingsmiddelen (veiligheidsbril, gehoorbescherming, werkhandschoenen enz.).** Het dragen van persoonlijke beschermingsmiddelen vermindert het gevaar voor letsel. Vermijd het dragen wijde losse kleding, etc., die kan worden gegrepen door het snijgereedschap.

Veiligheidsaanwijzingen

Vóór het gebruik

- **Maak u vóór aanvang van werkzaamheden met de trimmer vertrouwd met zijn functies en bedieningselementen.**
- **Gebruik geen grastrimmer, waarvan de schakelaar defect is en niet meer kan worden in- of uitgeschakeld.** Laat deze door een gekwalificeerd vakman of een gespecialiseerde werkplaats repareren.
- **De machine mag nooit worden gebruikt met beschadigde of ontbrekende veiligheidsvoorzieningen of afdekkingen.** Laat deze door een daartoe gekwalificeerd vakman of gespecialiseerde werkplaats repareren of indien nodig vervangen.
- **Vergewis u er voor het gebruik van, dat er geen takken, stenen, draden enz. op het gras liggen en houd tijdens het trimmen steeds rekening met dergelijke obstakels.**
- **Voor het uitvoeren van instellingen en het reinigen van de machine, de machine uitschakelen en de accu verwijderen.**
- **De gebruiksaanwijzing van de accu en het laadapparaat voor de accu lezen en opvolgen.**

Tijdens het gebruik

- **Wees voorzichtig en voorkom letsel aan handen en voeten door het maaigereedschap.**
- **Verwijder de accu uit de machine:**
  - altijd als u van de machine wegloopt.
  - voordat u blokkeringen verwijdert.
  - voor het controleren, reinigen of werken aan de machine.
  - na het raken van een vreemd voorwerp, om de machine te controleren op beschadigingen.
  - voor een directe controle, als het apparaat sterk begint te trillen.
- **Werk met het apparaat niet in een explosiegevaarlijke omgeving, waarin zich brandbare vloeistoffen, gassen of stoffen bevinden. De grastrimmer kan vonken afgeven, die het stof of de dampen kunnen doen ontsteken.**
- **Laat bij onderbrekingen van het werk de trimmer nooit onbeheerd achter en berg hem op een veilige plaats op.**
- **Houd de trimmer tijdens het inschakelen evenwijdig aan het gras om gevaar voor letsel te voorkomen.**
- **Houd ook tijdens het werk een veilige afstand tot de roterende draad.**
- **Grijp niet in de roterende maaikop.**
- **Wees voorzichtig dat u geen verwondingen oploopt door het draadmes. Na het uittrekken van een nieuwe draad, de trimmer altijd in de normale werkpositie houden, vóór het inschakelen van het apparaat.**
- **Draag altijd geschikte oog- en gehoorbescherming!**
- **Vermijd een abnormale lichaamshouding. Zorg dat u stevig staat en steeds uw evenwicht bewaart.** Let vooral goed op als u over hellingen loopt. Ren nooit, maar beweeg in een rustig tempo voorwaarts. Daardoor kunt u het apparaat in onverwachte situaties beter onder controle houden.
- **Wees zeer voorzichtig als u achteruit loopt. Struikelgevaar!**
- **De accu bij het transport van/ naar de verschillende werklocaties verwijderen.**
- **De op de machine gemonteerde schakelinrichtingen mogen nooit worden overbrugd of gewijzigd.**
- **Zorg ervoor dat de draadbox niet in contact komt met de bodem of met muren. Wanneer de draadbox aan een sterke schok is blootgesteld, moet u letten op sterke trilllingen in de handgreep.** Wanneer dat het geval is, moet het apparaat door een gekwalificeerd vakman of in een gespecialiseerde werkplaats worden gecontroleerd en indien nodig worden gerepareerd.

Aanwijzingen m.b.t. trillingen:

- **De effecten van trillingen kunnen schade aan zenuwen en storingen in de bloedcirculatie in handen en armen veroorzaken.**
- **Draag bij het werken in een koude omgeving warme kleding en houdt uw handen warm en droog.**
- **Pauzes houden.**
- **Merkt u dat de huid bij uw vingers of handen gevoelloos wordt, jeukt, zeer doet of wit verkleurd, stop dan met werken met de machine en bezoek eventueel een arts.**

Veiligheidsaanwijzingen

- **De aangegeven trillingsemissiewaarden:**
  - Zijn volgens een genormeerde testprocedure gemeten.
  - Maken de inschatting van de emissies van het elektrische gereedschap en de vergelijking verschillende elektrische gereedschappen mogelijk. Afhankelijk van de gebruiksomstandigheden, de toestand van het elektrisch gereedschap of de werkgereedschappen, kan de werkelijke belasting hoger of lager uitvallen. Houd bij het inschatten rekening met werkonderbrekingen en fasen met een geringere belasting. Definieer beschermingsmaatregelen op basis van de desbetreffende aangepaste geschatte waarden, bijv. organisatorische maatregelen.

Na het gebruik

- **Schakel de machine uit, verwijder de accu en controleer de machine op beschadiging. Let op, gevaar! Het snijgereedschap loopt na!**
- **Bij het uitvoeren van onderhouds- en reinigingswerkzaamheden aan de machine, de machine uitschakelen en de accu verwijderen.**
- **Wacht altijd tot het maaigereedschap volledig tot stilstand is gekomen en geen bewegende gevaarlijke onderdelen aanraken, zonder eerst de accu te verwijderen.**
- **Het verwijderen van veiligheidsvoorzieningen of het vervangen van de draadspoel, is alleen toegestaan bij een verwijderde accu.** Gebruik alleen originele draadspoelen en let op de inbouwinstructies!
- **Zorg ervoor dat de ventilatiesleuven vrij zijn van vuil.**
- **De grastrimmer niet reinigen met water.**
- **Berg de trimmer op een veilige plaats op.**
- **Berg de trimmer buiten het bereik van kinderen op.**
- **Laat de machine afkoelen, voor het weggleggen/opbergen.**

Algemene veiligheidsaanwijzingen

- **Het niet metalen maaigereedschap nooit vervangen door een metalen maaigereedschap!**
- **Vervangingsonderdelen moeten voldoen aan de door de fabrikant vastgelegde eisen.** Gebruik daarom alleen originele vervangingsonderdelen of de door de fabrikant goedgekeurde vervangingsonderdelen. Bij het vervangen altijd de meegeleverde inbouwinstructies opvolgen en de accu vooraf verwijderen.
- **Laat reparaties uitsluitend door een gekwalificeerd vakman of een gespecialiseerde werkplaats uitvoeren.** Adressen van gespecialiseerde werkplaatsen vindt u op onze internetpagina.
- **Gebruik uitsluitend de hiervoor bedoelde accu's in de elektrische gereedschappen.** Het gebruik van andere accu's kan leiden tot letsel en brandgevaar.
- **Deze trimmer is bestemd voor de verzorging van gazonkanten en kleinere grasvelden in de privésector.** Wegens gevaar voor lichamelijk letsel van de gebruiker of andere personen mag het apparaat niet voor andere doeleinden worden gebruikt.
- **Gebruik de trimmer alleen bij daglicht of goede kunstmatige verlichting.** Houd uw werkgebied schoon en goed verlicht.
- **Gebruik de trimmer alleen bij droog weer.** Houd het apparaat uit de buurt van regen of vocht en gebruik het niet tijdens een onweersbui. Het binnendringen van water in de grastrimmer verhoogt het risico op elektrische schokken.
- **Ook bij inachtneming van alle veiligheids- en bedieningsinstructies bestaat altijd een restrisico op letsel en materiële schade.** Wees u hier altijd bewust van.
- **Vervang alle versleten of beschadigde aanwijzingsborden op het apparaat.**
- **Gebruik alleen de door de fabrikant vrijgegeven accu's en laadapparaten.** De beschrijving van de vrijgegeven accu's/laadapparaten kunt u vinden in de bijgevoegde EG-conformiteitsverklaring.

Beoogd gebruik

Deze grastrimmer met geplaatste draadspoel is uitsluitend bedoeld voor de verzorging van graskanten en kleinere gazons en grasvelden in een privé-omgeving.

Elk ander of verdergaand gebruik geldt als niet beoogd. De gebruiker is aansprakelijk voor schade door niet beoogd gebruik.

Niet-bedoeld gebruik

Deze trimmer mag niet worden gebruikt op openbare plaatsen, in parken, sportinstallaties, aan wegen, enz., en ook niet in de land- en bosbouw.

Vanwege gevaar voor lichamelijk letsel bij de gebruiker van de grastrimmer, mag deze niet worden gebruikt voor het snijden van dikke takken en voor het vermalen voor compostering.

Typeplaatje Q

Positie

Het typeplaatje vindt u op de behuizing van de trimmer.

Aanwijzing
De markering bezit officiële waarde en mag niet gewijzigd of onleesbaar gemaakt worden.

Opbouw

1 Fabrikant
2 Modelnaam
3 Nominale spanning, stroomtype
4 Stroomsterkte
5 Max. spindeltoerental in min^{-1} (LO/HI-bereik)
6 Geluidsemissie gegarandeerd
7 Beschermingssoort
8 Afvoeraanwijzing
9 CE-markering
10 Apparaatgroep
11 Bouwjaar
12 Modelnummer
13 Barcode serienummer
14 serienummer

Bedieningselementen

Bedieningselementen A

A Handgreep
B Toerentalbegrenzer
C Middelste greep
D Motorbehuizing
E Spoelbehuizing met draadspoel
F Draadmes
G Beschermende afdekking
H Onderste trimmerschacht
I Snelsluiting voor instelling schachtlengte
J Bovenste trimmerschacht
K Bedieningsvergrendelingsschakelaar
L Aan/uit-schakelaar met functie van de toerentalregeling
M Accuvak
N Accu-ontgrendeling

Ingebruikneming

Aanvullende documentatie

Neem het apparaat pas in gebruik, wanneer u beschikt over de meegeleverde gebruikshandleidingen van het laadapparaat en de accu en u deze hebt begrepen en in acht genomen.

Accu laden

WAARSCHUWING!

Gevaar van verwondingen of materiële schade

➢ Accu uitsluitend met het door de fabrikant vrijgegeven laadapparaat laden. De aanduiding van de vrijgegeven laadapparaten kunt u vinden in de bijgevoegde EG-conformiteitsverklaring.

Let op!

De accu wordt gedeeltelijk opgeladen geleverd. De accu voor het eerste gebruik volledig opladen, om de volledige capaciteit van de accu te waarborgen.

➔ De accu opladen volgens de aanwijzingen in de aanvullende documentatie.

Bedrijfstijden

✓ Neem de regionale voorschriften in acht.
➔ Vraag de toegestane gebruikstijden op bij de lokale regelgevende instantie.

Montage

Onderste trimmerschachteenheid monteren B

➔ Verwijder de kabelbinder die als transportbeveiliging van de beide trimmerhelften dient.
➔ Open de snelsluiting **[D]**.
➔ Schuif de huls **[C]** aan de onderste trimmerschacht **[E]** tot de aanslag aan het schachteinde naar boven.
➔ Sluit de snelsluiting **[D]**.
➔ Schuif met gesloten snelsluiting de bovenste trimmerschacht in de onderste trimmerschacht. Wanneer der vergrendelingsknop **[A]** goed in de vergrendelingsopening **[F]** klikt, is een klikgeluid te horen.
➔ Verwijder die montagehulp **[G]**.
➔ Draai de bovenste schroef **[B]** vast met een kruiskopschroevendraaier.

Beschermende afdekking monteren C

➔ Plaats de beschermende afdekking **[A]** op de motorbehuizing **[B]**.
➔ Bevestig de beschermende afdekking met de meegeleverde vier schroeven **[C]** op de motorbehuizing.

Draadkop monteren D

➔ Installeer de afstandsring **[A]** op de aandrijfas en let erop, dat de afstandsring met de uitsparing correct op de groef van de aandrijfas zit ❶.
➔ Draai de afstandsring naar links of rechts, tot het gat **[D]** in de afstandsring met de uitsparing **[E]** van het transmissiehuis in één lijn ligt.
➔ Steek de houderstang **[F]** door de uitsparing in het gat en houd vast, om de aandrijvingstransmissie te vergrendelen ❷.
➔ Zet de draadkop **[B]** met de draadkophouder **[C]** op de aandrijfas ❸.
➔ Houd de houderstang vast en draai de draadkop aan de draadkophouder **[C]** tegen de klok in (naar links) vast op de aandrijfas ❹.

Aanwijzing
Schroef de draadkop alleen aan de draadkophouder op de aandrijfas vast.

➔ Verwijder de houderstang.
➔ Verwijder het plakband (indien aanwezig) aan trimmerdraad en trimmerkop.

Trimmerschachtlengte instellen E

De totale lengte van de trimmer kan door losmaken van de snelsluiting **[A]** worden ingesteld.
➔ Open de snelsluiting **[A]** ❶.
➔ Schuif de onderste trimmerschacht recht naar boven of onder, tot de gewenste lengte is bereikt ❷.
➔ Sluit de snelsluiting om de trimmerschacht in deze positie te vergrendelen ❸.

Middelste greep monteren en instellen F

Monteren:
➔ Open de snelsluiting **[B]**.
➔ Lijn de middelste greep **[D]** uit op de gewenste positie. Let er daarbij op, dat de middelste greep in de geleiding van de groef **[a]** zit.
➔ Draai de schroeven **[c]** aan de middelste greep vast.
➔ Sluit de snelsluiting **[B]**.

Instellen:
➔ Om de positie van de middelste greep **[D]** in te stellen, opent u de snelsluiting **[B]** en schuift u de handgreep op en neer, tot hij op de gewenste plaats zit. Sluit de snelsluiting **[B]**, om de greep te vergrendelen.

⚠ WAARSCHUWING!

Gevaar voor letsel door het snijgereedschap.
➢ Instellingen aan het apparaat enkel bij uitgeschakelde motor en stilstaande maaikop uitvoeren.
➢ Grijp niet in de roterende maaikop.
➢ Voor alle werkzaamheden aan de machine de accu verwijderen.

Gebruik

Breng de accu aan G

⚠ WAARSCHUWING!

Verkeerd gebruik van de accu en het laadapparaat
➲ Gevaar voor letsel en materiële schade
➢ De gebruiksaanwijzing van de accu en het laadapparaat voor de accu lezen en opvolgen.

➔ Lijn de accu **[B]** uit met de uitsparingen **[C]** van het gereedschap.
➔ Schuif de accu **[B]** in het gereedschap, tot hij hoorbaar vastklikt en vastzit ❶.

Apparaat inschakelen H

⚠ WAARSCHUWING!

Gevaar van letsel of materiële schade.
➢ Houd het apparaat tijdens gebruik altijd met beide handen vast. Eén hand omvat de handgreep, de andere hand omvat de middengreep.

➔ Druk de bedieningsvergrendelingsschakelaar **[C]** en houd hem in deze positie ❶.
➔ Druk de aan/uit-schakelaar **[B]** ❷.

➔ Wanneer het apparaat in bedrijf is, laat u de bedieningsvergrendelingsschakelaar los ❸.
➔ Houd de aan/uit-schakelaar gedrukt, om het apparaat in bedrijf te houden. Hoe verder de aan/uit-schakelaar wordt gedrukt des te hoger het toerental van de motor.
✓ De machine is in gebruik.

Toerental van de trimmer begrenzen H

U kunt met een efficiënte snelheid werken, om de accuduur bij omvangrijke taken te verlengen, of u kunt de trimmersnelheid verhogen voor zwaar werk.
➔ Trek de snelheidsregelaar **[A]** naar achteren in de richting van het batterijvak in de positie „LO“, om de trimmer energiebesparend te gebruiken.
➔ Druk de snelheidsregelaar **[A]** naar voren in de richting van de middelste greep in de positie „HI“, om bereiken met dichtere begroeiing te maaien, waarvoor een hoger toerental nodig is.

Apparaat uitschakelen H

➔ Laat voor het uitschakelen van het apparaat de aan/uit-schakelaar **[B]** helemaal los.
✓ Het apparaat is uitgeschakeld.

Opmerking
Het snijgereedschap loopt na het uitschakelen nog eventjes door.

Aanwijzing
Bij het loslaten van de aan/uit-schakelaar keert de bedieningsvergrendelingsschakelaar automatisch terug naar zijn uitgangspositie.

Draadnastelling I

➔ Tik het lopende apparaat met het midden van de draadkop **[A]** op een vaste ondergrond, bijvoorbeeld een tegel of vaste grond (aanduwdruk ca. 3 kg). Er wordt automatisch ca. 1,5 cm snijdraad toegevoerd.

Aanwijzing
Het verlengen van de nylondraad boven de maaibreedte van 381 mm heeft een negatief effect op de prestaties, de looptijd en de levensduur van de trimmer, omdat de motor kan worden beschadigd.

Werken met de trimmer

⚠ WAARSCHUWING!

Houd de draaiende draad ongeveer parallel met de bodem (niet meer dan 30° geneigd). Deze trimmer is geen randentrimmer. Neig de trimmer niet zo, dat de draad in een bijna rechte hoek ten opzichte van de bodem draait. Rondvliegende delen kunnen zware verwondingen veroorzaken.

➔ Houd de ingeschakelde trimmer in een passende hoek en beweeg hem van een kant naar de andere I J.
➔ Houd tussen uw voeten en de beschermende afdekking een minimale afstand van 610 mm aan K.

Praktische tips voor het trimmen J K

➔ Maai met de rand van de snijdraad. Beweeg de draadkop niet met geweld door ongemaaid gras.

Aanwijzing
Draad- en latwerkhekken leiden tot een verhoogde draadslijtage en zelfs afbreken van de draad. Aan steen- en tegelwanden, stoepranden en houten oppervlakken kan de draad snel slijten.

➔ Houd de draadkop niet op de bodem of andere oppervlakken.
➔ Bij lang gras maait u van boven naar beneden en overschrijdt daarbij niet de hoogte van 30 cm.
➔ Houd de trimmer zo, dat hij in de richting van het te snijden bereik is geneigd.
➔ Zwenk de trimmer bij het maaien van links naar rechts. Daardoor wordt vermeden, dat het maaigoed de bediener raakt.
➔ Vermijd bomen en struiken; boomschors, houten lijstwerk, gevelbeplating en hekpalen te trimmen. Deze kunnen snel worden beschadigd door de draad.

Accu verwijderen G

➔ Druk de accu-ontgrendeling **[A]** ❶.
➔ Verwijder de accu **[B]** ❸.

Onderhoud

⚠ WAARSCHUWING!

Gevaar voor letsel of materiële schade door bewegende onderdelen.
- Onderhouds- en reinigingswerkzaamheden aan het apparaat mogen alleen bij uitgeschakelde motor en stilstaande maaikop worden uitgevoerd.
- Voor alle werkzaamheden aan de machine de accu verwijderen.
- Apparaat niet met water reinigen.
- Reparatie- en onderhoudswerkzaamheden en het vervangen van veiligheidselementen alleen door een gekwalificeerd vakman of door een gespecialiseerde werkplaats laten uitvoeren.

Reiniging

➔ De grastrimmer uitschakelen en wachten tot het snijgereedschap tot stilstand is gekomen en verwijder de accu.
➔ Reinig het apparaat na elk gebruik met een handveger.
➔ Verwijder ook regelmatig grasresten uit de ventilatiesleuven en aan de onderkant van het apparaat.

Inbouw en wissel van de trimdraad L M N

⚠ WAARSCHUWING!

Gevaar voor letsel door het snijgereedschap.
- ➢ Instellingen aan het apparaat enkel bij uitgeschakelde motor en stilstaande maaikop uitvoeren.
- ➢ Grijp niet in de roterende maaikop.
- ➢ Voor alle werkzaamheden aan de machine de accu verwijderen.
- ➢ Gebruik nooit met metaal versterkt koord, draad, kettingen, touw of iets dergelijks. Deze kunnen afbreken en gevaarlijke projectielen worden en het apparaat ernstig beschadigen.
- ➢ Gebruik alleen origineel vervangingsdraad met een diameter van 2,0 mm. Bij gebruik van een dikkere trimdraad kan de motor oververhit raken of defect raken.

➔ Snijd de nieuwe trimdraad op een lengte van max. 6 m af.
➔ Draai de draadkop **[B]** linksom, tot de pijl **[A]** op de draadkop met het draadoog **[C]** in de spoelbehuizing overeenstemt L ❶.
➔ Trek de oude draad volledig uit de draadkop.
➔ Schuif een uiteinde van de nieuw trimdraad in het draadoog en schuif de trimdraad zo ver, tot hij ca. 10 cm uit het tegenoverliggende draadoog steekt M ❷.
➔ Trek het uitstekende uiteinde zo ver uit, tot aan iedere zijde van de spoelbehuizing dezelfde draadlengte uitsteekt M ❸.
➔ Houd het spoeldeksel vast en draai de draadkop linksom, tot uit ieder draadoog ca. 15 cm uitsteekt N ❹.

Aanwijzing
De draadkop bij het opwikkelen van de draad nooit indrukken!

Spoelmontage vervangen O P

⚠ WAARSCHUWING!

Gevaar voor letsel door het snijgereedschap.
- ➢ Instellingen aan het apparaat enkel bij uitgeschakelde motor en stilstaande maaikop uitvoeren.
- ➢ Grijp niet in de roterende maaikop.
- ➢ Voor alle werkzaamheden aan de machine de accu verwijderen.

➔ Draai de draadkop **[B]** naar links of rechts, tot het gat **[D]** in de afstandsring **[A]** met de uitsparing **[E]** van het transmissiehuis in één lijn ligt. Steek de houderstang **[F]** door de uitsparing in het gat en houd vast, om te voorkomen, dat de aandrijfas **[G]** draait.
➔ Schroef de draadkop er af en verwijder hem, door de draadkophouder **[C]** rechtsom te draaien.

Aanwijzing
Schroef de draadkop alleen af aan de draadkophouder.

➔ Verwijder voor het aanbrengen van een nieuwe behuizing de afstandsring **[A]**. Verwijder vervuilingen en gras van de motorbehuizing en de afstandsring.
➔ Ga te werk zoals in het hoofdstuk "Draadkop monteren".

Transport en opslag

⚠ WAARSCHUWING!

Gevaar voor letsel door het snijgereedschap.
- ➢ Vóór elk transport en elke opslag de trimmer uitschakelen en wachten tot het snijgereedschap stilstaat.
- ➢ Verwijder de accu voor transport of opslag.

Opslag

➔ Reinig uw machine na elk seizoen grondig.
➔ De machine altijd opslaan op een droge en veilige locatie, die ontoegankelijk is voor kinderen.
➔ De accu en de grastrimmer gescheiden van elkaar opslaan.
➔ De accu opslaan op een koele en droge locatie. Aanbevolen opslagtemperatuur ca. 0 - 23 °C. De grastrimmer en vooral de kunststofonderdelen hiervan uit de buurt houden van remvloeistof, benzine, aardoliehoudende producten, kruipolie, etc. Deze bevatten chemische stoffen, die de kunststofonderdelen van de grastrimmer kunnen beschadigen, aantasten of vernielen.
➔ Meststoffen en andere tuinchemicaliën bevatten stoffen die sterke corrosie kunnen veroorzaken bij de metalen onderdelen van de grastrimmer. Uw grastrimmer niet in de directe nabijheid van deze stoffen opslaan.

Verhelpen van storingen

⚠ WAARSCHUWING!

Gevaar van verwondingen of materiële schade
- Bezoek bij twijfel altijd een gespecialiseerde werkplaats.
- Vóór elke controle of vóór werkzaamheden, de machine uitschakelen en de accu verwijderen.

Probleem	Mogelijke oorzaak	Oplossing
Het apparaat schakelt uit.	De accu is te heet.	Laat de accu afkoelen.
	De accu is ontladen.	De accu opladen.
	De temperatuur van de machine (elektronica) is te hoog.	Laat de machine afkoelen en reinig evt. de ventilatiesleuven
	Overstroomuitschakeling	Bezoek bij herhaald optreden een gespecialiseerde werkplaats.
De apparaat kan niet worden ingeschakeld.	De accu is ontladen.	De accu opladen.
	Overspanningsuitschakeling	Bezoek bij herhaald optreden een gespecialiseerde werkplaats.
	Overstroomuitschakeling	Bezoek bij herhaald optreden een gespecialiseerde werkplaats.
	Temperatuur van de accu te hoog of te laag.	Laat de accu afkoelen, resp. opwarmen.
	De accu is defect.	Vervang de accu.
De draadnastelling werkt niet tijdens het gebruik.	De spoel is leeg	Wikkel een nieuw snijdraad op.
	De vertanding tussen spoelbehuizing en draadspoel is vervuild.	Ontdoe de onderdelen met een borstel van vuil.
	De draad is afgebroken en in de draadspoel getrokken. De draad is klemgeraakt op de spoel.	Verwijder de draadspoel en verwijder de draad van de spoel. Monteer de spoel weer en wikkelen de snijdraad opnieuw op.
	De draad is vastgesmolten op de spoel.	Verwijder de draad en wikkel de draad opnieuw op.
Sterke trillingen	Bevestigingselementen van het apparaat zijn losgekomen.	Ga naar een gespecialiseerde werkplaats.

Garantie

In elk land gelden de door ons bedrijf of door de importeur opgegeven garantiebepalingen. Storingen aan uw apparaat verhelpen wij kosteloos in het kader van de garantie, indien een materiaal- of productiefout hiervan de oorzaak is. Neem voor garantie contact op met uw verkoper of de dichtstbijzijnde vestiging.

EG-conformiteitsverklaring

Meer informatie over het apparaat vindt u in de apart bijgevoegde EG-conformiteitsverklaring, die een bestanddeel van de gebruikshandleiding is.

Milieuvriendelijke verwijdering

Elektrisch gereedschap, accessoires en verpakkingen moeten milieuvriendelijk worden gerecycled.

Accu's/batterijen:
Gooi accu's/batterijen niet weg in het huishoudelijk afval, in vuur of in het water. Accu's/batterijen moeten worden ingezameld, gerecycled of op een milieuvriendelijke manier worden afgevoerd.

Elektrisch gereedschap:
Voer het elektrische gereedschap niet via het huidhoudelijk afval af! Het voor het recyclen inleveren bij een geschikt inzamelpunt.

Innehåll

Symbolförklaring 56
För din säkerhet 56
Säkerhetsanvisningar 57
Avsedd användning 59
Manöverorgan 60
Användning 60
Montering 60
Användning 61
Underhåll 62
Transport och förvaring 63
Åtgärda störningar 64
Garanti 64
EU-försäkran om överensstämmelse 64
Miljövänlig avfallshantering 64

Symbolförklaring

VARNING!
Se till att noga läsa igenom bruksanvisningen i syfte att minimera skaderisken!

Var försiktig!
Se till att inga personer befinner sig i riskområdet!

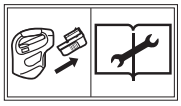

Ta bort batteriet före alla arbeten på maskinen.

Använd ögonskydd!

Använd hörselskydd!

Maskinen får inte utsättas för regn!

Information
Se till att dessa symboler alltid är i läsbart skick. Byt ut skadade eller oläsliga symboler.

För din säkerhet

Läs bruksanvisningen noga innan du använder din maskin första gången och följ dess anvisningar. *Förvara bruksanvisningen för framtida bruk eller för nästa ägare.*

Läs alla säkerhetsanvisningar och instruktioner. Om du inte följer säkerhetsanvisningarna eller instruktionerna kan det leda till elstötar, eldsvåda och/eller allvarliga personskador.

Spara alla säkerhetsanvisningar och instruktioner för framtida bruk.

➔ Begreppet ”elmaskin” som används i säkerhetsanvisningarna gäller såväl elnätdrivna elmaskiner (med nätkabel) som batteridrivna elmaskiner (utan nätkabel).

➔ Du måste ovillkorligen läsa säkerhetsanvisningarna innan du använder maskinen första gången! Om du inte följer bruksanvisningens och säkerhetsanvisningarnas instruktioner kan maskinen skadas och fara för användaren och andra personer uppstå.

➔ Alla som använder och underhåller maskinen måste vara rätt kvalificerade så att de kan utföra arbetet korrekt.

Förbjudet att egenmäktigt ändra eller bygga om maskinen

Det är förbjudet att utföra ändringar på maskinen eller att tillverka tillsatsanordningar av den. Sådana ändringar kan orsaka personskador och göra att maskinen inte fungerar korrekt.

➔ Reparationer måste utföras av auktoriserade och utbildade personer. Härvid ska alltid originalreservdelar användas. Därmed säkerställs att maskinens säkerhet upprätthålls.

För din säkerhet

Informationssymboler i bruksanvisningen

Bruksanvisningens tecken och symboler hjälper dig att kunna använda bruksanvisningen och maskinen snabbt och säkert.

Information
Information om hur du använder maskinen effektivast och på bästa sätt.

➔ **Arbetssteg**
Anger att ett arbete ska utföras.

✓ **Arbetsresultat**
Beskriver resultatet av arbetsstegen.

[1]Positionsnummer
Komponenternas positionsnummer anges inom hakparenteser [ ] i texten.

A Bildmärkning
Bruksanvisningens bilder är märkta med bokstäver som anges i texten.

❶ Arbetstegsnummer
Om arbetssteg ska utföras i en viss ordningsföljd är de numrerade och utmärkta i texten.

Varningarnas riskgradering

I den här bruksanvisningen används nedanstående riskgradering för att ange potentiellt farliga situationer:

⚠ FARA !

En omedelbart föreliggande fara som leder till allvarliga skador eller dödsfall om angivna åtgärder inte följs.

⚠ VARNING !

En farlig situation kan uppstå som leder till allvarliga skador eller dödsfall om angivna åtgärder inte följs.

⚠ VAR FÖRSIKTIG !

En farlig situation kan uppstå som leder till lätta eller obetydliga skador om angivna åtgärder inte följs.

Observera.

En eventuellt farlig situation kan uppstå som leder till sakskador om den inte undviks.

Säkerhetsanvisningarnas struktur

⚠ FARA !

Farans typ och orsak!
➲ Följder om anvisningar ignoreras.
➢ Åtgärder för att förebygga faran.

Säkerhetsanvisningar

Din och andras säkerhet

- **Barn och personer som inte känner till bruksanvisningens innehåll får inte använda grästrimmern av säkerhetsskäl.** Om det finns lokala bestämmelser om minimiålder är det dessa som ska följas.
- **Använd inte grästrimmern om personer (i synnerhet barn) eller djur befinner sig i dess omedelbara närhet.** Se till att barn inte kan leka med grästrimmern.
- **Stäng av maskinen om du ser att personer (i synnerhet barn) eller djur finns i närheten.**
- **Maskinen får inte användas av barn eller personer med nedsatt kroppslig, sensorisk eller mental förmåga, eller av personer med otillräcklig erfarenhet och kunskap. Den får heller inte användas av personer som inte känner till innehållet i bruksanvisningen.** Det kan finnas lokala föreskrifter om minimiålder för att få använda maskinen.
- **Barn får inre rengöra eller underhålla maskinen.**
- **Starta inte motorn innan dina händer och fötter är på säkert avstånd från skärutrustningen.**
- **Ta alltid ut batteriet ur maskinen om den lämnas utan uppsikt och medan du tar bort blockeringar.**
- **När du arbetar med eller på grästrimmern ska du alltid använda kraftiga skor, långbyxor samt annan lämplig personlig skyddsutrustning (skyddsglasögon, hörselskydd, arbetshandskar o.s.v.).** Personlig skyddsutrustning minskar risken för personskador. Undvik att bära vida kläder och annat som kan fastna i skärredskapet.

Före användningen

- **Bekanta dig med grästrimmern, dess funktioner och manöverorgan innan du börjar använda den.**

Säkerhetsanvisningar

- **Grästrimmern får inte användas om dess brytare är defekt och inte längre kan slås till eller från.** Den måste repareras av en kvalificerad fackman eller på en specialistverkstad.
- **Maskinen får inte användas om skyddsanordningar och kåpor är skadade eller saknas.** De måste repareras eller eventuellt bytas av en kvalificerad fackman eller på en specialistverkstad.
- **Innan du börjar trimma gräset ska du försäkra dig om att det inte ligger grenar, stenar, ståltråd och liknande i gräsmattan. Kontrollera detta hela tiden du trimmar gräset.**
- **Stäng av maskinen och ta ut batteriet innan du börjar ställa in eller rengöra maskinen.**
- **Läs och följ anvisningarna i batteriets och laddarens bruksanvisningar.**

Under användningen

- **Var försiktig så att du undviker att skada händer och fötter på skärredskapet.**
- **Ta ut batteriet ur maskinen:**
  - Varje gång du avlägsnar dig från maskinen.
  - Innan du avlägsnar blockeringar och stopp i maskinen.
  - Innan du kontrollerar, rengör eller arbetar på maskinen.
  - Efter att maskinen kommit i kontakt med ett främmande föremål och du ska kontrollera om den har skadats.
  - För att genast kunna göra en kontroll om maskinen börjar vibrera omåttligt mycket.
- **Använd inte maskinen i miljöer där det finns explosionsrisk, brännbara vätskor, gaser eller damm. Grästrimmern kan bilda gnistor som kan antända stoft och ångor.**
- **Lämna inte grästrimmern utan uppsikt om du avbryter arbetet och ställ den på en säker plats.**
- **Håll grästrimmern parallellt med gräsmattan när du startar den, i annat fall finns risk för personskador.**
- **Du ska även hålla ett säkerhetsavstånd till den roterande tråden medan du arbetar.**
- **Stick inte i händerna i den roterande tråden.**
- **Var försiktig så att du inte skadar dig på trådkniven. När du har dragit ut en ny tråd ska du alltid hålla maskinen i normalt arbetsläge innan du startar den.**
- **Använd ögon- och hörselskydd som lämpar sig för arbetet!**
- **Undvik onormala kroppsställningar. Stå stadigt och håll balansen hela tiden.** Var särskilt uppmärksam när du arbetar på lutande underlag. Spring inte, utan gå framåt i långsam takt. Då kan du kontrollera maskinen bättre om något oväntat inträffar.
- **Var särskilt försiktig om du går baklänges. Snubbelrisk!**
- **Ta ut batteriet under transport från/till olika arbetsplatser.**
- **Kopplingsanordningar som är installerade på maskinen får inte förbikopplas eller manipuleras.**
- **Trådboxen ska inte stöta i marken eller slå mot murkanter. Om trådboxen har fått en kraftig stöt ska du vara uppmärksam på om handtaget vibrerar mer än tidigare.** Om så är fallet måste maskinen kontrolleras och vid behov repareras av en kvalificerad fackman eller på en specialistverkstad.

Information om vibrationer:

- **Vibrationer kan orsaka nervskador och störa blodcirkulationen i händer och armar.**
- **Klä dig varmt om du arbetar i en kall omgivning och håll händerna varma och torra.**
- **Ta raster.**
- **Om du märker att huden på fingrar och händer domnar, har krypningar, smärtar eller blir vit ska du sluta arbeta med maskinen och kontakta läkare om det behövs.**
- **Angivna vibrationsvärden:**
  - Har mätts i enlighet med standardiserade kontrollmetoder.
  - Möjliggör en uppskattning av elmaskinens vibrationer och jämförelse mellan olika elmaskiner. Den faktiska belastningen kan vara högre eller lägre beroende av användningsförutsättningar och elmaskinens eller tillbehörens skick. Ta hänsyn till arbetspauser och perioder med lägre belastning vid uppskattningen. Vidta skyddsåtgärder, t.ex. organisatoriska åtgärder, utifrån respektive anpassade uppskattningsvärden.

Efter användningen

- **Stäng av maskinen, ta ut batteriet och kontrollera om maskinen har några skador. Obs, fara! Skärredskapet stannar inte direkt!**
- **Om du ska underhålla eller rengöra maskinen ska du stänga av den och ta ut batteriet.**
- **Vänta alltid tills skärredskapet har stannat helt och rör inte vid farliga, rörliga delar innan du har tagit ut batteriet ur maskinen.**
- **Batteriet måste vara uttaget när skyddsanordningarna tas bort eller när trådspolen ska bytas.** Använd endast originaltrådspolar och följ monteringsanvisningarna!
- **Var noga med att ventilationsöppningarna inte är smutsiga.**
- **Grästrimmern får inte rengöras med vatten.**

Säkerhetsanvisningar

- **Ställ maskinen på en säker plats.**
- **Förvara maskinen utom räckhåll för barn.**
- **Låt maskinen svalna innan du lägger ifrån dig den och/eller ställer undan den för förvaring.**

Allmänna säkerhetsanvisningar

- **Det ickemetalliska skärredskapet får inte ersättas med ett skärredskap av metall!**
- **Reservdelar måste uppfylla tillverkarens angivna krav.** Använd därför bara originalreservdelar eller reservdelar som har godkänts av tillverkaren. Observera alltid medföljande monteringsanvisningar när du byter delar, ta ut batteriet före bytet.
- **Reparationer får uteslutande utföras av kvalificerad fackman eller en fackverkstad.** Adresser till fackverkstäder finns på vår webbplats.
- **Använd bara batterier som är avsedda att användas i elmaskinen.** Om du använder andra batterier kan de medföra personskador och utgöra en brandrisk.
- **Denna grästrimmer är avsedd för att ansa gräskanter och mindre gräsytor för privat användning.** Maskinen får inte användas för andra syften på grund av risken att användaren eller andra personer kan råka ut för kroppsskador.
- **Grästrimmern ska endast användas i dagsljus eller vid god artificiell belysning.** Håll arbetsområdet rent och väl belyst.
- **Grästrimmern ska endast användas i torrt väder.** Maskinen ska inte komma i kontakt med regn eller väta. Den får inte användas vid oväder. Om vatten tränger in i grästrimmern ökar risken för elstötar.
- **Det finns alltid en risk för person- och sakskador, även om alla säkerhets- och användningsanvisningar följs.** Du ska alltid vara medveten om detta.
- **Byt ut alla utslitna eller skadade informationsskyltar på maskinen.**
- **Använd endast batterier och laddare som har godkänts av tillverkaren.** Beteckningar för godkända batterier och laddare anges i medföljande EU-försäkran om överensstämmelse.

Avsedd användning

Denna grästrimmer med insatt trådspole är uteslutande avsedd för att ansa gräskanter och mindre gräsytor för privat användning.

All annan användning gäller som icke avsedd användning. Användaren ansvarar själv för skador som uppstår på grund av icke avsedd användning.

Icke avsedd användning

Grästrimmern ska inte användas i offentliga anläggningar, parker, idrottsplatser, på gator o.s.v., eller i jord- och skogsbruk.

På grund av att användaren säkerhet äventyras får grästrimmern inte användas för att kapa tjockare grenar eller för att finfördela material för kompostering.

Märkskylt Q

Placering

Märkskylten sitter på grästrimmerns kapsling.

Information
Märkningen gäller som certifikat och får inte ändras eller göras oläslig.

Skyltens innehåll

1 Tillverkare
2 Modellnamn
3 Märkspänning, strömtyp
4 Strömstyrka
5 Spindelns max. varvtal i min^{-1} (LO/HI-område)
6 Garanterad bullernivå
7 Kapslingsklass
8 Avfallshantering
9 CE-märkning
10 Maskingrupp
11 Tillverkningsår
12 Modellnummer
13 Streckkod serienummer
14 Serienummer

Manöverorgan

Manöverorgan A

A Handtag
B Varvtalsregulator
C Mitthandtag
D Motorhus
E Spolhus med trådspole
F Trådkniv
G Skyddskåpa
H Trimmerns undre stång
I Snabblås för inställning av stånglängd
J Trimmerns övre stång
K Manöverspärr
L Till-/frånbrytare med varvtalsregleringsfunktion
M Batterifack
N Batteriupplåsning

Användning

Kompletterande dokumentation

Du får inte använda produkten innan du har läst, förstått samt beaktat medföljande bruksanvisningar till laddaren och batteriet.

Ladda batteriet

VARNING !

Risk för person- och sakskador.

➢ Batteriet får endast laddas med den laddare som godkänts av tillverkaren. Beteckningen på godkända laddare återfinns i den medföljande EU-försäkran om överensstämmelse.

Observera.

Batteriet är delvis laddat vid leveransen. Ladda upp batteriet helt innan det används första gången för att säkerställa batteriets fullständiga kapacitet.

➔ Batteriet laddas enligt anvisningarna i den kompletterande dokumentationen.

Användningstider

✓ Var vänlig följ lokala föreskrifter.
➔ Kontakta den som är lokalt ansvarig för att informera dig om vilka tider du får använda gräsklipparen.

Montering

Montera trimmerns undre stång B

➔ Ta bort kabelbuntbandet som håller samman trimmerns båda stänger under transporten.
➔ Öppna snabblåset **[D]**.
➔ För hylsan **[C]** på trimmerns undre stång **[E]** uppåt så långt det går till stångens ände.
➔ Stäng snabblåset **[D]**.
➔ För in trimmerns övre stång i den undre stången medan snabblåset är låst. Du hör ett klick när spärrknappen **[A]** hakar fast ordentligt i spärrknappens öppning **[F]**.
➔ Avlägsna monteringshjälpmedlet **[G]**.
➔ Dra åt den övre skruven **[B]** med en krysskruvmejsel.

Montera skyddskåpa C

➔ Positionera skyddskåpan **[A]** på motorhuset **[B]**.
➔ Fixera skyddskåpan på motorhuset med medföljande skruvar **[C]**.

Montera trimmerhuvud D

➔ Montera distansbrickan **[A]** på drivaxeln och se till att distansbrickans urtag sitter korrekt i drivaxelns spår ❶.
➔ Vrid distansbrickan åt vänster eller höger tills hålet **[D]** i distansbrickan står i linje med urtaget **[E]** på växelhuset.
➔ Stick låspinnen **[F]** genom urtaget och in i hålet och håll fast för att låsa drivväxeln ❷.
➔ Sätt trimmerhuvudet **[B]** med trimmerhuvudets fäste **[C]** på drivväxeln ❸.
➔ Håll fast i låspinnen och vrid trimmerhuvudet mot trimmerhuvudets fäste **[C]** moturs (åt vänster) så att det sitter fast på drivaxeln ❹.

Information
Trimmerhuvudet ska bara skruvas fast i trimmerhuvudets fäste på drivaxeln.

➔ Ta ut låspinnen.
➔ Ta bort tejpen (om sådan finns) från trimmertråden och trimmerhuvudet.

Ställa in trimmerns stånglängd E

Trimmerns totallängd kan ställas in genom att snabblåset **[A]** låses upp.
➔ Öppna snabblåset **[A]** ❶.
➔ För trimmerns undre stång rakt uppåt till önskad längd ❷.
➔ Stäng snabblåset för att låsa trimmerns stång i det detta läge ❸.

Montera och ställa in mitthandtaget F

Montera:
➔ Öppna snabblåset **[B]**.
➔ Ställ in mitthandtaget **[D]** på önskad position. Var noga med att mitthandtaget **[A]** sitter i spåret.
➔ Dra åt skruvarna **[C]** på mitthandtaget.
➔ Stäng snabblåset **[B]**.

Ställa in:
➔ För att ställa in mitthandtagets **[D]** position öppnar du först snabblåset **[B]** och för handtaget upp och ner tills det sitter på önskat ställe. Stäng snabblåset **[B]** för att låsa handtaget.

⚠ VARNING !

Risk för personskador på grund av skärredskapet.
➢ Motorn ska vara avstängd och skärredskapet stå stilla innan du gör några inställningar på maskinen.
➢ Stick inte in händerna i den roterande tråden.
➢ Ta ut batteriet före alla arbeten på maskinen.

Användning

Sätta in batteriet G

⚠ VARNING !

Felaktig hantering av batteri och laddare
➲ Risk för person- och sakskador.
➢ Läs och följ anvisningarna i batteriets och batteriladdarens bruksanvisningar.

➔ Rikta in batteriet **[B]** i verktygets urtag **[C]**.
➔ Skjut in batteriet **[B]** i verktyget tills du hör att det snäpper fast ❶.

Starta maskinen H

⚠ VARNING !

Risk för person- och sakskador.
➢ Håll alltid verktyget med båda händerna när du arbetar med den. Ena handen håller i handtaget och den andra håller i det mellersta greppet.

➔ Tryck på manöverspärren **[C]** och håll den intryckt ❶.
➔ Tryck på till-/frånbrytaren **[B]** ❷.
➔ Släpp manöverbrytaren ❸ när maskinen är igång.
➔ Håll till-/frånbrytaren intryckt för att maskinen ska vara igång. Ju mer du trycker på till-/frånbrytaren, desto högre är motorns varvtal.
✓ Maskinen är igång.

Begränsa trimmerns varvtal H

Du kan arbeta med en effektivare hastighet för att förlänga batteriets livslängd under större arbeten, eller också du öka trimmerhastigheten för tuffare arbetsuppgifter.
➔ Dra hastighetsregulatorn **[A]** bakåt mot batterifacket till läge ”LO” för att använda trimmern i energisparläge.
➔ Tryck hastighetsregulatorn **[A]** framåt mot mitthandtaget till läge ”HI” när du ska trimma tätare växtlighet som kräver högre varvtal.

Stänga av maskinen H

➔ Släpp till-/frånbrytaren **[B]** helt för att stänga av maskinen.
✓ Maskinen är avstängd.

Information
Klippaggregatet fortsätter vara igång en kort tid efter avstängningen.

Information
Manöverspärren återgår automatiskt till sitt utgångsläge när du släpper till-/frånbrytaren.

Trådlängdjustering I

➔ Tryck trimmerhuvudets **[A]** mitt kort mot ett fast underlag, t.ex. gångens plattor eller fast mark, medan maskinen är igång (presstryck ca 3 kilo). Då matas automatiskt ca 1,5 cm skärtråd ut.

Information
Om nylontråden förlängs över 381 mm trimningsbredd inverkar detta negativt på trimmerns kapacitet, arbetstid och livslängd, eftersom motorn kan skadas.

Arbeta med trimmern

⚠ VARNING !

Försök hålla den roterande tråden parallellt med marken (inte över 30° lutning). Denna trimmer är inte en kantskärare. Luta inte trimmern så att tråden roterar en nästan rät vinkel mot marken. Föremål som flyger omkring kan orsaka allvarliga personskador.

➔ Håll alltid trimmern i lämplig vinkel och för den från en sida till den andra sidan I J.
➔ Se till att avståndet mellan dina fötter ock skyddskåpan alltid är minst 610 mm K.

Praktiska tips för trimning J K

➔ Använd skärtråden spets när du trimmar. För inte trimmerhuvudet genom en oklippt gräsmatta med våld.

Information
Ståltråds- och plankstaket ökar trådens slitage och kan även göra så att tråden går av. Tråden slits mycket snabbt mot sten- och tegelväggar, kantstenar och trä.

➔ För inte tråden över marken och andra ytor.
➔ Om gräset är långt trimmar du uppifrån och ner utan att överskrida en höjd på 30 cm.
➔ Håll alltid trimmern lutad mot det område som ska trimmas.
➔ Sväng trimmern från vänster till höger under trimningen. Därmed undviker du att avklippt material slungas mot dig.
➔ Undvik att trimma träd, buskar, bark, trälister, väggar och staketstolpar. De skadas snabbt av tråden.

Ta ut batteriet G

➔ Tryck på batteriupplåsningen **[A]** ❶.
➔ Ta ut batteriet **[B]** ❸.

Underhåll

⚠ VARNING !

Risk för person- och sakskador på grund av rörliga delar.

- Maskinens motor och skärredskap måste vara avstängda när den underhålls och rengörs.
- Ta ut batteriet före alla arbeten på maskinen.
- Maskinen får inte rengöras med vatten.
- Reparationer och underhåll samt byte av säkerhetsanordningar måste utföras av en kvalificerad fackman eller på en specialistverkstad.

Rengöring

➔ Stäng av grästrimmern och vänta tills skärredskapet står helt stilla och ta ut batteriet.
➔ Rengör maskinen med en borste efter varje användning.
➔ Rengör ventilationsöppningarna regelbundet och avlägsna regelbundet gräsrester från maskinens undersida.

Insättning och byte av trimmertråd L M N

⚠ VARNING !

Risk för personskador på grund av skärredskapet.

- Motorn ska vara avstängd och skärredskapet stå stilla innan du gör några inställningar på maskinen.
- Stick inte in händerna i den roterande tråden.
- Ta ut batteriet före alla arbeten på maskinen.
- Använd aldrig metallförstärkt snöre, tråd, kedja, lina eller liknande. Dessa kan brytas av och bli till farliga projektiler samt skada maskinen.
- Använd endast originalersättningstråd med en diameter på 2,0 mm. Om en tjockare trimmertråd används kan motorn överhettas eller drabbas av fel.

➔ Klipp den nya trimmertråden till en längd på 6 m.
➔ Vrid trimmerhuvudet **[B]** moturs tills trimmerhuvudets pil **[A]** ligger i linje med trådöglan **[C]** i spolhuset L ❶.
➔ Dra ur hela den gamla tråden ur trimmerhuvudet.
➔ För in den nya trimmertrådens ände i trådöglan och för in trimmertråden tills den sticker ut ca 10 cm från den motsatta trådöglan M ❷.
➔ Dra ut den utstickande trådänden tills det sticker ut lika mycket tråd på båda sidor om spolhuset M ❸.
➔ Håll fast spollocket och vrid trimmerhuvudet moturs tills ca 15 cm sticker ut från varje trådögla N ❹.

Information
Tryck aldrig in trimmerhuvudet vid när du lindar upp tråden!

Byta spolsats OP

VARNING !

Risk för personskador på grund av skärredskapet.

- Motorn ska vara avstängd och skärredskapet stå stilla innan du gör några inställningar på maskinen.
- Stick inte in händerna i den roterande tråden.
- Ta ut batteriet före alla arbeten på maskinen.

➔ Vrid trimmerhuvudet **[B]** åt vänster eller höger tills hålet **[D]** i distansbrickan **[A]** står i linje med urtaget **[E]** på växelhuset. Stick låspinnen **[F]** genom urtaget och in i hålet och håll fast för att förhindra att drivaxeln **[G]** roterar.
➔ Skruva ur och ta av trimmerhuvudet genom att vrida trimmerhuvudets fäste **[C]** medurs.

Information
Trimmerhuvudet ska bara skruvas fast i trimmerhuvudets fäste.

➔ Ta bort distansbrickan innan du sätter på ett nytt hus **[A]**. Ta bort smuts och gräs från motorhuset och distansbrickan.
➔ Följ anvisningarna i kapitel ”Montera trimmerhuvud”.

Transport och förvaring

VARNING !

Risk för personskador på grund av skärredskapet.

- Stäng alltid av maskinen och vänta tills skärredskapet står helt stilla innan du transporterar den eller ställer undan den för förvaring.
- Ta ut batteriet före transport och förvaring.

Förvaring

➔ Rengör maskinen noga efter varje säsong.
➔ Maskinen ska förvaras på en torr, säker plats och utom räckhåll för barn.
➔ Förvara batteriet och grästrimmern var för sig.
➔ Förvara batteriet torrt och svalt. Rekommenderad förvaringstemperatur: ca 0–23 °C. Se till att grästrimmern, och i synnerhet dess delar av plast, inte kommer i kontakt med bromsvätska, bensin, produkter som innehåller petroleum, penetrerande oljor o.s.v. Dessa innehåller kemiska substanser som kan skada, angripa eller förstöra grästrimmerns plastdelar.
➔ Gödsel och andra trädgårdskemikalier kan ha en kraftig korrosiv inverkan på grästrimmerns metalldelar. Därför ska du inte förvara grästrimmern nära dessa ämnen.

Åtgärda störningar

⚠ VARNING !

Risk för person- och sakskador.
- Kontakta alltid en fackverkstad om du är osäker.
- Stäng alltid av motorn och ta ut batteriet före alla arbeten och kontroller på maskinen.

Problem	Möjlig orsak	Åtgärd
Maskinen stängs av.	Batteriet är för varmt.	Låt batteriet svalna.
	Batteriet är urladdat.	Ladda batteriet.
	Maskinens (elektronikens) temperatur är för hög.	Låt maskinen svalna och rengör ventilationsöppningarna om det behövs.
	Överströmsutlösning	Kontakta en specialistverkstad om problemet återkommer.
Maskinen kan inte startas.	Batteriet är urladdat.	Ladda batteriet.
	Överspänningsutlösning	Kontakta en specialistverkstad om problemet återkommer.
	Överströmsutlösning	Kontakta en specialistverkstad om problemet återkommer.
	Batteriets temperatur för hög eller låg.	Låt batteriet svalna eller bli varmare.
	Batteriet är defekt.	Byt ut batteriet.
Trådlängdsjusteringen fungerar inte under arbetet.	Spolen är tom.	Linda upp en ny skärtråd.
	Kuggarna mellan spolhuset och trådspolen är smutsiga.	Avlägsna smutsen från delarna med en borste.
	Tråden har gått av och dragits in i trådspolen. Tråden har fastnat i spolen.	Ta ur trådspolen och ta ut tråden från spolen. Sätt in spolen igen och linda upp skärtråden på nytt.
	Tråden är fastsvetsad i spolen.	Ta bort tråden och linda upp tråden på nytt.
Kraftiga vibrationer.	Maskinens fixeringselement har lossnat.	Kontakta en specialistverkstad.

Garanti

I varje land gäller vårt företags eller importörens garantivillkor. Vi åtgärdar fel på din maskin gratis inom ramen för garantin om felen beror på material- eller tillverkningsfel. Kontakta din återförsäljare eller närmast liggande filial om du behöver utnyttja garantin.

EU-försäkran om överensstämmelse

Mer information om maskinen finns i den separat medföljande EU-försäkran om överensstämmelse, som är en del av denna bruksanvisning.

Miljövänlig avfallshantering

Elmaskiner, tillbehör och förpackningar måste återvinnas miljövänligt.

Batterier:
Batterier får inte kastas bland hushållssopor, i öppen eld eller i vattendrag. Batterier ska samlas in, återvinnas eller avfallshanteras på ett miljövänligt sätt.

Elmaskiner:
Elmaskinen får inte kastas bland hushållssoporna! Lämna in den till en deponeringsstation.

Indhold

Symbolforklaring 65
For din sikkerhed 65
Sikkerhedshenvisninger 66
Formålsbestemt anvendelse 68
Betjeningselementer 69
Ibrugtagning 69
Montering 69
Drift 70
Vedligeholdelse 71
Transport og opbevaring 72
Afhjælpning af fejl 73
Garanti 73
CE-overensstemmelseserklæring 73
Miljøvenlig bortskaffelse 73

Symbolforklaring

ADVARSEL!
Læs brugervejledningen for at nedsætte risikoen for tilskadekomst!

Forsigtig!
Sørg altid for, at tredjeparter er uden for fareområdet.

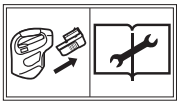

Fjern batteriet inden alle arbejder på apparatet!

Bær øjenbeskyttelse!

Bær høreværn!

Udsæt ikke apparatet for regn!

Henvisning
Hold altid disse symboler i læsbar tilstand. Udskift beskadigede eller ikke mere læsbare symboler.

For din sikkerhed

Læs denne brugervejledning omhyggeligt før første brug af dit apparat, og følg den nøje. *Opbevar denne brugervejledning til senere brug eller senere ejere.*

Læs alle sikkerhedshenvisninger og anvisninger. Manglende overholdelse af sikkerhedshenvisningerne og anvisningerne kan forårsage elektrisk stød, brand og/eller alvorlige kvæstelser.
Opbevar alle sikkerhedshenvisninger og anvisninger til fremtidig brug.

➔ Begrebet "elværktøjer", der er anvendt i sikkerhedshenvisningerne, henviser til netdrevne elværktøjer (med netkabel) og til batteridrevne elværktøjer (uden netkabel).
➔ Du skal ubetinget læse sikkerhedshenvisningerne før første ibrugtagning!
Ved manglende overholdelse af betjeningsvejledningen og sikkerhedshenvisningerne kan apparatet blive beskadiget, og der kan opstå farer for brugeren og andre personer.
➔ Alle personer, der er beskæftiget med ibrugtagning, betjening og vedligeholdelse af apparatet, skal være tilsvarende kvalificeret.

Forbud mod egenmægtige ændringer og ombygninger

Det er forbudt at udføre ændringer på apparatet eller at fremstille andre apparater ud af det. Sådanne ændringer kan føre til personskader og fejlfunktioner.
➔ Reparationer på apparatet må udelukkende udføres af personer, der har beføjelse til og er trænet i det. Brug altid originale reservedele til dette. På den måde sikres, at apparatsikkerheden opretholdes.

For din sikkerhed

Informationssymboler i denne vejledning

Tegnene og symbolerne i denne vejledning er beregnet som en hjælp til hurtigt og sikker brug af apparatet og vejledningen.

Henvisning
Oplysninger om den mest effektive og praktiske anvendelse af apparatet.

➔ **Handlingstrin**
Opfordrer til handling.

✓ **Handlingsresultat**
Her finder du resultatet af en række handlingstrin.

[1] Positionsnummer
Positionsnumre er markeret med firkantparenteser [ ] i teksten.

A Illustrationsmærkning
Illustrationer er mærket med bogstaver og er markeret i teksten.

❶ Nummer på handlingstrin
Den definerede række af handlingstrin er nummereret og markeret i teksten.

Fareniveauer for advarselshenvisninger

I denne brugervejledning anvendes følgende fareniveauer til at henvise til potentielt farlige situationer:

⚠ FARE!
Den farlige situation er umiddelbart forestående og fører, hvis forholdsreglerne ikke følges, til alvorlige kvæstelser eller endda død.

⚠ ADVARSEL!
Den farlige situation kan opstå og fører, hvis forholdsreglerne ikke følges, til alvorlige kvæstelser eller endda død.

⚠ FORSIGTIG!
Den farlige situation kan opstå og fører, hvis forholdsreglerne ikke følges, til lette eller mindre kvæstelser.

OBS!
Der kan opstå en muligvis skadelig situation, der, hvis de ikke undgås, kan føre til materielle skader.

Opbygning af sikkerhedshenvisninger

⚠ FARE!
Farens type og kilde!
➲ Følger ved manglende overholdelse
➢ Forholdsregler til undgåelse af farer

Sikkerhedshenvisninger

Selv- og personbeskyttelse

- **Af sikkerhedsgrunde må børn eller andre personer, som ikke er bekendt med brugervejledningen, ikke bruge græstrimmeren.** Brugerens mindstealder kan være fastlagt i lokale bestemmelser.
- **Tag ikke græstrimmeren i brug, når der befinder sig personer (specielt børn) eller dyr i umiddelbar nærhed.** Sørg for, at børn aldrig leger med græstrimmeren.
- **Afbryd brugen af maskinen, hvis der er personer (specielt børn) eller husdyr i nærheden.**
- **Dette apparat må ikke anvendes af børn og ikke af personer med begrænsede fysiske, sensoriske eller mentale evner eller med utilstrækkelig erfaring og viden. Ligeledes må apparatet ikke anvendes af personer, der ikke er fortrolige med betjeningsvejledningen.** Lokale bestemmelser kan fastlægge en aldersbegrænsning for brugeren.
- **Rengøring og vedligeholdelse må ikke udføres af børn.**
- **Tænd udelukkende motoren, hvis dine fødder og hænder er i sikker afstand til skæreanordningen.**
- **Afbryd altid apparatet fra strømforsyningen, hvis det er uden opsyn, og når du fjerner en blokering.**
- **Ved arbejde med eller på græstrimmeren skal du altid bære faste sko og lange bukser samt yderligere tilsvarende egnet personligt sikkerhedsudstyr (beskyttelsesbriller, høreværn, arbejdshandsker osv.).** Når du bærer personligt sikkerhedsudstyr, reduceres risikoen for kvæstelse. Undgå at bære løstsiddende tøj etc., som kan indfanges af skæreværktøjet.

Før anvendelsen

- **Gør dig fortrolig med græstrimmeren og dens funktion samt dens betjeningselementer før start på arbejdet.**

Sikkerhedshenvisninger

- **Brug aldrig græstrimmeren, hvis dennes kontakt er defekt og ikke længere kan tændes eller slukkes.** Få evt. beskadigelser repareret af en kvalificeret fagmand eller på et fagværksted.
- **Brug aldrig et apparat med beskadigede eller manglende beskyttelsesanordninger eller afdækninger.** Få disse repareret eller udskiftet af en dertil kvalificeret fagmand eller på et fagværksted.
- **Sørg for, at plænen er fri for grene, sten, tråde osv. før brug, og hold øje med dette så længe du bruger trimmeren.**
- **Sluk apparatet, og fjern batteriet, inden du indstiller eller rengør dette.**
- **Læs og overhold betjeningsvejledningen til batteri og oplader.**

Under anvendelse

- **Fare for skader på hænder og fødder grundet skæreanordningen.**
- **Fjern batteriet fra apparatet:**
  - når du selv fjerner dig fra apparatet.
  - inden du fjerner blokeringer.
  - inden du kontrollerer, rengør eller arbejder på apparatet.
  - efter kontakt med et fremmedlegeme for at kontrollere apparatet for skader.
  - med henblik på øjeblikkelig kontrol, hvis apparatet begynder at vibrere uforholdsmæssigt kraftigt.
- **Du må ikke arbejde med maskinen i eksplosionstruede omgivelser, hvor der forefindes brændbare væsker, gasser eller støv. Græstrimmeren kan frembringe gnister, der kan antænde støv eller dampe.**
- **Lad aldrig græstrimmeren være uden opsyn under arbejdsafbrydelser, og opbevar den på et sikkert sted.**
- **Hold græstrimmeren parallelt til plænen når du tænder den, da der ellers er fare for kvæstelser.**
- **Overhold under arbejdet en sikkerhedsafstand til den roterende tråd.**
- **Grib aldrig ind i den roterende tråd.**
- **Pas på ikke at komme til skade på trådkniven Hold altid apparatet i den normale arbejdsposition, inden det tændes, når du har trukket en ny tråd ud.**
- **Bær egnet øjenbeskyttelse og høreværn!**
- **Undgå en unormal kropsholdning. Sørg for at stå sikkert, og bevar på alle tidspunkter balancen.** Vær særligt opmærksom, når du bevæger dig på en skråning. Løb aldrig, men bevæg dig fremad i rolig gang. På den måde kan du bedre kontrollere apparatet i uventede situationer.
- **Vær særligt forsigtig, når du går baglæns. Der er risiko for at snuble!**
- **Fjern batteriet ved transport fra/til et andre arbejdssteder.**
- **Omgå og fjern aldrig de på apparatet installerede betjeningsanordninger.**
- **Sørg for, at trådkassetten ikke støder på jorden eller murkanter. Hvis trådkassetten har fået et hårdt stød, skal du være opmærksom på forøget vibration på grebet.** Hvis det sker, skal apparatet efterses af en kvalificeret fagmand eller repareres på et fagværksted.

Henvisninger om vibrationer:

- **Virkninger af vibrationer kan forårsage skade på nerver og forstyrrelser af blodcirkulationen i hænder og arme.**
- **Bær varmt tøj ved arbejder i kolde omgivelser og hold dine hænder varme og tørre.**
- **Hold pauser.**
- **Hvis du bemærker, at huden på fingre eller hænder bliver følelsesløs, hvis den kribler, gør ondt eller bliver hvid, skal du indstille arbejdet med maskinen og om nødvendigt søge læge.**
- **De anførte vibrationsemissionsværdier:**
  - Blev målt med en standardiseret testmetode.
  - Tillader en vurdering af elværktøjets emissioner og en sammenligning med forskelige elværktøjer. Afhængig af anvendelsesbetingelser, elværktøjets eller indsatsværktøjets tilstand kan den faktiske belastning være større eller mindre. Tag ved vurderingen hensyn til arbejdspauser og faser med mindre belastning. Fastlæg beskyttelsesforanstaltninger på grund af tilsvarende tilpassede, f.eks. organisatoriske foranstaltninger.

Efter anvendelsen

- **Sluk apparatet, fjern batteriet, og kontrollér apparatet for beskadigelser. OBS, fare! Skæreværktøjet har efterløb!**
- **Hvis du udfører vedligeholdelses- og rengøringsarbejder på apparatet, skal du slukke det og fjerne batteriet.**
- **Vent altid til skæreværktøjet står stille og berør ingen bevægelige, farlige dele, uden først at fjerne batteriet.**
- **Beskyttelsesanordningerne må kun fjernes og trådkassetten kun udskiftes ved fjernet batteri.** Brug kun originale trådkassetter og overhold monteringshenvisningerne!
- **Sørg for, at udluftningsåbningen er fri for tilsmudsninger.**
- **Rengør ikke græstrimmeren med vand.**

Sikkerhedshenvisninger

- **Stil apparatet på et sikkert sted.**
- **Opbevar altid apparatet uden for børns rækkevidde.**
- **Lad apparatet afkøle, før du stiller det væk og/eller opbevarer det.**

Generelle sikkerhedshenvisninger

- **Udskift aldrig den ikke-metalliske skæreanordning med en metallisk skæreanordning!**
- **Reservedele skal opfylde de krav, der er fastlagt af producenten.** Brug derfor udelukkende originale reservedele eller reservedele, der er godkendt af producenten. Overhold altid de medfølgende monteringshenvisninger ved udskiftning, fjern først batteriet.
- **Få udelukkende reparationer udført af en kvalificeret fagmand eller på et fagværksted.** Du kan finde adresser på fagværksteder på vores websted.
- **Brug kun de dertil beregnede batterier i elværktøjerne.** Brug af andre batterier kan medføre kvæstelser og brandfare.
- **Denne græstrimmer er beregnet til pleje af græskanter og mindre græsarealer i private hjem.** På grund af risikoen for kvæstelse af brugeren eller andre personer må apparatet ikke anvendes til formål, den ikke er beregnet til.
- **Anvend udelukkende græstrimmeren i dagslys eller ved godt kunstig belysning.** Hold altid dit arbejdsområde rent og godt belyst.
- **Anvend udelukkende græstrimmeren i tørt vejr.** Hold apparatet væk fra regn eller fugt, og brug det ikke i tordenvejr. Ved indtrængning af vand i græstrimmeren øges risikoen for et elektrisk stød.
- **Selv når alle sikkerheds- og betjeningsforskrifter følges, består der en restrisiko for personskade og materiel beskadigelse.** Vær opmærksom på dette.
- **Erstat alle nedslidte eller beskadigede advarselsskilte på apparatet.**
- **Brug kun de af producenten godkendte batterier og opladere.** Betegnelsen på de godkendte batterier og opladere fremgår af den vedlagte EF-overensstemmelseserklæring.

Formålsbestemt anvendelse

Denne græstrimmer med isat trådkassette er udelukkende beregnet til pleje af græskanter og mindre græsarealer inden for der private område.

Enhver anden anvendelse anses for ikke-formålsbestemt. Brugeren hæfter for skader, der opstår ved ikke-formålsbestemt anvendelse.

Ikke-formålsbestemt anvendelse

Denne græstrimmer bør ikke bruges i offentlige anlæg, parker, idrætsanlæg, på gader og veje osv. samt inden for land- og skovbrug.

Grundet fysisk fare for brugeren må græstrimmeren ikke bruges til skæring af tykke grene og til findeling med henblik på kompostering.

Typeskilt Q

Position

Du finder typeskiltet på græstrimmerens hus.

Henvisning
Mærkningen har certifikatværdi og må ikke ændres eller gøres ulæselig.

Konstruktion

1 Producent
2 Modelnavn
3 Mærkespænding, strømtype
4 Strømstyrke
5 Maks. spindelomdrejningstal i min^{-1} (LO/HI-område)
6 Garanteret lydeffekt
7 Beskyttelsesklasse
8 Bortskaffelseshenvisning
9 CE-mærkning
10 Apparatgruppe
11 Konstruktionsår
12 Modelnummer
13 Stregkode serienummer
14 Serienummer

Betjeningselementer

Betjeningselementer A

A Håndgreb
B Omdrejningstalbegrænser
C Midtergreb
D Motorhus
E Spolehus med trådkassette
F Trådkniv
G Beskyttelsesafdækning
H Nederste trimmerskaft
I Hurtiglukning til indstilling af skaftlængde
J Øverste trimmerskaft
K Driftsafbryder
L Tænd-/Sluk-kontakt med omdrejningsreguleringsfunktion
M Batterirum
N Batterilås

Ibrugtagning

Supplerende dokumentationer

Tag først apparatet i brug, når de medfølgende brugervejledninger til oplader og batteri foreligger, og du har forstået og fulgt disse.

Opladning af batteri

ADVARSEL!

Fare for kvæstelser eller materielle skader

➢ Oplad kun batteriet med den af producenten frigivne oplader. Betegnelsen på de godkendte opladere fremgår af den vedlagte EF-overensstemmelseserklæring.

OBS!

Batteriet leveres delvist opladet. Oplad batteriet helt inden den første brug for at sikre den fulde ydelse af batteriet.

➔ Oplad batteriet tilsvarende anvisningerne i den supplerende dokumentation.

Driftstider

✓ Overhold de lokale bestemmelser.
➔ Forhør dig om driftstider hos de lokale myndigheder.

Montering

Montering af nederste trimmerskaftenhed B

➔ Fjern den kabelbinder, der tjener som transportsikring for de to trimmerhalvdele.
➔ Åbn hurtiglukningen **[D]**.
➔ Skub muffen **[C]** på det nederste trimmerskaft **[E]** opad til anslag på skaftenden.
➔ Luk hurtiglukningen **[D]**.
➔ Skub med lukket hurtiglukning det øverste trimmerskaft i det nederste trimmerskaft. Når låseknappen **[A]** klikker korrekt ind i låseåbningen **[F]**, høres der et klik.
➔ Fjern monteringshjælpen **[G]**.
➔ Spænd den øverste skrue **[B]** med en stjerneskruetrækker.

Montering af beskyttelsesafdækning C

➔ Positionér beskyttelsesafdækningen **[A]** på motorhuset **[B]**.
➔ Fastgør beskyttelsesafdækningen med de medfølgende fire skruer **[C]** på motorhuset.

Montering af trådspolen D

➔ Montér afstandsskiven **[A]** på drivakslen og vær opmærksom på, at den sidder korrekt med udsparingen på drivakslens not ❶.
➔ Drej afstandsskiven til venstre eller højre, indtil hullet **[D]** i afstandsskiven står på linje med udsparingen **[E]** i gearhuset.
➔ Stik holdestangen **[F]** gennem udsparingen i hullet og hold den fast for at fiksere drivgearet ❷.
➔ Sæt trådspolen **[B]** med trådspoleholderen **[C]** på drivakslen ❸.
➔ Hold fast i holdestangen og drej trådspolen på trådspoleholderen **[C]** mod uret (mod venstre), fast på drivakslen ❹.

Henvisning
Skru kun trådspolen fast på drivakslen med trådspoleholderen.

➔ Fjern holdestangen.
➔ Fjern klæbebåndet (hvis relevant) på trimmertråd og trimmerhoved.

Indstilling af trimmerskaftlængde E

Trimmerens totallængde kan indstilles ved at løsne hurtiglukningen **[A]**.
➔ Åbn hurtiglukningen **[A]** ❶.
➔ Skub det nederste trimmerskaft lige opad eller nedad, indtil den ønskede længde er nået ❷.
➔ Luk hurtiglukningen for at låse trimmerskaftet i denne stilling ❸.

Monterings og indstilling af midtergreb F

Montering:
➔ Åbn hurtiglukningen **[B]**.
➔ Positionér midtergrebet **[D]** på den ønskede position. Sørg derved for, at midtergrebet sidder i notens føring **[A]** .
➔ Spænd skruerne **[C]** på midtergrebet fast.
➔ Luk hurtiglukningen **[B]**.
Indstilling:
➔ For at indstille midtergrebets **[D]** position, åbner du hurtiglukningen **[B]** og skubber håndgrebet op og ned, indtil det sidder på det ønskede sted. Luk hurtiglukningen **[B]** for at fiksere grebet.

⚠ ADVARSEL!

Fare for kvæstelser grundet skæreværktøj.
➢ Foretag udelukkende indstillinger på apparatet med slukket motor og stillestående skæreværktøj.
➢ Grib aldrig ind i den roterende tråd.
➢ Fjern batteriet inden alle arbejder på apparatet.

Drift

Isætning af batteri G

⚠ ADVARSEL!

Forkert håndtering af batteri og oplader
➲ Fare for kvæstelser eller materielle skader
➢ Læs og overhold betjeningsvejledningen til batteri og oplader.

➔ Positionér batteriet **[B]** efter udsparingerne **[C]** i værktøjet.
➔ Skub batteriet **[B]** ind i værktøjet, indtil det klikker hørbart fast ❶.

Tænd apparatet H

⚠ ADVARSEL!

Fare for kvæstelse eller materielle skader.
➢ Under drift skal apparatet altid holdes fast med to hænder. Den ene hånd griber om håndgrebet, og den anden hånd griber om midtergrebet.

➔ Tryk på driftsafbryderen **[C]** og hold den i denne stilling ❶.
➔ Tryk på Tænd-/Sluk-kontakten **[B]** ❷.
➔ Hvis apparatet er i drift, så slip driftsafbryderen ❸.
➔ Hold Tænd-/Sluk-kontakten trykket for at holde apparatet i gang. Jo længere Tænd-/Sluk-kontakten trykkes, jo hurtigere kører motoren.
✓ Apparatet arbejder.

Begrænsning af trimmerens omdrejningstal H

Du kan arbejde med en effektivere hastighed for at forlænge batteridriftstiden ved omfattende opgaver, eller du kan øge trimmerhastigheden ved højtydende opgaver.
➔ Træk hastighedsregulatoren **[A]** tilbage i retning af batterirummet på position „LO“ for at bruge trimmeren energibesparende.
➔ Tryk hastighedsregulatoren **[A]** fremad i retning af midtergrebet på position „HI“ for at skære områder med tættere bevoksning, hvortil der kræves et højere omdrejningstal.

Sluk apparatet H

➔ Slip Tænd-/Sluk-kontakten **[B]** helt for at slukke apparatet.
✓ Apparatet er slukket.

Henvisning
Skæreværktøjet kører kort videre efter slukning.

Henvisning
Driftsafbryderen går automatisk tilbage på dens udgangsposition når Tænd-/Sluk-kontakten slippes.

Trådfremføring I

➔ Pres kort det kørende apparat med midten af trådspolen **[A]** mod et fast underlag, f.eks. fortovsflise eller hård jord (pressetryk ca. 3 kg). Derved køres der automatisk ca. 1,5 cm skæretråd ud.

Henvisning
En forlængelse af nylontråden ud over skærebredden på 381 mm har en negativ virkning på ydelsen, driftstiden og trimmerens levetid, da motoren kan tage skade.

Arbejde med trimmeren

⚠ ADVARSEL!

Hold den roterende tråd næsten parallelt med jorden (ikke hældet mere end 30°). Denne trimmer er ingen kantskærer. Hold ikke trimmeren således, at tråden drejer sig i en næsten ret vinkel til jorden. Omkringflyvende genstande og kan forårsage alvorlige kvæstelser.

➔ Hold den tændte trimmer i en tilsvarende vinkel og bevæg den fra side til side **I** **J**.
➔ Overhold en minimumsafstand på 610 mm mellem dine fødder og beskyttelsesafdækningen **K**.

Praktiske tips til trimning J K

➔ Skær med spidsen af skæretråden. Bevæg ikke trådspolen med vold gennem uklippet græs.

Henvisning
Tråd- og stakithegn fører til øget trådslid og endda til at tråden knækker. Tråden kan nedslides hurtigt på sten- og murvægge, kantsten og træoverflader.

➔ Bevæg ikke trådspolen hen over jorden eller andre overflader.
➔ Skær ved langt græs oppefra og nedad og overskrid derved ikke en højde på 30 cm.
➔ Hold trimmeren således, at den hælder i retning af det område, der skal trimmes.
➔ Sving under brugen trimmeren fra venstre mod højre. Derved undgås det, at afklippet rammen brugeren.
➔ Undgå at trimme træer og buske; træbark, trælister, vægpaneler og hegnspæle. Tråden kan let beskadige disse.

Udtagning af batteri G

➔ Tryk på batterilåsen **[A]** ❶.
➔ Tag batteriet ud **[B]** ❸.

Vedligeholdelse

⚠ ADVARSEL!

Fare for kvæstelser eller materielle skader grundet bevægelige dele

- ➢ Vedligeholdelses- og rengøringsarbejder på apparatet må kun udføres med slukket motor og stillestående skæreværktøj .
- ➢ Fjern batteriet inden alle arbejder på apparatet.
- ➢ Rengør ikke apparatet med vand.
- ➢ Få udelukkende reparations- og vedligeholdelsesarbejder samt udskiftning af sikkerhedselementer udført af en kvalificeret fagmand eller på et fagværksted.

Rengøring

➔ Sluk græstrimmeren, vent til skæreværktøjet står helt stille og fjern så batteriet.
➔ Rengør apparatet efter enhver brug med en håndkost.
➔ Rengør ventilationsslidser og undersiden af apparatet med jævne mellemrum.

Indsætning og udskiftning af trimmetråden L M N

⚠ ADVARSEL!

Fare for kvæstelser grundet skæreværktøj.

- ➢ Foretag udelukkende indstillinger på apparatet med slukket motor og stillestående skæreværktøj.
- ➢ Grib aldrig ind i den roterende tråd.
- ➢ Fjern batteriet inden alle arbejder på apparatet.
- ➢ Brug aldrig metalforstærkede tråde, metaltråde, kæder, wirer eller lignende. Disse kan knække og blive til farlige projektiler samt forårsage alvorlige skader på apparatet.
- ➢ Brug kun originale reservetråde med en diameter på 2,0 mm. Ved anvendelse af tykkere trimmetråde kan motoren bliver overophedet eller sætte ud.

➔ Skær den nye trimmetråd til på en længde på 6 meter.
➔ Drej trådspolen **[B]** mod uret, indtil pilen **[A]** på trådspolen stemmer overens med trådøjet **[C]** i spolehuset **L** ❶.
➔ Træk den gamle tråd fuldstændig ud af trådspolen.
➔ Skub en ende af den nye trimmetråd ind i trådøjet og skub trimmetråden så langt frem, at den rager ca. 10 cm ud af det over for liggende trådøje **M** ❷.
➔ Træk den udragende ende så langt ud, indtil der rager den samme trådlængde ud på begge sider af spolehuset **M** ❸.
➔ Hold spoledækslet fast og drej trådspolen mod uret, indtil den rager ca. 15 cm tråd ud af hvert trådøje **N** ❹.

Henvisning
Tryk aldrig trådspolen ind ved opvikling af tråden!

Udskiftning af spolemodulgruppe OP

⚠ ADVARSEL!

Fare for kvæstelser grundet skæreværktøj.
- ➢ Foretag udelukkende indstillinger på apparatet med slukket motor og stillestående skæreværktøj.
- ➢ Grib aldrig ind i den roterende tråd.
- ➢ Fjern batteriet inden alle arbejder på apparatet.

➔ Drej trådspolen **[B]** fra venstre eller højre, indtil hullet **[D]** i afstandsskiven **[A]** står på linje med udsparingen **[E]** i gearhuset. Stik holdestangen **[F]** gennem udsparingen i hullet og hold den fast for at forhindre, at drivakslen **[G]** drejer.
➔ Skru trådspolen af og fjern den ved at dreje trådspoleholderen **[C]** med uret.

Henvisning
Skru kun trådspolen af på trådspoleholderen.

➔ Fjern afstandsskiven inden anbringelse af et nyt hus **[A]**. Fjern snavs og græs fra motorhus og afstandsskive.
➔ Gå frem som i kapitel „Montering af trådspolen“.

Transport og opbevaring

⚠ ADVARSEL!

Fare for kvæstelser grundet skæreværktøj.
- ➢ Sluk apparatet, og vent til skæreværktøjet står stille inden enhver transport og opbevaring.
- ➢ Tag batteriet ud inden transport og opbevaring.

Opbevaring

➔ Foretag en grundig rengøring af dit apparat efter hver sæson.
➔ Opbevar altid apparatet på et tørt og sikkert sted og utilgængeligt for børn.
➔ Opbevar batteriet og græstrimmeren separat.
➔ Opbevar batteriet på et køligt og tørt sted. Anbefalet opbevaringstemperatur ca. 0 - 23 °C. Hold græstrimmeren og især dens plastikdele væk fra bremsevæske, benzin, råolieholdige produkter, krybeolier etc. Disse indeholder kemiske stoffer, som skader, angriber eller ødelægger græstrimmerens plastikdele.
➔ Gødningsmidler og andre havekemikalier indeholder stoffer, der kan virke stærkt korrosive på græstrimmerens metaldele. Opbevar derfor ikke din græstrimmer i nærheden af disse stoffer.

Afhjælpning af fejl

⚠ ADVARSEL!

Fare for kvæstelser eller materielle skader
- ➢ Kontakt i tvivlstilfælde altid et fagværksted.
- ➢ Stands motoren, og tag batteriet ud inden enhver kontrol eller ethvert arbejde på apparatet.

Problem	Mulig årsag	Afhjælpning
Apparatet slukker.	Batteriet er for varmt.	Lad batteriet afkøle.
	Batteriet er afladet.	Oplad batteriet.
	Apparatets temperatur (elektronik) er for høj.	Lad batteriet afkøle, og rengør om nødvendigt ventilationsslidserne.
	Overstrømsudløsning	Kontakt et fagværksted, hvis problemet opstår igen.
Apparatet kan ikke tændes.	Batteriet er afladet.	Oplad batteriet.
	Overspændingsudløsning	Kontakt et fagværksted, hvis problemet opstår igen.
	Overstrømsudløsning	Kontakt et fagværksted, hvis problemet opstår igen.
	Batteriets temperatur er for høj eller lav.	Lad batteriet køle af eller varme op.
	Batteriet er defekt.	Udskift batteriet.
Trådfremføringen fungerer ikke under brugen.	Trådkassette er tom.	Isæt en ny skæretråd.
	Fortandingen mellem spolehus og trådspole er tilsmudset.	Rengør delene for snavs med en børste.
	Tråden er sprunget og trukket ind i trådkassetten. Tråden er klemt fast i spolen.	Tag trådspolen ud og fjern trådene fra spolen. Montér spolen igen og indsæt skæretråden på ny.
	Tråden er brændt fast på kassetten.	Fjern trådene og indsæt nye tråde.
Stærke vibrationer	Apparatets fastgørelseselementer har løsnet sig.	Kontakt et fagværksted.

Garanti

I hvert land gælder de garantibetingelser, som vort selskab eller importør har udgivet i det pågældende land. Vi afhjælper gratis fejl på dit apparat inden for rammerne af garantiydelsen, hvis årsagen er en materiale- eller produktionsfejl. Ved garantiforespørgsler skal du henvende dig til din forhandler eller den nærmeste filial.

CE-overensstemmelseserklæring

Du finder yderligere oplysninger om apparatet på den separat vedlagte CE-overensstemmelseserklæring, der er en del af denne brugervejledning.

Miljøvenlig bortskaffelse

Elværktøjer, tilbehør og emballager skal bortskaffes via et miljøvenligt genbrugssystem.

Batterier:
Smid ikke batterier i husholdningsaffaldet, på ild eller i vandet. Batterier bør indsamles, genbruges eller bortskaffes på en miljøvenlig måde.

Elværktøjer:
Bortskaf ikke elværktøjet i husholdningsaffaldet! Aflever det på et egnet bortskaffelsessted.

Innhold

Symbolenes betydning 74
For din sikkerhet 74
Sikkerhetsinstrukser 75
Riktig bruk 77
Betjeningselementer 78
Igangsetting 78
Montering 78
Bruk 79
Vedlikehold 80
Transport og lagring 81
Feilretting 82
Garanti 82
EF-samsvarserklæring 82
Miljøvennlig avfallsbehandling 82

Symbolenes betydning

ADVARSEL!
Les bruksanvisningen for å redusere faren for skader!

Forsiktig!
Hold alltid andre personer utenfor fareområdet.

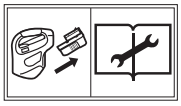

Ta ut batteriet før alle arbeider på maskinen.

Bruk vernebriller!

Bruk hørselvern!

Utsett ikke apparatet for regn!

Merk
Disse symbolene må alltid holdes i lesbar tilstand. Skadde eller uleselige symboler må erstattes.

For din sikkerhet

Før bruk må du lese nøye gjennom denne bruksanvisningen og alltid følge instruksene i den. *Ta vare på denne bruksanvisningen for senere bruk og for neste eier.*

Les alle sikkerhetsinstruksene og anvisningene. Manglende overholdelse av sikkerhetsinstruksene og anvisningene kan føre til strømstøt, brann og/eller alvorlige skader.

Oppbevar alle sikkerhetsinstruksene og anvisningene for fremtidig bruk.

➔ Begrepet "elektroverktøy" som brukes i sikkerhetsbestemmelsene, viser til et strømdrevet elektroverktøy (med strømkabel) og til batteridrevne elektroverktøy (uten strømkabel).

➔ Før første igangsetting må man lese sikkerhetsinstruksene!
Hvis man ikke tar hensyn til driftsveiledningen og sikkerhetsinstruksene kan det oppstå skader på apparatet og farer for den som betjener maskinen og andre personer.

➔ Alle som er involvert i å starte, betjene og vedlikeholde apparatet, må være kvalifisert til dette.

Forbud mot å foreta endringer selv

Det er forbudt å foreta endringer på apparatet eller lage tilleggsapparater av dem. Slike endringer kan føre til personskader eller feilfunksjoner.

➔ Reparasjoner av apparatet må bare gjennomføres av godkjente og opplærte personer. Bruk alltid originale reservedeler. Slik sikrer du at apparatet forblir sikkert i bruk.

For din sikkerhet

Informasjonssymboler i denne bruksanvisningen

Tegnene og symbolene i denne veiledningen skal hjelpe deg slik at du kan bruke veiledningen og apparatet på en rask og sikker måte.

Merk
Informasjon angående den mest effektive eller mest praktiske bruken av apparatet.

➔ **Handlingsskritt**
Oppfordrer deg til å gjøre noe.

✓ **Handlingsresultat**
Her finner du resultatet av en rekke av handlingsskritt.

[1]Posisjonsnummer
Posisjonsnumrene er merket med [ ] i teksten.

A Illustrasjonsmerking
Illustrasjoner er nummerert med bokstaver og merket i teksten.

❶ **Handlingsskrittnummer**
Den definerte rekkefølgen til handlingsskrittene er nummerert med bokstaver og merket i teksten.

Farenivåer for advarslene

I denne bruksanvisningen benyttes følgende farenivåer for å beskrive mulige faresituasjoner:

⚠ FARE!

Den farlige situasjonen er nært forestående og kan medføre lette personskader og helt til død hvis tiltakene ikke følges.

⚠ ADVARSEL!

En farlig situasjon kan inntreffe og kan medføre alvorlige personskader og død hvis tiltakene ikke blir fulgt.

⚠ FORSIKTIG!

Den farlige situasjonen kan inntreffe og kan medføre lette personskader hvis tiltakene ikke følges.

Obs!

Det kan oppstå en potensielt skadelig situasjon som hvis den ikke unngås, kan føre til materielle skader.

Oppbygging av sikkerhetsinstrukser

⚠ FARE!

Faretype og -kilde!
➲ Følger ved neglisjering
➢ Tiltak for å avverge fare

Sikkerhetsinstrukser

Beskyttelse av deg selv og andre

- **Av sikkerhetsmessige hensyn må plentrimmeren ikke brukes av barn eller personer som ikke har lest bruksanvisningen.** Lokale bestemmelser kan fastlegge brukerens laveste alder.
- **Ikke ta i bruk plentrimmeren hvis det befinner seg personer (spesielt barn) eller dyr i umiddelbar nærhet.** Påse at barn ikke leker med plentrimmeren.
- **Avbryt bruken av maskinen hvis du merker at det befinner seg personer (spesielt barn) eller dyr i nærheten.**
- **Dette apparatet må ikke brukes av barn eller personer som har nedsatte kroppslige, sensoriske eller sjelelige evner eller med manglende erfaring og kunnskaper. Heller ikke personer som ikke er fortrolige med bruksanvisningen, skal bruke apparatet.** Det kan være lokale forskrifter som fastsetter minstealder for brukeren.
- **Rengjøring og vedlikehold må ikke overlates til barn.**
- **Du må ikke slå på motoren når føttene eller hendene dine er i nærheten av kutteinnretningen.**
- **Ta alltid batteriet ut av maskinen når den forlates uten tilsyn og ved fjerning av blokkeringer.**
- **Når du arbeider med eller ved plentrimmeren må du alltid bruke lukkete sko og langbukser og annet egnet personlig verneutstyr (vernebriller, hørselsvern, arbeidshansker osv.)** Hvis man bruker personlig verneutstyr, reduseres faren for skader. Unngå å bruke vide klær som kan fanges av kutteverktøyet.

Før bruk

- **Før bruk må du gjøre deg kjent med plentrimmeren, dens funksjoner og betjeningselementer.**
- **Ikke bruk plentrimmere som har en defekt bryter, eller som ikke lenger kan slås av eller på.** La disse skadene repareres av kvalifisert fagkraft eller fagverksted.

Sikkerhetsinstrukser

- **Bruk aldri apparatet med skadde eller manglende verneinnretninger eller deksler.** La disse skadene repareres av kvalifisert fagkraft eller fagverksted.
- **Før bruk må du forsikre deg om at det ikke befinner seg grener, steiner, ståltråd o.l. på plenen, og du må tenke på dette under hele trimmeprosessen.**
- **Slå apparatet av og ta ut batteriet før du foretar innstillinger på apparatet eller gjør det rent.**
- **Les og følg bruksanvisningen til batteriet og laderen.**

Ved bruk

- **Forsiktig for skader på hender og føtter på grunn av skjæreinnretningen.**
- **Ta batteriet ut av apparatet**
  - når du går bort fra apparatet
  - før du fjerner blokkeringer
  - før kontroll, rengjøring eller arbeider på apparatet
  - etter kontakt med fremmedlegemer for å kontrollere apparatet for skader
  - ved umiddelbar kontroll når apparatet begynner å vibrere for mye
- **Ikke arbeid med maskinen i eksplosjonsfarlige omgivelser der det finnes brennbare væsker, gasser eller støv. Plentrimmeren kan avgi gnister som kan antennes i støv eller damp.**
- **La aldri plentrimmeren stå uten tilsyn under pauser, og sett den på et sikkert sted.**
- **Hold plentrimmeren parallelt med plenen ved innkobling, ellers er det fare for skader.**
- **Hold også en sikkerhetsavstand til den roterende tråden ved arbeidene.**
- **Grip ikke inn i den roterende tråden.**
- **Vær forsiktig med hensyn til skader på grunn av trådkniven. Etter å ha trukket ut en ny tråd, hold apparatet alltid i normal arbeidsposisjon før du slår det på.**
- **Bruk egnete vernebriller og hørselvern.**
- **Unngå unormal kroppsholdning. Sørg for at du står riktig, og hold alltid balansen.** Vær spesielt forsiktig når du går langs et heng. Du må aldri løpe, men bevege deg forover med rolige bevegelser. Dermed kan du kontrollere maskinen bedre i uventede situasjoner.
- **Vær spesielt forsiktig når du går bakover. Det er fare for å falle!**
- **Ta ut batteriet ved transport fra/til de enkelte arbeidsstedene.**
- **Det er ikke tillatt å forbikoble og manipulere bryterinnretningene installert på apparatet.**
- **Trådboksen må ikke støte mot bakken og ikke slå mot murkanter. Hvis trådboksen har fått et sterkt støt, vær oppmerksom på om det finnes mer vibrasjon på håndtaket.** Hvis det er tilfellet, må apparatet kontrolleres eller repareres av kvalifiserte fagfolk eller fagverksted.

Henvisninger om vibrasjoner:

- **Innvirkning fra vibrasjoner kan føre til skader på nerver og forstyrrelser i blodsirkulasjonen i hender og armer.**
- **Bruk varme klær og hold hendene varme og tørre ved arbeider i kalde omgivelser.**
- **Ta pauser.**
- **Hvis du merker at huden på fingrene eller hendene blir nummen, kribler, gjør vondt eller farges hvit, avslutt arbeidet med maskinen og oppsøk eventuelt lege.**
- **De angitte vibrasjonsemisjonsverdiene:**
  - Er målt med en standardisert metode.
  - Muliggjør vurdering av elektroverktøyets utslipp og sammenligning mellom ulike elektroverktøy. Alt etter bruksbetingelser, tilstanden til elektroverktøyet eller verktøyene som brukes, kan den faktiske belastningen være høyere eller lavere. Ta hensyn til arbeidspauser og faser med lav belastning i vurderingen. Bestem vernetiltak iht. tilpassede vurderingsverdier, f.eks. bedriftsinterne tiltak.

Etter bruk

- **Slå av apparatet, fjern nettstøpslet og kontroller apparatet for skader. OBS, fare! Skjæreverktøyet har etterløp!**
- **Hvis du skal gjennomføre vedlikeholds- og rengjøringsarbeid på apparatet, slå det av og ta ut batteriet.**
- **Vent alltid til skjæreverktøyet står helt stille, og ikke ta på farlige, bevegelige deler uten først å ta ut batteriet.**
- **Å ta av verneinnretninger eller utskiftning av trådkassetten må bare foretas når batteriet er tatt ut.** Bruk bare originale trådspoler, og følg monteringsanvisningene!
- **Påse at ventilasjonsåpningene er fri for smuss.**
- **Rengjør plentrimmeren ikke med vann.**
- **Sett apparatet på et sikkert sted.**
- **Apparatet må settes utenfor barns rekkevidde.**
- **La apparatet avkjøles, før du setter det bort/eller lagrer det.**

Sikkerhetsinstrukser

Generelle sikkerhetsinstrukser

- **Skift aldri ut skjæreinnretninger uten metaller med en metallskjæreinnretning.**
- **Reservedelene må overholde de kravene som produsenten stiller.** Bruk derfor kun originale reservedeler eller reservedeler som er godkjent av produsenten. Ved bytting må man alltid ta hensyn til de vedlagte monteringsinstruksene, og man må alltid ta ut batteriet først.
- **Få reparasjoner utelukkende utført av kvalifiserte fagfolk eller på et fagverksted.** Adressene til fagverkstedene finner du på våre Internettsider.
- **Bruk bare angitte akkumulatorer i elektroverktøyet.** Bruk av andre akkumulatorer kan føre til skader eller brannfare.
- **Denne plentrimmeren er ment brukt til å pleie plenkanter og mindre gress- og plenflater ved privathus.** På grunn av fare for fysiske skader på brukeren eller andre personer må plentrimmeren ikke benyttes til andre formål enn det redskapen er tenkt til.
- **Plentrimmeren får kun benyttes i dagslys eller ved kunstig belysning.** Hold alltid arbeidsområdet rent og godt opplyst.
- **plentrimmeren får kun benyttes under tørre værforhold.** Beskytt maskinen mot regn og fuktighet, og bruk den ikke under tordenvær. Hvis vann trenger inn i plentrimmeren, øker faren for elektrisk støt.
- **Også ved overholdelse av alle sikkerhets- og betjeningsanvisninger består alltid en restrisiko for personskader og materielle skader.** Vær deg alltid bevisst på dette.
- **Skift ut alle slitte eller skadde skilt på maskinen.**
- **Bruk bare akkumulatorer og ladere som er godkjent av produsenten.** Betegnelse på godkjente akkumulatorer/ladere finner du i den vedlagte EU-samsvarserklæringen.

Riktig bruk

Denne plentrimmeren med innsatt trådspole er utelukkende bestemt til å pleie plenkanter og mindre gress- og plenflater ved privathus.

All annen bruk regnes som feilaktig bruk. Brukeren er ansvarlig for skader som oppstår på grunn av feilaktig bruk.

Feil bruk

Denne plentrimmeren skal ikke brukes i offentlige anlegg, parker, sportsanlegg, på gater osv. samt slik det fremgår av gjeldende bestemmelser i landet.

På grunn av fysiske skader for brukeren må ikke plentrimmeren brukes til skjæring av tykke grener og til triturering av kompostmateriale.

Typeskilt Q

Plassering

Typeskiltet finner du utenpå plentrimmeren.

Merk!
Merkingen skal anses som et juridisk dokument, den må ikke endres eller gjøres uleselig.

Oppbygging

1 Produsent
2 Modellnavn
3 Nominell spenning, strømtype
4 Strømstyrke
5 Maks. spindelturtall i min^{-1} (LO/HI-område)
6 Garantert støyverdi
7 Kapslingsklasse
8 Opplysninger om avfallshåndtering
9 CE-merking
10 Apparatgruppe
11 Konstruksjonsår
12 Modellnummer
13 Strekkode serienummer
14 Serienummer

Betjeningselementer

Betjeningselementer A

A Håndtak
B Turtallsbegrenser
C Midtgrep
D Motorhus
E Spolehus med trådspole
F Trådkniv
G Beskyttelsesdeksel
H Nedre trimmerskaft
I Hurtiglås for innstilling av skaftlengden
J Øvre trimmerskaft
K Driftssperrebryter
L På-/avbryter med funksjon for å regulere turtallet
M Batterirom
N Batteriutløser

Igangsetting

Supplerende dokumentasjon

Ta maskinen først i bruk når du har lest gjennom og forstått bruksanvisningene som følger med laderen og akkumulatoren. Du må alltid følge instruksene i disse bruksanvisningene.

Lade batteriet

ADVARSEL!

Fare for person- eller materialskader

➢ Lad akkumulatoren utelukkende med laderen godkjent av produsenten. Betegnelse på godkjente ladere finner du i den vedlagte EU-samsvarserklæringen.

Obs!

Batteriet leveres delvis ladet. Før du tar batteriet i bruk, bør du lade det helt opp for å sikre full ytelse fra batteriet.

➔ Du må lade opp batteriet etter anvisningene i den supplerende dokumentasjonen.

Driftstider

✓ Ta hensyn til lokale forskrifter.
➔ Spør de lokale myndigheten ang. driftstider.

Montering

Montere nedre trimmerskaftenhet B

➔ Fjern kabelstripsen som brukes som transportsikring på begge trimmerhalvdelene.
➔ Åpne hurtiglåsen **[D]**.
➔ Skyv hylsen **[C]** opp på det nedre trimmerskaftet **[E]** til stopp på skaftenden.
➔ Lukk hurtiglåsen **[D]**.
➔ Skyv det øvre trimmerskaftet i det nedre trimmerskaftet med lukket hurtiglås. Når låseknappen **[A]** går riktig i lås i forriglingsåpningen **[F]** hører du et klikk.
➔ Fjern monteringshjelpen **[G]**.
➔ Trekk den øvre skruen **[B]** til med et stjernejern.

Montering av vernedekslet C

➔ Plasser vernedekslet **[A]** på motorhuset **[B]**.
➔ Fest vernedekslet på motorhuset med de medfølgende fire skruene **[C]**.

Montere trådhode D

➔ Installer avstandsskruen **[A]** på drivakselen, og sørg for at avstandsskiven med utsparingen sitter riktig på noten til drivakselen ❶.
➔ Drei avstandsskiven til venstre eller høyre til hullet **[D]** i avstandsskiven står på linje med utsparingen **[E]** på girhuset.
➔ Stikk holdestangen **[F]** gjennom utsparingen i hullet, og hold den fast for å låse drevet ❷.
➔ Sett trådhodet **[B]** med tråhodeholderen **[C]** på drivakselen ❸.
➔ Hold holdestangen fast, og drei trådhodet på trådhodeholderen **[C]** mot urviseren (til venstre) fast på drivakselen ❹.

Merk!
Skru trådhodet bare fast på trådhodeholderen på drivakselen.

➔ Ta av holdestangen.
➔ Fjern klebebåndet (hvis montert) på trimmertråden og trimmerhodet.

Innstilling av trimmerskaftlengde E

Trimmerens totallengde kan stilles inn ved å løsne hurtiglåsen **[A]**.
➔ Åpne hurtiglåsen **[A]** ❶.
➔ Skyv det nedre trimmerskaftet rett opp eller ned til ønsket lengde nås ❷.
➔ Lukk hurtiglåsen for å låse trimmerskaftet i denne posisjonen ❸.

Montering og innstilling av midtgrep F

Montering:
➔ Åpne hurtiglåsen **[B]**.
➔ Rett inn midtgrepet **[D]** i ønsket posisjon. Sørg for at midtgrepet sitter i føringen i noten **[A]**.
➔ Trekk til skruene **[C]** på midtgrepet.
➔ Lukk hurtiglåsen **[B]**.

Innstilling:
➔ For å stille inn posisjonen til midtgrepet **[D]** åpne hurtiglåsen **[B]** og skyv håndgrepet opp og ned til det står på ønsket sted. Lukk hurtiglåsen **[B]** for å låse grepet.

⚠ ADVARSEL!

Fare for personskader grunnet skjæreverktøyet.
➢ Innstillinger på plentrimmeren får kun foretas når motoren er slått av og skjæreverktøyet står stille.
➢ Grip ikke inn i den roterende tråden.
➢ Ta ut batteriet før alle arbeider på maskinen.

Bruk

Sette i batteriet G

⚠ ADVARSEL!

Feil håndtering av batteriet og laderen
➲ Fare for person- eller materialskader
➢ Les og følg bruksanvisningen til batteriet og laderen.

➔ Innrett batteriet **[D]** i forhold til utsparingene **[C]** i verktøyet.
➔ Skyv batteriet **[B]** inn i verktøyet inntil du hører at det går i lås og sitter fast ❶.

Slå på maskinen H

⚠ ADVARSEL!

Fare for person- eller materialskader.
➢ Hold maskinen alltid fast med begge hendene under bruk. En hånd på håndtaket, den andre hånden på midtgrepet.

➔ Trykk inn driftssperrebryteren **[C]**, og hold den i denne posisjonen ❶.
➔ Trykk på-/avbryteren **[B]** ❷.
➔ Når apparatet er i drift, slipp driftssperrebryteren ❸.
➔ Hold på-/avbryteren inne for å holde apparatet i drift. Hvis du fortsetter å trykke på på-/avbryteren, økes motorens turtall.
✓ Apparatet er i drift.

Begrense turtallet til trimmeren H

Du kan arbeide med en effektiv hastighet for å forlenge batteritiden ved omfattende oppgaver, eller du kan øke trimmerhastigheten for høyytelsesoppgaver.
➔ Trekk hastighetsregulatoren **[A]** bakover i retning av batterirommet i posisjon "LO" for å bruke trimmeren energibesparende.
➔ Trykk hastighetsregulatoren **[A]** forover i retning av midtgrepet i posisjonen "HI" for å kutte områder med tettere vekster som krever et høyere turtall.

Slå av apparatet H

➔ Slipp på-/avbryteren **[B]** helt for å slå apparatet av.
✓ Apparatet er slått av.

Instruks
Skjæreverktøyet fortsetter å gå i kort tid etter avslåing.

Merk
Når på-/avbryteren slippes, vil driftssperrebryteren automatisk settes tilbake i standardposisjon.

Etterjustering av tråd I

➔ Vipp apparatet kort ned på fast underlag mens det er i gang med midten av trådhodet **[A]**, f.eks. mot en helle eller hardt jordunderlag (marktrykk ca. 3 kg). Kuttetråden mates ut ca. 1,5 cm automatisk.

Merk
Forlengelse av nylontråden utover klippebredden på 381 mm har negativ innvirkning på ytelsen, kjøretiden og levetiden til trimmeren ettersom motoren kan skades.

Arbeide med trimmeren

⚠ ADVARSEL!

Hold den roterende tråden omtrent parallelt med bakken (ikke med mer enn 30° vinkel). Denne trimmeren er ikke en kantskjærer. Vinkle ikke trimmeren slik at tråden nesten står i rett vinkel i forhold til bakken. Gjenstander som slynges ut, kan forårsake alvorlige skader.

➔ Hold den påslåtte trimmeren i tilsvarende vinkel, og beveg den fra den ene siden til den andre I J.

➔ Overhold en minsteavstand mellom føttene og vernedekslet på 610 mm **K**.

Praktiske tips om trimming J K

➔ Klipp med spissen til kuttetråden. Beveg ikke trådhodet med makt gjennom uklippet gress.

Merk
Netting- og stakittgjerder fører til en forsterket trådslitasje og mange ganger til brudd på tråden. På stein- og teglvegger, kantsteiner og treflater kan tråden slites fort.

➔ Før ikke trådhodet på bakken eller andre overflater.
➔ Ved langt gress klipp ovenfra og ned, og overskrid da ikke høyden på 30 cm.
➔ Hold trimmeren slik at den helles i retning av området som skal klippes.
➔ Sving trimmeren ved klipping fra venstre mot høyre. Dermed unngås det at klippematerialet treffer operatøren.
➔ Unngå å trimme trær og busker, bark, gjerder, veggkledninger og gjerdestolper. Disse kan raskt skades av tråden.

Ta ut batteriet G

➔ Trykk på batteriutløserknappen **[A]** ❶.
➔ Trekk ut batteriet **[B]** ❸.

Vedlikehold

⚠ ADVARSEL!

Fare for person- eller materialskader pga. bevegelige deler.

- ➢ Vedlikeholds- og rengjøringsarbeid på apparatet får kun gjennomføres når motoren skjæreverktøyet er stanset.
- ➢ Ta ut batteriet før alle arbeider på maskinen.
- ➢ Ikke rengjør apparatet med vannet.
- ➢ Reparasjons- og vedlikeholdsarbeid og bytte av sikkerhetselementer må utføres av kvalifisert fagperson eller fagverksted.

Rengjøring

➔ Slå av plentrimmeren, og vent til skjæreverktøyet har stanset. Ta deretter ut batteriet.
➔ Rengjør apparatet etter bruk med en håndbørste.
➔ Rengjør ventilasjonsåpningene og undersiden av apparat regelmessig for gressrester.

Montering og utskiftning av trimmetråden L M N

⚠ ADVARSEL!

Fare for personskader grunnet skjæreverktøyet.

- ➢ Innstillinger på plentrimmeren får kun foretas når motoren er slått av og skjæreverktøyet står stille.
- ➢ Grip ikke inn i den roterende tråden.
- ➢ Ta ut batteriet før alle arbeider på maskinen.
- ➢ Bruk aldri metallforsterket snor, tråd, kjede, wire eller liknende. Disse kan brekke og bli til farlige prosjektiler, og dermed skade apparatet.
- ➢ Bruk bare originale reservetråder med en diameter på 2,0 mm. Ved bruk av en tykkere trimmetråd kan motoren bli overopphetet eller svikte.

➔ Kutt av den nye trimmetråden på en lengde på maks. 6 m.
➔ Drei trådhodet **[B]** mot urviseren til pilen **[A]** på trådhodet stemmer overens med trådøyet **[C]** i spolehuset **L** ❶.
➔ Trekk den gamle tråden helt ut av trådhodet.
➔ Skyv en ende av den nye trimmetråden inn i trådøyet, og skyv trimmetråden til den stikker ca. 10 cm ut av det motsatte trådøyet **M** ❷.
➔ Trekk den utstikkende enden ut til den samme trådlengden stikker ut på hver side av spolehuset **M** ❸.
➔ Hold spoledekslet fast, og drei trådhodet mot urviseren til ca. 15 cm stikker ut av hvert trådøye **N** ❹.

Merk!
Trykk aldri trådhodet inn ved oppvikling av tråden!

Utskiftning av trådspolen OP

ADVARSEL!

Fare for personskader grunnet skjæreverktøyet.

- Innstillinger på plentrimmeren får kun foretas når motoren er slått av og skjæreverktøyet står stille.
- Grip ikke inn i den roterende tråden.
- Ta ut batteriet før alle arbeider på maskinen.

➔ Drei trådhodet **[B]** til venstre eller høyre til hullet **[D]** i avstandsskiven **[A]** står på linje med utsparingen **[E]** på girhuset. Stikk holdestangen **[F]** gjennom utsparingen i hullet, og hold den fast for å hindre at drivakselen roterer **[G]**.

➔ Skru trådhodet av, og fjern det ved å dreie trådhodeholderen **[C]** mot urviseren.

Merk!
Skru trådhodet bare fast på trådhodeholderen.

➔ Fjern avstandsskiven **[A]** før et nytt hus settes på. Fjern tilsmussing og gress fra motorhuset og avstandsskiven.

➔ Gå frem slik det fremgår av kapittel "Montere trådhode".

Transport og lagring

ADVARSEL!

Fare for personskader grunnet skjæreverktøyet.

- Ved hver transport og hver lagring av apparatet slås det av, og man må vente til skjæreverktøyet har stanset.
- Ta ut batteriet før transport og lagring.

Lagring

➔ Etter sesongen er over, må man gjennomføre en grundig rengjøring av apparatet.

➔ Lagre alltid apparatet på et tørt og trygt sted utilgjengelig for barn.

➔ Lagre batteriet og plentrimmeren atskilt fra hverandre.

➔ Oppbevar batteriet på et kjølig og tørt sted. Anbefalt lagertemperatur er ca. 0–23 °C. Hold plentrimmeren og spesielt tilhørende plastdeler på avstand fra bremsevæske, bensin, jordoljeholdige produkter, smøreoljer etc. De inneholder kjemiske stoffer som kan skade, angripe eller ødelegge plentrimmerens plastdeler.

➔ Gjødsel og andre hagekjemikalier inneholder stoffer som kan virke sterkt korroderende på plentrimmerens metalldeler. Oppbevar derfor plentrimmeren ikke i nærheten av slike stoffer.

Feilretting

ADVARSEL!

Fare for person- eller materialskader
- Ta kontakt med et fagverksted hvis du er i tvil.
- Før kontroll eller før arbeid på apparatet må motoren stanses, og man må ta ut batteriet.

Problem	Mulig årsak	Tiltak
Maskinen slår seg av.	Batteriet er for varmt.	La batteriet kjøle seg ned.
	Batteriet er utladet.	Du må lade opp batteriet.
	Apparatets (elektronikkens) temperatur er for høy.	La apparatet kjøle seg ned, og rengjør ev. ventilasjonsåpningene.
	Utløsning pga. overstrøm	Ta kontakt med et fagverksted hvis dette skjer på nytt.
Maskinen lar seg ikke skrus på.	Batteriet er utladet.	Du må lade opp batteriet.
	Utløsning pga. overspenning	Ta kontakt med et fagverksted hvis dette skjer på nytt.
	Utløsning pga. overstrøm	Ta kontakt med et fagverksted hvis dette skjer på nytt.
	Batteriets temperatur for høy eller for lav.	La batteriet kjøle seg ned eller varme seg opp.
	Batteriet er defekt.	Bytt batteri.
Etterjustering av tråd fungerer ikke under drift.	Spolen er tom.	Vikle på en ny kuttetråd.
	Fortanningen mellom spolehuset og trådspolen er tilsmusset.	Rengjør disse delene for smuss med en børste.
	Tråden er kuttet og trukket inn i trådspolen. Tråden har klemt seg fast på spolen.	Ta av trådspolen, og fjern tråden fra spolen. Monter spolen igjen, og vikle kuttetråden på igjen.
	Tråden er sveiset fast på spolen.	Fjern tråden, og vikle tråden på nytt igjen.
Sterk vibrasjon	Festeelementene på maskinen har løsnet seg.	Ta kontakt med et fagverksted.

Garanti

I hvert land gjelder de garantibestemmelsene som er utgitt av vårt firma hhv. vår importør. Feil på apparatet repareres kostnadsfritt i garantitiden, forutsatt at feilen skyldes en material- eller produksjonsfeil. Hvis du påberoper deg garantien, ber vi deg kontakte forhandleren eller et av våre kontorer.

EF-samsvarserklæring

Ytterligere informasjon om apparatet finner du i den vedlagte EF-samsvarserklæringen, som er en del av denne bruksanvisningen.

Miljøvennlig avfallsbehandling

Elektriske verktøy, tilbehør og emballasje må resirkuleres.

Batterier:
Batterier må ikke kastes i restavfall eller i vannet eller brennes opp. Akkumulatorer/batterier må samles inn, resirkuleres eller deponeres på en miljøvennlig måte.

Elektroverktøy:
Kast aldri elektroverktøy i husholdningsavfallet! Lever det til et godkjent avfallsmottak.

Sisällys

Kuvakkeiden selitykset 83
Huolehdi turvallisuudestasi 83
Turvaohjeet 84
Määräystenmukainen käyttö 86
Hallintalaitteet 86
Käyttöönotto 87
Kokoaminen 87
Käyttö 88
Huolto 89
Kuljettaminen ja säilyttäminen 90
Vianetsintä 91
Takuu 91
EY-vaatimustenmukaisuusvakuutus 91
Ympäristöystävällinen hävittäminen 91

Kuvakkeiden selitykset

VAROITUS!
Lue käyttöohje tapaturmariskin pienentämiseksi!

Varo!
Pidä muut poissa vaara-alueelta.

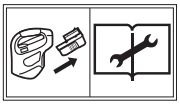

Poista laitteesta akku ennen laitteelle tehtäviä töitä!

Käytä silmiensuojaimia!

Käytä kuulosuojaimia!

Älä säilytä laitetta sateessa!

Huomaa
Pidä nämä tarrat aina luettavassa kunnossa. Vaihda vahingoittuneet tai lukukelvottomat tarrat.

Huolehdi turvallisuudestasi

Lue tämä käyttöohje ennen laitteen käyttöönottoa. Toimi ohjeiden mukaisesti.
Säilytä käyttöohje myöhempää tarvetta ja laitteen seuraavaa omistajaa varten.

Lue kaikki turvaohjeet ja laitteen käyttöä koskevat ohjeet. Laiminlyönnit turvaohjeiden ja laitteen käyttöä koskevien ohjeiden noudattamisessa saattaavat aiheuttaa sähköiskun, palon ja/tai vakavia tapaturmia.
Säilytä kaikki turva- ja käyttöohjeet myöhempää tarvetta varten.

➔ Turvaohjeiden käsite ”sähkötyökalu” tarkoittaa sekä verkkokäyttöisiä (liitäntäjohdolla varustettuja) että akkukäyttöisiä (ilman liitäntäjohtoa) sähkötyökaluja.
➔ Lue turvallisuusohjeet ennen laitteen ensimmäistä käyttökertaa!
Käyttöohjeen ja turvallisuusohjeiden noudattamatta jättäminen saattaa vahingoittaa laitetta ja vaarantaa laitteen käyttäjän ja muut ihmiset.
➔ Kaikkien henkilöiden, jotka ottavat laitteen käyttöön tai käyttävät tai huoltavat sitä, tulee olla tehtäviinsä koulutettuja.

Omavaltaiset muutokset ja lisäosien asentaminen kielletään

Laitteeseen ei saa tehdä muutoksia eikä siihen saa asentaa lisäosia. Ne saattaisivat aiheuttaa henkilövahinkoja ja muuttaa koneen toimintaa.
➔ Laitetta saa korjata vain tehtävään valtuutettu ja koulutettu henkilö. Korjauksissa tulee käyttää alkuperäisvaraosia. Siten varmistetaan, että laite on turvallinen käyttää myös jatkossa.

Huolehdi turvallisuudestasi

Käyttöohjeen merkinnät

Merkintöjen ja kuvakkeiden tarkoitus on helpottaa ja nopeuttaa käyttöohjeen ja laitteen turvallista käyttöä.

Huomaa
Selostaa laitteen tehokkaimman tai kätevimmän käyttötavan.

➔ **Toimintavaihe**
Vaatii käyttäjän toimia.

✓ **Toiminnan tulos**
Toimintavaiheen tuottama lopputulos.

[1]Paikkanumero
Paikkanumerot on merkitty tekstissä hakasuluilla [ ].

A Kuvan tunniste
Kuvat on merkitty kirjaimilla. Kirjain on sekä kuvassa että tekstissä.

❶ Toimintavaiheen numero
Toimintavaiheet on numeroitu. Numero on sekä kuvassa että tekstissä.

Varoitusten luokittelu

Tässä käyttöohjeessa varoitukset luokitellaan seuraavasti:

⚠ VAARA!

Vaarallinen tilanne. Vaara uhkaa välittömästi. Ohjeen noudattamatta jättäminen aiheuttaa vakavan tapaturman tai kuoleman.

⚠ VAROITUS!

Vaarallinen tilanne. Ohjeen noudattamatta jättäminen aiheuttaa vakavan tapaturman tai kuoleman.

⚠ VARO!

Vaarallinen tilanne. Ohjeen noudattamatta jättäminen aiheuttaa lievän tai keskivaikean tapaturman.

Huomio!

Mahdollisesti vaarallinen tilanne. Esinevahinkojen vaara.

Turvaohjeiden esittämistapa

⚠ VAARA!

Vaaran tyyppi ja aiheuttaja!
➲ Huomiotta jättämisen seuraukset
➢ Toimet vaaratilanteen varalta

Turvaohjeet

Oma ja muiden henkilöiden turvallisuus

- **Turvallisuussyistä ruohotrimmeriä eivät saa käyttää lapset eivätkä henkilöt, jotka eivät ole lukeneet käyttöohjetta.** Mahdollisesti on paikallisia määräyksiä, jotka määrittelevät käyttäjän alaikärajan.
- **Älä käytä ruohotrimmeriä, jos lähellä on muita ihmisiä (erityisesti lapsia) tai eläimiä.** Huolehdi, että lapset eivät leiki ruohotrimmerillä.
- **Keskeytä työ, jos huomaat, että lähellä on muita ihmisiä (erityisesti lapsia) tai eläimiä.**
- **Tätä laitetta eivät saa käyttää lapset eivätkä henkilöt, joilla on fyysisiä, psyykkisiä tai aistitoimintoihin perustuvia rajoitteita tai joilla ei ole laitteen käyttöön tarvittavaa riittävää tietoa ja taitoa. Laitetta eivät myöskään saa käyttää henkilöt, jotka eivät tunne tätä käyttöohjetta.** Mahdollisesti käyttäjän ikä on rajattu paikallisilla määräyksillä.
- **Lapset eivät saa puhdistaa eivätkä huoltaa laitetta.**
- **Kytke moottori päälle vain, kun kätesi ja jalkasi ovat turvallisen kaukana teräpalkista.**
- **Ota akku pois laitteesta aina, kun poistat tukosta tai jätät laitteen valvomatta.**
- **Leikatessasi ruohoa ja huoltaessasi laitetta käytä tukevia jalkineita ja pitkiä housuja. Käytä tarvittaessa henkilösuojaimia (suojalaseja, kuulosuojaimia, työkäsineitä jne.).** Henkilösuojainten käyttö pienentää tapaturmavaaraa. Älä käytä väljiä vaatteita. Sellaiset voivat tempautua leikkuulaitteeseen.

Työn valmistelu

- **Tutustu ennen käytön aloittamista ruohotrimmerin toimintaan ja hallintalaitteisiin.**

Turvaohjeet

- **Älä käytä ruohotrimmeriä, jos sen virtakytkin on viallinen tai jos sitä ei voi kytkeä virtakytkimestä päälle tai pois päältä.** Korjauta kytkin ammattilaisella tai huollossa.
- **Älä käytä laitetta, jos suojukset ovat vahingoittuneet. Älä käytä laitetta ilman suojuksia.** Anna ammattilaisen tai huollon vaihtaa osa.
- **Tarkista ennen työn aloittamista, että nurmikolla ei ole oksia, kiviä, kaapeleita tms. Varo näitä koko leikkaamisen ajan.**
- **Kytke laite pois päältä ja ota akku pois laitteesta, ennen kuin säädät tai puhdistat laitetta.**
- **Lue akun ja laturin käyttöohjeet. Noudata ohjeita.**

Työn aikana

- **Varo! Leikkuulaite aiheuttaa jalkojen ja käsien tapaturmavaaran.**
- **Ota akku pois laitteesta:**
  - aina kun poistut laitteen luota
  - ennen kuin poistat tukoksen
  - ennen laitteen tarkastamista, puhdistamista tai korjaamista
  - kun tarkastat laitetta vieraaseen esineeseen koskemisen jälkeen
  - kun tarkastat laitetta, jos laite alkaa täristä voimakkaasti.
- **Älä käytä ajoleikkuria räjähdysalttiissa ympäristössä, jossa on palavia nesteitä, kaasuja tai pölyjä. Ruohotrimmeri saattaa tuottaa kipinöitä, jotka saattavat sytyttää pölyn tai höyryn.**
- **Älä jätä ruohotrimmeriä tauon ajaksi valvomatta. Säilytä laite turvallisessa paikassa.**
- **Kun kytket ruohotrimmerin päälle, pidä leikkuulaite vaakasuorassa. Tapaturmavaara.**
- **Pidä työn aikana siimaan turvallinen etäisyys.**
- **Älä koske pyörivään siimaan.**
- **Varo siiman aiheuttamia vammoja. Aseta laite normaaliin työasentoon uuden siiman vetämisen jälkeen. Käynnistä laite vasta sitten.**
- **Käytä suojalaseja ja kuulonsuojaimia!**
- **Vältä hankalia työasentoja. Huolehdi, että säilytät tasapainon kaikissa tilanteissa.** Ole erityisen varovainen rinteessä työskennellessäsi. Älä juokse vaan liiku rauhallisesti. Sillä tavalla säilytät laitteen hallinnan myös odottamattomassa tilanteessa.
- **Ole erityisen varovainen, kun käytät laitetta taaksepäin kävellessäsi. Kompastumisvaara!**
- **Kun siirrät laitteen työkohteesta toiseen, ota akku pois laitteesta.**
- **Älä silloita äläkä käsittele muullakaan tavalla laitteen käyttökytkimiä.**
- **Älä iske siimapäätä maahan äläkä seinää tai puutarhakivetystä vasten. Tarkkaile, täriseeko kädensija, jos siimapäähän on kohdistunut voimakas isku.** Jos näin on, anna huollon tarkastaa ja tarvittaessa korjata laite.

Ohjeita tärinän varalle:

- **Tärinä saattaa vaurioittaa hermostoa ja aiheuttaa käsien ja käsivarsien verenkiertohäiriöitä.**
- **Käytä lämpimiä vaatteita. Pidä kädet lämpiminä kylmällä ilmalla työskennellessäsi.**
- **Pidä riittävästi taukoja.**
- **Jos huomaat, että sormien tai käsien iho alkaa puutua, ihoa pistelee, tuntuu kipua tai se muuttuu valkoiseksi, lopeta koneen käyttö ja tarvittaessa mene lääkäriin.**
- **Tärinän päästöarvot:**
  - Mitataan standardoidulla testillä.
  - Testin avulla pystytään arvioimaan sähkötyökalun päästöjä ja vertaamaan eri sähkötyökaluja keskenään. Todellinen kuormitus saattaa olla pienempi tai suurempi käyttöolosuhteista tai sähkötyökalun ja sen varusteiden kunnosta riippuen. Todellisen kuormituksen arviointia varten huomioi tauot ja kevyen kuormituksen jaksot. Suunnittele turvatoimet tarkistettujen arvioiden mukaisesti, esim. sopivin työjärjestelyin.

Työskentelyn lopettaminen

- **Kytke laite pois päältä, irrota akku ja tarkasta laite vaurioiden varalta. Huomio! Vaara! Leikkuulaitteen jälkikäynti!**
- **Kytke laite pois päältä ja irrota akku, ennen kuin huollat tai puhdistat laitetta.**
- **Odota, että leikkuulaitteen pyöriminen lakkaa. Älä koske laitteen liikkuviin osiin ennen kuin olet irroittanut laitteesta akun.**
- **Suojalaitteiden irrottaminen tai siimakelan vaihdon saa suorittaa vain poistun akun yhteydessä.** Käytä vain alkuperäisiä siimakeloja ja noudata asennusohjeita!
- **Huolehdi, että moottorin tuuletusraossa ei ole likaa.**
- **Älä puhdista ruohotrimmeriä vedellä.**
- **Säilytä laite turvallisessa paikassa.**
- **Älä säilytä laitetta lasten ulottuvilla.**
- **Anna moottorin jäähtyä, ennen kuin sijoitat koneen varastoon.**

Turvaohjeet

Yleiset turvallisuusohjeet

- **Älä vaihda ei-metallisen leikkuulaitteen tilalle metallista leikkuulaitetta!**
- **Varaosien tulee olla laitevalmistajan vaatimusten mukaisia.** Käytä sen vuoksi vain alkuperäisvaraosia tai valmistajan hyväksymiä muita varaosia. Noudata varaosien mukana toimitettavia asennusohjeita. Irroita ensin laitteesta akku.
- **Anna vain pienkonehuollon korjata ajoleikkuri.** Verkkosivuiltamme löydät pienkonehuoltojen osoitteita.
- **Käytä sähkötyökalussa vain ao. laitteeseen hyväksyttyä akkua.** Muiden akkujen käyttö saattaa aiheuttaa tapaturmia ja palovaaran.
- **Tämä ruohotrimmeri on tarkoitettu nurmikon reunojen viimeistelyyn ja pienehköjen nurmikoiden leikkaamiseen yksityispihoilla.** Laitetta ei saa käyttää muuhun tarkoitukseen. Käyttäjään tai muihin henkilöihin kohdistuva tapaturmavaara.
- **Käytä ruohotrimmeriä vain päivänvalossa tai erittäin hyvässä ulkovalaistuksessa.** Pidä työalue siistinä ja hyvin valaistuna.
- **Käytä ruohotrimmeriä vain kuivalla säällä.** Älä säilytä laitetta sateessa äläkä kosteassa paikassa. Älä käytä laitetta ukonilmalla. Veden pääseminen ruohotrimmerin sisään lisää sähköiskun vaaraa.
- **Tapaturmien ja esinevahinkojen jäännösriski on olemassa aina, vaikka noudattaisitkin kaikkia turva- ja käyttöohjeita.** Tiedosta tämä.
- **Vaihda kaikki laitteen kuluneet ja vahingoittuneet ohjetarrat.**
- **Käytä vain valmistajan hyväksymiä akkuja ja latureita.** Katso hyväksytyt akut ja laturit laitteen mukana toimitetusta EY-vaatimustenmukaisuusvakuutuksesta.

Määräystenmukainen käyttö

Tämä ruohotrimmeri siimapäällä varustettuna on tarkoitettu yksinomaan nurmikon reunojen viimeistelyyn ja pienehköjen nurmikoiden leikkaamiseen yksityispihoilla.

Kaikki muu käyttö on määräysten vastaista. Käyttäjä vastaa määräysten vastaisen käytön aiheuttamista vahingoista.

Määräystenvastainen käyttö

Tätä ruohotrimmeriä ei tulisi käyttää julkisten alueiden, kuten puistojen, urheilukenttien ja kadunvarsien nurmikoiden viimeistelyyn eikä maa- ja metsätalouskäytössä.

Käyttäjään kohdistuvan tapaturmavaaran takia ruohotrimmeriä ei saa käyttää paksujen oksien leikkaamiseen ja silppuamiseen kompostointitarkoituksessa.

Tyyppikilpi Q

Sijainti

Tyyppikilpi löytyy ruohotrimmerin kotelosta.

Huomaa
Merkinnät ovat lain määräämiä eikä niitä saa muuttaa eikä tehdä tunnistamattomaksi.

Rakenne

1 Valmistaja
2 Mallinimi
3 Nimellisjännite, virtalaji
4 Virran voimakkuus
5 Maks. karan kierrosnopeus min^{-1} (LO/HI-alue)
6 Taattu äänitehotaso
7 Suojausluokka
8 Hävittämisohje
9 CE-merkintä
10 Laiteryhmä
11 Valmistusvuosi
12 Mallinumero
13 Sarjanumero viivakoodina
14 Sarjanumero

Hallintalaitteet

Hallintalaitteet A

A Kädensija
B Kierrosnopeuden rajoitin
C Runkoputken kädensija
D Moottorikotelo
E Siimakotelo ja siimakela
F Katkaisuterä
G Leikkuupään suojus
H Runkoputken alaosa
I Teleskooppivarren säädön pikalukitus
J Ylempi runkoputki
K Käytön lukituskytkin
L On/off-kytkin ja kierrosnopeuden säädin
M Akkulokero
N Akun lukituksen vapautusnuppi

Käyttöönotto

Täydentävät käyttöohjeet

Ota laite käyttöön vasta, kun olet lukenut mukana toimitettavan laturin ja akun käyttöohjeen ja kun olet ymmärtänyt lukemasi ja osaat toimia ohjeiden mukaisesti.

Akun lataaminen

VAROITUS!

Tapaturmavaara. Esinevahinkojen vaara

➢ Lataa akku vain valmistajan hyväksymällä laturilla. Katso hyväksytyt laturit laitteen mukana toimitetusta EY-vaatimustenmukaisuusvakuutuksesta.

Huomio!

Toimitettaessa akku ei ole täyteen ladattu. Jotta saat akusta täyden tehon, lataa akku ennen ensimmäistä käyttökertaa aivan täyteen.

➔ Lataa akku täydentävien käyttöohjeiden mukaisesti.

Käyttöajat

✓ Noudata paikallisia järjestysmääräyksiä.
➔ Selvitä paikallisilta viranomaisilta laitteen sallitut käyttöajat.

Kokoaminen

Alemman runkoputken asentaminen B

➔ Poista trimmerin molempia puoliskoja kuljetuksen ajan varmistanut nippuside.
➔ Avaa pikalukko **[D]**.
➔ Työnnä yläkautta holkki **[C]** runkoputken alempaan puoliskoon **[E]**, putken päähän rajoittimeen saakka.
➔ Sulje pikalukko **[D]**.
➔ Työnnä ylempi runkoputki pikalukko suljettuna alempaan runkoputkeen. Kuulet naksahduksen, kun lukitusnuppi **[A]** lukkiutuu oikein lukitusreikään **[F]**.
➔ Poista asennusapu **[G]**.
➔ Kiristä ylempi ruuvi **[B]** ristipäätaltalla.

Leikkuupään suojuksen asentaminen C

➔ Sijoita suojus **[A]** moottorikotelon **[B]** päälle.
➔ Kiinnitä suojus moottorikoteloon laitteen mukana toimitetuilla neljällä ruuvilla **[C]**.

Siimapään asentaminen D

➔ Asenna välikelevy **[A]** käyttöakseliin ja huolehdi, että välikelevy ja kolo osuvat oikein käyttöakselin uraan ❶.
➔ Kierrä välikelevyä vasemmalle tai oikealle, kunnes välikelevyn reikä **[D]** on linjassa vaihdekotelon kolon **[E]** kanssa.
➔ Työnnä tappi **[F]** kolon läpi reikään ja pidä siitä kiinni, jotta voit lukita käyttövaihteen ❷.
➔ Aseta siimapää **[B]** ja siimapään pidike **[C]** käyttöakselille ❸.
➔ Pidä kiinni tapista ja kierrä siimapäätä siimapään pidikkeessä **[C]** vastapäivään (vasemmalle) käyttöakselille ❹.

Huomaa
Ruuvaa siimapää vain siimapään pidikkeeseen käyttöakselille.

➔ Ota tappi pois.
➔ Ota pois teippi (mikäli sellainen on) trimmerin siimasta ja siimapäästä.

Runkoputken pituuden säätäminen E

Trimmerin pituutta voi säätää löysäämällä pikalukitusta **[A]**.
➔ Avaa pikalukitus **[A]** ❶.
➔ Työnnä alempaa runkoputkea ylös- tai alaspäin, kunnes trimmerin pituus on haluamasi ❷.
➔ Lukitse runkoputki tähän pituuteen pikalukitus sulkemalla ❸.

Runkoputken kädensijan kiinnittäminen ja säätäminen F

Kiinnittäminen:
➔ Avaa pikalukitus **[B]**.
➔ Kohdista kädensija **[D]** haluamaasi asentoon. Huolehdi samalla, että kädensija on ohjainurassa **[A]** .
➔ Kiristä kädensijan ruuvit**[C]**.
➔ Sulje pikalukitus **[B]**.

Säätäminen:

➔ Säädä kädensijan **[D]** paikkaa avaamalla pikalukitus **[B]** ja työntämällä kädensijaa ylös ja alas, kunnes se on haluamassasi paikassa. Lukitse kädensija sulkemalla pikalukitus **[B]**.

⚠ VAROITUS!

Terät aiheuttavat tapaturmavaaran.

➢ Säädä ruohotrimmeriä vain, kun moottori on sammutettu ja leikkuulaite ei pyöri.

➢ Älä koske pyörivään leikkuulaitteeseen.

➢ Poista akku ennen laitteeseen kohdistuvia töitä.

Käyttö

Akun asentaminen G

⚠ VAROITUS!

Akun ja laturin virheellinen käsittely

➲ Tapaturman ja laitevaurion vaara

➢ Lue akun ja laturin käyttöohjeet. Noudata ohjeita.

➔ Kohdista akku **[B]** laitteen uriin **[C]**.

➔ Työnnä akkua **[B]** laitteeseen, kunnes se lukkiutuu kuuluvasti ja tukevasti paikalleen ❶.

Laitteen kytkeminen päälle H

⚠ VAROITUS!

Tapaturman tai esinevahingon vaara.

➢ Työskennellessäsi pidä laitteesta kiinni molemmin käsin. Toinen käsi on kädensijassa ja toinen käsi on runkoputken kädensijassa.

➔ Paina käytön lukituskytkintä **[C]** ja pidä se siinä asennossa ❶.

➔ Paina on/off-kytkintä **[B]** ❷.

➔ Kun laite on käyttövalmis, vapauta käytön lukituskytkin ❸.

➔ Pidä on/off-kytkin painettuna, jotta laite pysyy käynnissä. Mitä pidemmälle on/off-kytkintä työnnät, sitä suurempi on moottorin kierrosnopeus.

✓ Laite on käyttövalmis.

Trimmerin kierrosnopeuden rajoittaminen H

Voit työskennellä tehokkaammalla nopeudella lisätäksesi akun käyttöaikaa pitkään kestävässä työtehtävässä tai voit lisätä trimmerin nopeutta korkean suorituskykyä vaativassa tehtävässä.

➔ Käytä trimmeriä energiaa säästäen vetämällä nopeudensäädin**[A]** taakse paristolokeron suuntaan kohtaan LO.

➔ Leikkaa tiheää kasvustoa suuremmalla kierrosnopeudella painamalla nopeudensäädin **[A]** eteen runkoputken kädensijan suuntaan kohtaan HI.

Laitteen kytkeminen pois päältä H

➔ Kytke laite pois päältä vapauttamalla on/off-kytkin **[B]** kokonaan.

✓ Laite on kytketty pois päältä.

Huomaa
Leikkuupää pyörii vielä jonkin aikaa laitteen pois päältä kytkemisen jälkeen.

Huomaa
Kun vapautat on/off-kytkimen, käytön lukituskytkin palautuu automaattisesti lähtöasentoonsa.

Siiman lisääminen I

➔ Pidä laite käynnissä ja napauta siimapään keskikohtaa **[A]** kiinteää alustaa, esim. pihalaattaa tai kovaa maata vasten (n. 3 kg painolla). Siimaa lisätään automaattisesti n. 1,5 cm.

Huomaa
Nylonsiiman pidentäminen 381 mm leikkuuleveydestä vaikuttaa negatiivisesti trimmerin suoritustehoon, käyttöaikaan ja käyttöikään, koska moottori saattaa vahingoittua.

Trimmerillä työskentely

⚠ VAROITUS!

Pidä pyörivä siima suurin piirtein maan suuntaisena (ei yli 30° kallistusta). Trimmeri ei ole reunaleikkuri. Älä kallista trimmeria siten, että siima osuu maahan lähes suorassa kulmassa. Ympäristöön sinkoutuvat osat saattavat aiheuttaa vakavan tapaturman.

➔ Pidä päälle kytketty trimmeri oikeassa työkulmassa ja liikuta sitä edestakaisin puolelta toiselle I J.

➔ Pidä jalkoihisi ja leikkuupään suojukseen vähintään 610 mm etäisyys K.

Trimmausvinkkejä J K

➔ Leikkaa siiman kärjellä. Älä liikuta siimapäätä leikkaamattomassa nurmessa väkivalloin.

Huomaa
Metalliverkko- ja rima-aidat kuluttavat siimaa ja jopa rikkovat sitä. Siima voi kulua nopeasti osuessaan kivi- tai tiiliseinään, reunakiveen tai puupintaan.

➔ Älä kuljeta siimapäätä maata tai jotakin muuta pintaa pitkin.
➔ Leikkaa korkeaa ruohoa ylhäältä alaspäin, mutta älä ylitä 30 cm korkeutta.
➔ Pidä trimmeri niin, että se on kallistettuna leikattavan alueen suuntaan.
➔ Leikatessasi käännä trimmeriä vasemmalle ja oikealle. Siten leikkuujäte ei osu sinuun.
➔ Varo puita ja pensaita; älä leikkaa puiden kuorta, puulistoja, seinärakenteita äläkä aitatolppia. Siima saattaa vaurioittaa näitä hyvin nopeasti.

Akun irrottaminen G

➔ Paina akun lukituksen vapautuskytkintä **[A]** ❶.
➔ Ota akku pois **[B]** ❸.

Huolto

⚠ VAROITUS!

Liikkuvien osien aiheuttama tapaturman tai laitevaurion vaara.
- ➢ Huolla ja puhdista laitetta vain, kun moottori on sammutettu ja leikkuulaite on pysähtynyt.
- ➢ Poista akku ennen laitteeseen kohdistuvia töitä.
- ➢ Älä puhdista laitetta vedellä.
- ➢ Huolla, korjauta sekä vaihda turvallisuuteen liittyvät osat vain ammattilaisella tai pienkonehuollossa.

Puhdistaminen

➔ Kytke ruohotrimmeristä virta pois päältä, odota, kunnes leikkuulaite on pysähtynyt ja ota akku pois.
➔ Harjaa laite puhtaaksi joka kerta käytön jälkeen.
➔ Puhdista tuuletusraot ja laitteen alapuoli ruohosilpusta säännöllisesti.

Leikkuusiiman asentaminen ja vaihtaminen L M N

⚠ VAROITUS!

Terät aiheuttavat tapaturmavaaran.
- ➢ Säädä ruohotrimmeriä vain, kun moottori on sammutettu ja leikkuulaite ei pyöri.
- ➢ Älä koske pyörivään leikkuulaitteeseen.
- ➢ Poista akku ennen laitteeseen kohdistuvia töitä.
- ➢ Metallivahvisteisen narun, metallilangan, ketjun, vaijerin tms. käyttö on kiellettu. Sellainen saattaa rikkoutua, jolloin irronneet palaset sinkoutuvat vaarallisesti ympäristöön.
- ➢ Käytä siimana vain alkuperäisvaraosaa, siiman läpimitta n. 2,0 mm. Paksumpaa siimaa käytettäessä moottori saattaa ylikuumentua tai jopa rikkoutua.

➔ Leikkaa uusi siima maks. 6 m pituuteen.
➔ Kierrä siimapäätä **[B]** vastapäivään, kunnes siimapään nuoli **[A]** on siimakotelon reiän **[C]** kanssa kohdakkain L ❶.
➔ Vedä vanha siima kokonaan ulos siimapäästä.
➔ Työnnä uuden siiman pää reikään. Työnnä sitä niin pitkälle, että sitä tulee ulos vastakkaisen puolen reiästä n. 10 cm M ❷.
➔ Vedä siimaa ulos, kunnes siimakotelon kummallakin puolella on ulkona saman verran siimaa M ❸.
➔ Pidä kiinni siimakelan kannesta ja kierrä siimapäätä vastapäivään, kunnes kummastakin reiästä siimaa on ulkona n. 15 cm N ❹.

Huomaa
Kun kelaat siimaa, älä paina siimapäätä sisään!

Siimakelan vaihtaminen OP

VAROITUS!

Terät aiheuttavat tapaturmavaaran.

- Säädä ruohotrimmeriä vain, kun moottori on sammutettu ja leikkuulaite ei pyöri.
- Älä koske pyörivään leikkuulaitteeseen.
- Poista akku ennen laitteeseen kohdistuvia töitä.

➔ Kierrä siimapäätä **[B]** vasemmalle tai oikealle, kunnes välikelevyn **[A]** reikä **[D]** on linjassa vaihdekotelon kolon **[E]** kanssa. Työnnä tappi **[F]** kolon läpi reikään ja pidä siitä kiinni, jotta estät käyttöakselin **[G]** pyörimisen.
➔ Kierrä siimapää auki ja ota se pois kiertämällä siimapään pidikettä **[C]** myötäpäivään.

Huomaa
Kierrä siimapää pois vain siimapään pidikkeestä.

➔ Poista välikelevy **[A]** ennen uuden kotelon asentamista. Puhdista moottorikotelosta ja välikelevystä lika ja ruoho.
➔ Menettele kohdassa Siimapään asentaminen selostetulla tavalla.

Kuljettaminen ja säilyttäminen

VAROITUS!

Terät aiheuttavat tapaturmavaaran.

- Kytke virta pois päältä ennen laitteen kuljettamista ja varastossa säilyttämistä. Odota, että leikkuulaitteen terät pysähtyvät.
- Ota akku pois ennen laitteen kuljettamista ja varastointia.

Säilyttäminen

➔ Puhdista laite hyvin ennen talvisäilytystä.
➔ Säilytä laite kuivassa ja turvallisessa paikassa pois lasten ulottuvilta.
➔ Säilytä ruohotrimmeri ja akku erillään.
➔ Säilytä akku viileässä ja kuivassa paikassa. Suositeltava säilytyslämpötila on n. 0 - 23 °C. Ruohotrimmeri ja erityisesti sen muoviosat eivät saa joutua kosketuksiin jarrunesteen, bensiinin, maaöljytuotteiden, voiteluöljyjen yms. kanssa. Em. aineet sisältävät kemiallisia yhdisteitä, jotka saattavat vahingoittaa ruohotrimmerin muoviosia.
➔ Lannoitteet ja muut puutarhakemikaalit sisältävät aineita, jotka saattavat aiheuttaa ruohotrimmerin metalliosiin voimakasta korroosiota. Siitä syystä älä säilytä ruohotrimmeriä em. aineiden lähellä.

Vianetsintä

VAROITUS!

Tapaturmavaara. Esinevahinkojen vaara
- Jos olet epävarma, toimita kone pienkonehuoltoon.
- Kytke laite pois päältä ja poista akku ennen laitteelle tehtäviä tarksituksia ja huoltoja.

Ongelma	Mahdollinen syy	Toimi näin
Laite kytkeytyy pois päältä.	Akku on liian kuuma.	Anna akun jäähtyä.
	Akku on purkautunut.	Lataa akku.
	Laitteen (elektroniikan) lämpötila on liian korkea.	Anna laitteen jäähtyä. Tarvittaessa puhdista tuuletusraot.
	Ylivirtalaukaisin on reagoinut	Toimita laite pienkonehuoltoon, jos tämä tapahtuu uudestaan.
Laitteeseen ei tule virta päälle.	Akku on purkautunut.	Lataa akku.
	Ylijännitelaukaisin on reagoinut.	Toimita laite pienkonehuoltoon, jos tämä tapahtuu uudestaan.
	Ylivirtalaukaisin on reagoinut	Toimita laite pienkonehuoltoon, jos tämä tapahtuu uudestaan.
	Akun lämpötila on liian korkea tai liian matala.	Anna akun jäähtyä tai lämmetä.
	Akku on viallinen.	Vaihda akku.
Siiman lisääminen laitetta käytettäessä ei onnistu.	Kela on tyhjä.	Kelaa koteloon uusi siima.
	Siimakotelon ja kelan välinen hammastus on likaantunut.	Puhdista osat harjalla.
	Siima on kulunut ja sen pää on siimakotelon sisässä. Siima on jumiutunut kelaan.	Irrota siimakela ja poista siima kelasta. Asenna kela takaisin ja kelaa koteloon uusi siima.
	Siima on hitsautunut kelaan.	Poista siima ja kelaa koteloon uusi siima.
Voimakasta tärinää	Laitteen kiinnitysosat ovat löystyneet.	Toimita laite pienkonehuoltoon.

Takuu

Takuu on maakohtainen. Takuun myönnämme me tai maahantuoja. Korjaamme veloituksetta takuun mukaisesti materiaali- tai valmistusvirheestä aiheutuneet koneen viat. Käänny takuuasioissa myyjäliikkeen tai lähellä sijaitsevan jälleenmyyjän puoleen.

EY-vaatimustenmukaisuusvakuutus

Löydät laitteeseen liittyviä lisätietoja oheen liitetystä erillisestä CE-vaatimustenmukaisuusvakuutuksesta, joka on tämän käyttöohjeen olennainen osa.

Ympäristöystävällinen hävittäminen

Sähkötyökalut, niiden tarvikkeet sekä pakkaukset on kierrätettävä.

Akut ja paristot:
Älä hävitä akkuja äläkä paristoja sekajätteen mukana, älä polta niitä äläkä heitä niitä veteen. Vie akut ja paristot niille tarkoitettuun keräys- ja kierrätyspisteeseen.

Sähkötyökalut:
Älä hävitä sähkölaitetta sekajätteen mukana! Toimita sähkölaite keräyspisteeseen.

Índice

Significado de los símbolos 92
Para su seguridad 92
Indicaciones de seguridad 93
Uso previsto 96
Elementos de manejo 96
Puesta en marcha 96
Montaje 97
Funcionamiento 97
Mantenimiento 99
Transporte y almacenamiento 100
Subsanación de averías 101
Garantía 101
Declaración de conformidad CE 101
Eliminación respetuosa con el medio ambiente . 101

Significado de los símbolos

¡ADVERTENCIA!
Para reducir un riesgo de lesiones, leer las instrucciones de funcionamiento.

¡Precaución!
Mantenga siempre a terceras personas lejos de la zona de riesgo.

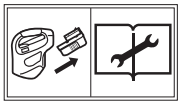

Antes de realizar cualquier trabajo en el aparato, retirar la batería.

Usar gafas de protección.

Usar protector de oídos.

No exponga el aparato a la lluvia.

Indicación
Mantenga siempre estos símbolos en estado legible. Sustituya símbolos dañados o ilegibles.

Para su seguridad

Antes de la primera utilización de su aparato, lea detenidamente estas instrucciones de funcionamiento y actúe en consecuencia. *Conserve estas instrucciones de funcionamiento para su posterior uso o futuro propietario.*

Lea todas las indicaciones de seguridad e instrucciones. El incumplimiento de las indicaciones de seguridad y las instrucciones puede originar descargas eléctricas, incendios y/o lesiones graves. **Guarde todas las indicaciones de seguridad e instrucciones para el futuro.**

➔ La expresión "herramienta eléctrica" utilizada en las indicaciones de seguridad hace referencia a herramientas eléctricas alimentadas por la red (con cable de red) y por batería (sin cable de red).
➔ Antes de la primera puesta en marcha, es imprescindible leer las indicaciones de seguridad.

En caso de incumplimiento de las instrucciones de funcionamiento y de las indicaciones de seguridad, se pueden producir daños en el aparato y peligros para el usuario y otras personas.
➔ Todas las personas encargadas de la puesta en marcha, el manejo y el mantenimiento del aparato han de tener una cualificación adecuada.

Prohibición de modificaciones y cambios no autorizados

Se prohíbe realizar modificaciones en el aparato o fabricar con éste aparatos adicionales. Tales modificaciones pueden provocar daños personales y funciones erróneas.
➔ Las reparaciones en el aparato solo deben efectuarse por personas encargadas y formadas para ello. A este respecto, utilice siempre las piezas de repuesto originales. Estas garantizan que se mantenga la seguridad del aparato.

Para su seguridad

Símbolos de información contenidos en estas instrucciones

Las señales y los símbolos de estas instrucciones le ayudarán a utilizar de forma rápida y fiable las instrucciones y el aparato.

Indicación
Información sobre el uso más eficaz y práctico del aparato.

➔ **Paso de acción**
Se le pide que actúe.

✓ **Resultado de acción**
Aquí encontrará el resultado de una secuencia de pasos de acción.

[1] Número de posición
Los números de posición se marcan en el texto con corchetes [ ].

A Identificación de ilustración
Las ilustraciones están numeradas y marcadas en el texto con letras.

❶ Número de paso de actuación
La secuencia definida de pasos de actuación está numerada y marcada en el texto.

Niveles de peligro de indicaciones de advertencia

En estas instrucciones de funcionamiento se utilizan los siguientes niveles de peligro para advertir sobre situaciones potencialmente peligrosas:

⚠ ¡PELIGRO!

La situación peligrosa es inminente, y si no se siguen las medidas adecuadas, puede ocasionar lesiones graves o incluso la muerte.

⚠ ¡ADVERTENCIA!

La situación peligrosa puede producirse, y si no se siguen las medidas adecuadas, puede ocasionar lesiones graves o incluso la muerte.

⚠ ¡PRECAUCIÓN!

La situación peligrosa puede producirse, y si no se siguen las medidas adecuadas, puede ocasionar lesiones leves o irrelevantes.

¡Atención!

Es posible que se produzca una situación peligrosa, y si no se evita, puede provocar daños materiales.

Estructura de las indicaciones de seguridad

⚠ ¡PELIGRO!

Tipo y fuente de peligro
➲ Consecuencias de la inobservancia
➢ Medida para la protección contra el peligro

Indicaciones de seguridad

Protección propia y de terceras personas

- **Por motivos de seguridad, la desbrozadora no debe utilizarse por niños u otras personas que desconozcan las instrucciones de uso.** Las disposiciones locales pueden determinar la edad mínima del usuario.
- **No ponga en marcha la desbrozadora si existen personas (sobre todo niños) o animales en las inmediaciones.** Evite también que los niños jueguen con la desbrozadora.
- **Si existen personas (sobre todo niños) o animales domésticos en las inmediaciones, deje de utilizar la máquina.**
- **Este aparato no debe utilizarse por niños ni personas con capacidades físicas, sensoriales o mentales restringidas, o con experiencia y conocimiento insuficiente.**
  El aparato tampoco debe utilizarse por personas que no estén familiarizadas con estas instrucciones de funcionamiento. Las prescripciones locales pueden determinar un límite de edad para los usuarios.
- **La limpieza y el mantenimiento no deben efectuarse por niños.**
- **Conecte el motor solamente si sus pies y manos están a una distancia segura del dispositivo de corte.**
- **Extraiga siempre la batería del aparato cuando este se deja sin vigilar y al retirar un bloqueo.**
- **Durante los trabajos con o en la desbrozadora, utilice siempre calzado resistente y pantalones largos, así como otros equipamientos de protección personal adecuados (gafas de protección, protector de oídos, guantes de trabajo, etc.).** El uso de equipamiento de protección personal reduce el riesgo de lesiones. No use ropa ancha, etc. que pueda arrastrarse por la herramienta de corte.

Indicaciones de seguridad

Antes del uso

- **Antes de comenzar el trabajo, familiarícese con la desbrozadora y sus funciones, así como con sus elementos de control.**
- **No utilice desbrozadoras cuyos interruptores estén defectuosos y no puedan volver a conectarse o desconectarse.** Encargue su reparación a una persona cualificada o un taller especializado.
- **No utilice nunca un aparato con dispositivos de protección o cubiertas dañados o inexistentes.** Encargue su reparación o eventual sustitución a una persona cualificada o un taller especializado.
- **Antes del uso, asegúrese de que el césped esté exento de ramas, piedras, alambres, etc., y tenga en cuenta estos objetos durante el proceso de desbrozado completo.**
- **Antes de realizar ajustes en el aparato o limpiarlo, desconecte el aparato y extraiga la batería.**
- **Lea y respete las instrucciones de funcionamiento de la batería y del cargador.**

Durante el uso

- **Tener precaución para evitar lesiones en pies y manos por el dispositivo de corte.**
- **Extraiga la batería del aparato:**
  - siempre que se retire del aparato.
  - antes de retirar bloqueos.
  - antes de verificar, limpiar o trabajar en el aparato.
  - después de tocar un cuerpo extraño, para verificar si el aparato presenta daños.
  - para la verificación inmediata del aparato si empieza a vibrar en exceso.
- **No utilice el aparato en zonas potencialmente explosivas, en las que haya líquidos, gases o polvos inflamables. La desbrozadora puede generar chispas que pueden inflamar polvo o vapores.**
- **Durante las interrupciones de trabajo, vigile en todo momento la desbrozadora y guárdela en un lugar seguro.**
- **Durante la conexión, sostenga la desbrozadora en paralelo con el césped para evitar riesgo de lesiones.**
- **Al realizar trabajos, mantenga también una distancia de seguridad con el hilo giratorio.**
- **No meta las manos con el hilo girando.**
- **Tenga cuidado, para evitar lesiones provocadas por la cuchilla de hilo. Al sacar un nuevo hilo, mantenga siempre el aparato en su posición de trabajo normal antes de conectarlo.**
- **Use gafas de protección y protector de oídos adecuados.**
- **Evite una postura corporal anormal. Adopte una postura segura y mantenga el equilibrio en todo momento.** Tenga especial cuidado si se mueve por una pendiente. No corra nunca, sino avance con paso tranquilo. Así puede controlar mejor el aparato en situaciones inesperadas.
- **Tenga especial cuidado al utilizar el aparato marcha atrás. ¡Existe riesgo de tropiezo!**
- **Extraiga la batería durante el transporte desde/hacia los lugares de trabajo individuales.**
- **No puentee ni manipule nunca los dispositivos de conmutación instalados en el aparato.**
- **No golpear la caja del hilo contra el suelo ni contra los bordes de la pared. Si la caja del hilo sufre un golpe fuerte, controle vibraciones más intensas en el asidero.** Dado el caso, el aparato tiene que verificarse y, si procede, repararse por una persona cualificada o un taller especializado.

Indicaciones sobre vibraciones:

- **La influencia de vibraciones puede provocar lesiones en los nervios y disfunciones de la circulación sanguínea en manos y brazos.**
- **Para trabajos en entornos fríos, use ropa de abrigo y mantenga sus manos calientes y secas.**
- **Realice pausas.**
- **Si nota que la piel de sus dedos o manos se entumece, hormiguea, le duele o emblanquece, deje de trabajar con la máquina y consulte a un médico en caso necesario.**
- **Los valores de emisión de vibraciones indicados:**
  - Se han medido según un procedimiento de prueba normalizado.
  - Permiten la estimación de las emisiones de la herramienta eléctrica y la comparación de diferentes herramientas eléctricas. Dependiendo de las condiciones de uso, del estado de la herramienta eléctrica o de las herramientas de inserción, la carga real puede ser mayor o menor. Para la estimación, tenga en cuenta pausas de trabajo y fases de menor carga. En base a valores de estimación adaptados adecuadamente, establezca medidas de protección, p. ej. medidas organizativas.

Indicaciones de seguridad

Después del uso

- **Desconecte el aparato, extraiga la batería y compruebe si el aparato presenta daños. ¡Atención, peligro! La herramienta de corte sigue funcionando por inercia.**
- **Si tuviera que realizar trabajos de mantenimiento y limpieza en el aparato, desconéctelo y extraiga la batería.**
- **Espere siempre hasta que la herramienta de corte se detenga y no toque ninguna pieza peligrosa en movimiento sin extraer previamente la batería.**
- **La retirada de los dispositivos de protección o la sustitución del carrete de hilo sólo deben realizarse con la batería retirada.** Use solamente carretes de hilo originales y respete las indicaciones de montaje.
- **Preste atención a que las ranuras de ventilación no estén sucias.**
- **No limpie la desbrozadora con agua.**
- **Deposite el aparato en un lugar seguro.**
- **No guarde el aparato dentro del alcance de los niños.**
- **Antes de depositar o guardar el aparato, deje que se enfríe.**

Indicaciones de seguridad generales

- **¡No sustituya nunca el dispositivo de corte no metálico por un dispositivo de corte de metal!**
- **Las piezas de repuesto han de corresponderse con los requisitos establecidos por el fabricante.** Por tanto, utilice solamente piezas de repuesto originales o piezas de repuesto autorizadas por el fabricante. Para su sustitución, respete siempre las indicaciones de montaje suministradas, y extraiga la batería previamente.
- **Permita que solo una persona cualificada o un taller especializado realice las reparaciones.** En nuestra página web puede encontrar direcciones de talleres especializados.
- **En las herramientas eléctricas sólo debe utilizar las baterías previstas para ello.** El uso de otras baterías puede provocar lesiones y riesgo de incendio.
- **Esta desbrozadora está prevista para el tratamiento de bordes de césped así como superficies de hierba y césped pequeñas en el ámbito privado.** El aparato no debe utilizarse para otros fines, con objeto de evitar riegos físicos para el usuario u otras personas.
- **Use la desbrozadora solamente con luz diurna o buena iluminación artificial.** Mantenga su zona de trabajo limpia y bien iluminada.
- **Utilice solamente la desbrozadora en condiciones meteorológicas secas.** Mantenga el aparato alejado de la lluvia o la humedad y no lo utilice durante una tormenta. La penetración de agua en la desbrozadora aumenta el riesgo de descarga eléctrica.
- **Incluso si se tienen en cuenta las indicaciones de seguridad y de manejo, siempre existe el riesgo residual de lesiones y daños materiales.** Sea siempre consciente de ello.
- **Sustituya todos los rótulos de indicación que se encuentren desgastados o dañados en el aparato.**
- **Utilice solamente baterías y cargadores autorizados por el fabricante.** En la declaración de conformidad CE adjunta puede encontrar la denominación de las baterías o cargadores autorizados.

Uso previsto

La desbrozadora con carrete de hilo colocado está concebida exclusivamente para el tratamiento de bordes de césped así como superficies pequeñas de hierba y césped en el ámbito privado.

Cualquier otro uso se considera inadecuado. El usuario es responsable de los daños derivados del uso inadecuado.

Uso inadecuado

Esta desbrozadora no debería utilizarse en instalaciones públicas, parques, instalaciones deportivas, carreteras, etc., y tampoco en la agricultura y silvicultura.

Para evitar lesiones en el usuario, la desbrozadora no debe utilizarse para cortar ramas gruesas y desmenuzar en el sentido de compostaje.

Placa de características Q

Ubicación

La placa de características puede encontrarla en la carcasa de la desbrozadora.

Indicación
La identificación tiene el mismo valor que un documento y no debe modificarse ni borrarse.

Estructura

1 Fabricante
2 Nombre de modelo
3 Tensión nominal, tipo de corriente
4 Intensidad de corriente
5 Máx. velocidad del husillo en min^{-1} (rango LO/HI)
6 Potencia acústica garantizada
7 Clase de protección
8 Indicación de eliminación
9 Identificación CE
10 Grupo de aparatos
11 Año de fabricación
12 Número de modelo
13 Código de barras de número de serie
14 Número de serie

Elementos de manejo

Elementos de manejo A

A Asa
B Limitador de velocidad
C Asa central
D Carcasa de motor
E Carcasa de carrete con carrete de hilo
F Cuchilla de hilo
G Cubierta de protección
H Vástago de desbrozadora inferior
I Cierre rápido para ajuste de longitud de vástago
J Vástago de desbrozadora superior
K Interruptor de bloqueo de funcionamiento
L Interruptor de conexión/desconexión con función de regulación de velocidad
M Compartimento de batería
N Desbloqueo de batería

Puesta en marcha

Documentación complementaria

No ponga en marcha el aparato hasta que tenga las instrucciones de funcionamiento suministradas del cargador y de la batería y haya comprendido y tenido en cuenta dichas instrucciones.

Carga de la batería

¡ADVERTENCIA!

Riesgo de lesiones o daños materiales

➢ La batería debe cargarse exclusivamente con el cargador autorizado por el fabricante. En la declaración de conformidad CE adjunta puede encontrar la denominación de los cargadores autorizados.

¡Atención!

La batería se suministra parcialmente cargada. Para garantizar toda la potencia de la batería, cárguela completamente antes de la primera utilización.

➔ Cargue la batería de acuerdo con las instrucciones de la documentación complementaria.

Horarios de funcionamiento

✓ Respete las prescripciones regionales.
➔ Consulte los horarios de funcionamiento a su autoridad reguladora local.

Montaje

Montaje del vástago de desbrozadora inferior B

➔ Retire la brida de cables que sirve como seguro de transporte de las dos mitades de la desbrozadora.
➔ Abra el cierre rápido **[D]**.
➔ Empuje el manguito **[C]** en el vástago de desbrozadora inferior **[E]** hasta el tope en el extremo del vástago.
➔ Cierre el cierre rápido **[D]**.
➔ Con el cierre rápido cerrado, empuje el vástago de desbrozadora superior hasta el vástago de desbrozadora inferior. Cuando el botón de bloqueo **[A]** encaje correctamente en la abertura de bloqueo **[F]** puede oírse un clic.
➔ Retire el medio auxiliar de montaje **[G]**.
➔ Apriete el tornillo superior **[B]** con un destornillador Phillips.

Montaje de la cubierta de protección C

➔ Coloque la cubierta de protección **[A]** en la carcasa del motor **[B]**.
➔ Sujete la cubierta de protección en la carcasa del motor con los cuatro tornillos suministrados **[C]**.

Montaje del cabezal de hilo D

➔ Instale el disco distanciador **[A]** en el eje de accionamiento y asegúrese de que el disco distanciador con el escote se asiente correctamente en la ranura del eje de accionamiento ❶.
➔ Gire el disco distanciador hacia la izquierda o derecha hasta que el agujero **[D]** en el disco distanciador esté alineado con el escote **[E]** de la carcasa de engranaje.
➔ Inserte la barra de sujeción **[F]** en el agujero a través del escote y sujétela firmemente para bloquear el eje de accionamiento ❷.
➔ Coloque el cabezal de hilo **[B]** con su soporte **[C]** en el eje de accionamiento ❸.
➔ Sujete firmemente la barra de sujeción y gire el cabezal de hilo en su soporte **[C]** en sentido contrario a las agujas del reloj (hacia la izquierda) para apretarlo en el eje de accionamiento ❹.

Indicación
Atornille firmemente el cabezal de hilo sólo en su soporte en el eje de accionamiento.

➔ Retire la barra de sujeción.
➔ Retire la cinta la cinta adhesiva (si existe) en el hilo y el cabezal de desbroce.

Ajuste de la longitud del vástago de desbrozadora E

La longitud total de la desbrozadora puede ajustarse soltando el cierre rápido **[A]**.
➔ Abra el cierre rápido **[A]** ❶.
➔ Empuje el vástago de desbrozadora inferior en posición recta hacia arriba o abajo hasta alcanzar la longitud deseada ❷.
➔ Cierre el cierre rápido para bloquear el vástago de desbrozadora en esa posición ❸.

Montaje y ajuste del asa central F

Montaje:
➔ Abra el cierre rápido **[B]**.
➔ Alinee el asa central **[D]** en la posición deseada, procurando que el asa central se asiente en la guía de la ranura **[A]**.
➔ Apriete los tornillos **[C]** en el asa central.
➔ Cierre el cierre rápido **[B]**.

Ajuste:
➔ Para ajustar la posición del asa central **[D]**, abra el cierre rápido **[B]** y empuje el asa hacia arriba y abajo hasta que se asiente en la posición deseada. Cierre el cierre rápido **[B]** para bloquear el asa.

⚠ ¡ADVERTENCIA!

Riesgo de lesiones por la herramienta de corte.
➢ Los ajustes en el aparato deben realizarse solamente con el motor desconectado y la herramienta de corte parada.
➢ No meta las manos con el hilo girando.
➢ Antes de realizar cualquier trabajo en el aparato, extraiga la batería.

Funcionamiento

Colocación de la batería G

⚠ ¡ADVERTENCIA!

Manipulación errónea de la batería y del cargador
➲ Riesgo de lesiones y daños materiales
➢ Lea y respete las instrucciones de funcionamiento de la batería y del cargador.

➔ Alinee la batería **[B]** en los escotes **[C]** de la herramienta.
➔ Introduzca la batería **[B]** en la herramienta hasta que encaje emitiendo un sonido y se asiente firmemente ❶.

Conexión del aparato H

¡ADVERTENCIA!

Riesgo de lesiones o daños materiales.

➢ Durante el funcionamiento, sujete siempre el aparato con ambas manos. Una mano agarra el asa y la otra mano agarra la empuñadura central.

➔ Presione el interruptor de bloqueo de funcionamiento **[C]** y manténgalo en esa posición ❶.
➔ Presione el interruptor de conexión/desconexión **[B]** ❷.
➔ Cuando el aparato se encuentre funcionando, suelte el interruptor de bloqueo de funcionamiento ❸.
➔ Mantenga presionado el interruptor de conexión/desconexión para que el aparato siga funcionando. Cuanto más se presione el interruptor de conexión/desconexión, mayor será la velocidad del motor.
✓ El aparato está en funcionamiento.

Limitación de la velocidad de la desbrozadora H

Usted puede trabajar con una velocidad más eficiente para prolongar el tiempo de funcionamiento de la batería en tareas más extensas, o aumentar la velocidad de la desbrozadora para tareas de alto rendimiento.
➔ Desplace el regulador de velocidad **[A]** hacia atrás en dirección al compartimiento de batería hasta la posición "LO" para usar la desbrozadora con bajo consumo.
➔ Presione el regulador de velocidad **[A]** hacia adelante en dirección al asa central hasta la posición "HI" para cortar àreas con vegetación más densa que requiera una velocidad mayor.

Desconexión del aparato H

➔ Para la desconexión del aparato, suelte totalmente el interruptor de conexión/desconexión **[B]**.
✓ El aparato está desconectado.

Nota
La herramienta de corte sigue funcionando por inercia durante un breve periodo de tiempo.

Indicación
Al soltar el interruptor de conexión/desconexión, el interruptor de bloqueo de funcionamiento vuelve automáticamente a su posición inicial.

Reajuste de hilo I

➔ Toque el aparato en funcionamiento con el centro del cabezal de hilo **[A]** sobre un suelo firme, p. ej. una losa o una zona de suelo firme (presión de apriete: aprox. 3 kg). Ello provoca la redirección automática de aprox. 1,5 cm del hilo de corte.

Indicación
El alargamiento del hilo de nylon más allá de la anchura de corte de 381 mm tiene un efecto negativo sobre el rendimiento, el tiempo de funcionamiento y la vida útil de la desbrozadora, pues el motor puede sufrir daños.

Realización de trabajos con la desbrozadora

¡ADVERTENCIA!

Mantenga el hilo giratorio más o menos en paralelo con el suelo (con 30° de inclinación como máx.). Esta desbrozadora no es una cortadora de bordes. No incline la desbrozadora de modo que el hilo gire en un ángulo casi recto con el suelo. ¡Las piezas proyectadas pueden provocar lesiones graves!

➔ Sujete la desbrozadora conectada con el ángulo adecuado y muévala de un lado a otro I J.
➔ Mantenga una distancia mínima de 610 mm entre sus pies y la cubierta de protección K.

Recomendaciones prácticas para desbrozar J K

➔ Corte con la punta del hilo de corte. No mueva el cabezal de hilo con violencia por césped sin cortar.

Indicación
Las vallas de alambre y tablas originan un mayor desgaste del hilo e incluso la rotura del mismo. El hilo puede desgastarse rápidamente en paredes de piedra y ladrillo, bordillos y superficies de madera.

➔ No guíe el cabezal de hilo por el suelo ni por otras superficies.
➔ Si la hierba está alta, córtela de arriba hacia abajo y no supere una altura de 30 cm.
➔ Sujete la desbrozadora de forma que esté inclinada en dirección al área que debe cortarse.
➔ Durante el corte, gire la desbrozadora de izquierda a derecha. Con ello se evita que la hierba cortada se proyecte hacia el usuario.
➔ No desbroce árboles ni arbustos, cortezas de árboles, listones de madera, revestimientos de paredes ni postes de vallas, para evitar que puedan dañarse rápidamente por el hilo.

Extracción de la batería G

➔ Presione el desbloqueo de batería **[A]** ❶.
➔ Extraiga la batería **[B]** ❸.

Mantenimiento

⚠ ¡ADVERTENCIA!

Riesgo de lesiones o daños materiales por piezas móviles.

- ➢ Los trabajos de mantenimiento y limpieza en el aparato sólo deben realizarse con el motor y la herramienta de corte parados.
- ➢ Antes de realizar cualquier trabajo en el aparato, extraiga la batería.
- ➢ No limpie el aparato con agua.
- ➢ Los trabajos de reparación y mantenimiento, así como la sustitución de elementos de seguridad, etc. sólo deben realizarse por una persona cualificada o un taller especializado.

Limpieza

➔ Desconecte la desbrozadora y espere hasta que la herramienta de corte se detenga, y extraiga la batería.
➔ Limpie el aparato con una escobilla de mano después de cada uso.
➔ Limpie las ranuras de ventilación y la parte inferior del aparato a intervalos regulares.

Montaje y cambio del hilo de desbroce L M N

⚠ ¡ADVERTENCIA!

Riesgo de lesiones por la herramienta de corte.

- ➢ Los ajustes en el aparato deben realizarse solamente con el motor desconectado y la herramienta de corte parada.
- ➢ No meta las manos con el hilo girando.
- ➢ Antes de realizar cualquier trabajo en el aparato, extraiga la batería.
- ➢ No utilice nunca cuerdas, alambres, cadenas, sogas y objetos similares reforzados con metal. Los mismos pueden romperse y convertirse en proyectiles peligrosos, y provocar daños graves en el aparato.
- ➢ Utilice exclusivamente hilos de repuesto originales con diámetro de 2,0 mm. La utilización de un hilo de desbroce más grueso puede provocar sobrecalentamiento o fallo en el motor.

➔ Corte el nuevo hilo de desbroce a una longitud de 6 m como máx.
➔ Gire el cabezal de hilo **[B]** en sentido contrario a las agujas del reloj hasta que la flecha **[A]** en el cabezal de hilo coincida con el ojete de hilo **[C]** en la carcasa del carrete L ❶.
➔ Extraiga el viejo hilo totalmente del cabezal de hilo.
➔ Empuje un extremo del nuevo hilo de desbroce en el ojete de hilo y deslice el hilo de desbroce hasta que sobresalga aprox. 10 cm del ojete de hilo opuesto M ❷.
➔ Extraiga el extremo sobresaliente hasta que sobresalga la misma longitud de hilo en cada lado de la carcasa del carrete M ❸.
➔ Sujete firmemente la tapa del carrete y gire el cabezal de hilo en sentido contrario a las agujas del reloj hasta que sobresalga aprox. 15 cm de cada ojete de hilo N ❹.

Indicación
No introducir nunca a presión el cabezal de hilo al enrollar el hilo.

Sustitución del subgrupo del carrete OP

¡ADVERTENCIA!

Riesgo de lesiones por la herramienta de corte.

- Los ajustes en el aparato deben realizarse solamente con el motor desconectado y la herramienta de corte parada.
- No meta las manos con el hilo girando.
- Antes de realizar cualquier trabajo en el aparato, extraiga la batería.

➔ Gire el cabezal de hilo **[B]** hacia la izquierda o derecha hasta que el agujero **[D]** en el disco distanciador **[A]** esté alineado con el escote **[E]** de la carcasa de engranaje. Inserte la barra de sujeción **[F]** en el agujero a través del escote y sujétela firmemente para evitar que el eje de accionamiento **[G]** se gire.

➔ Desatornille y retire el cabezal de hilo girando su soporte **[C]** en sentido de las agujas del reloj.

Indicación
Desenrosque el cabezal de hilo sólo en su soporte.

➔ Antes de colocar una nueva carcasa, retire el disco distanciador **[A]**. Elimine las impurezas y la hierba de la carcasa del motor y del disco distanciador.

➔ Proceda como en el capítulo "Montaje del cabezal de hilo".

Transporte y almacenamiento

¡ADVERTENCIA!

Riesgo de lesiones por la herramienta de corte.

- Antes de realizar cualquier transporte y almacenamiento, desconecte el aparato y espere hasta que la herramienta de corte se detenga.
- Extraiga la batería antes del transporte o almacenamiento.

Almacenamiento

➔ Al final de cada temporada, realice una limpieza exhaustiva del aparato.

➔ Guarde el aparato siempre en un lugar seco y seguro, e inaccesible para niños.

➔ Guarde la batería y la desbrozadora por separado.

➔ Guarde la batería en un lugar frío y seco. Temperatura de almacenamiento recomendada: aprox. 0 - 23 °C. Mantenga la desbrozadora, y sobre todo sus componentes de plástico, lejos de líquidos de frenos, gasolina, productos con petróleo, aceites penetrantes, etc., pues contienen sustancias químicas que pueden provocar daños, corrosión o desperfectos en los componentes de plástico de la desbrozadora.

➔ Los fertilizantes y otros productos químicos de jardinería contienen sustancias que pueden provocar efectos muy corrosivos en las piezas metálicas de la desbrozadora. Por esta razón, no guarde su desbrozadora cerca de esas sustancias.

Subsanación de averías

⚠ ¡ADVERTENCIA!

Riesgo de lesiones o daños materiales
- ➢ En caso de duda, acuda siempre a un taller especializado.
- ➢ Antes de realizar cualquier comprobación o trabajo en el aparato, desconecte el motor y extraiga la batería.

Problema	Causa posible	Solución
El aparato se desconecta.	La batería está demasiado caliente.	Deje que la batería se enfríe.
	La batería está descargada.	Cargue la batería.
	La temperatura del aparato (electrónica) es demasiado alta.	Deje que el aparato se enfríe y limpie, en caso necesario, las ranuras de ventilación.
	Disparo por sobrecorriente.	Si se repite el problema, acuda a un taller especializado.
El aparato no puede conectarse.	La batería está descargada.	Cargue la batería.
	Disparo por sobretensión	Si se repite el problema, acuda a un taller especializado.
	Disparo por sobrecorriente.	Si se repite el problema, acuda a un taller especializado.
	Temperatura de la batería demasiado alta o baja.	Deje que la batería se enfríe o caliente.
	La batería está defectuosa.	Sustituya la batería.
El reajuste del hilo no funciona mientras se trabaja con la desbrozadora.	El carrete está vacío.	Enrolle un nuevo hilo de corte.
	La estructura dentada entre la carcasa del carrete y el carrete de hilo está sucia.	Elimine la suciedad de las piezas con un cepillo.
	El hilo se ha arrancado e insertado en el carrete de hilo. El hilo se ha atascado en el carrete.	Extraiga el carrete de hilo y retire el hilo del carrete. Vuelva a montar el carrete y enrolle de nuevo el hilo de corte.
	El hilo de corte está soldado en el carrete.	Retire el hilo y vuelva a enrollarlo.
Vibraciones fuertes	Los elementos de sujeción del aparato se han soltado.	Acuda a un taller especializado.

Garantía

En cada país se aplican las disposiciones de garantía emitidas por nuestra empresa o por el importador. Reparamos las averías del aparato gratuitamente en el marco de la garantía, siempre que la causa se deba a un fallo de material o de fabricación. En caso de aplicación de garantía, contacte con su vendedor o con la sucursal más próxima.

Declaración de conformidad CE

En la declaración de conformidad CE que se adjunta por separado puede encontrar datos adicionales del aparato y que forman parte de estas instrucciones de funcionamiento.

Eliminación respetuosa con el medio ambiente

Las herramientas eléctricas, los accesorios y los embalajes deben llevarse a un centro de reciclaje respetuoso con el medio ambiente.

Baterías/acumuladores:
No tire las baterías/pilas a la basura doméstica, al fuego o al agua. Las baterías/pilas se deben recoger, reciclar o eliminar de forma respetuosa con el medioambiente.

Herramientas eléctricas:
No tire la herramienta eléctrica a la basura doméstica, sino Llévelas a un centro de eliminación de residuos adecuado.

Conteúdo

Significado dos símbolos 102
Para sua segurança 102
Instruções de segurança 103
Utilização correta 106
Elementos de comando 106
Colocação em funcionamento 106
Montagem 107
Operação 107
Manutenção 109
Transporte e armazenamento 110
Eliminação de anomalias 111
Garantia 111
Declaração CE de Conformidade 111
Eliminação ecológica 111

Significado dos símbolos

AVISO!
Para redução de um risco de ferimentos, ler o manual de instruções!

Cuidado!
Manter terceiros afastados da zona de perigo.

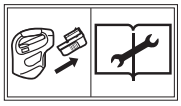

Antes de executar qualquer trabalho no aparelho, retirar o acumulador.

Usar proteção ocular!

Usar proteção auditiva!

Não exponha o aparelho à chuva!

Nota
Mantenha estes símbolos sempre em estado legível. Substitua símbolos danificados ou ilegíveis.

Para sua segurança

Antes da primeira utilização do seu aparelho, leia o presente manual de instruções atentamente e proceda em conformidade. *Guarde este manual de instruções para utilização posterior ou para o proprietário seguinte.*

Leia todas as instruções de segurança e recomendações. O não cumprimento das instruções de segurança e das recomendações pode causar choques elétricos, incêndios e/ou ferimentos graves.

Guarde todas as instruções de segurança e recomendações para consulta futura.

➔ O conceito «ferramenta elétrica» utilizado nas instruções de segurança refere-se a ferramentas com alimentação elétrica de rede (com cabo de alimentação) e ferramentas elétricas acionadas a acumulador (sem cabo de alimentação).

➔ Antes da primeira utilização é indispensável ler as instruções de segurança!

O não cumprimento do manual de instruções e das instruções de segurança pode provocar danos no aparelho e representar perigos tanto para o utilizador como para terceiros.

➔ Todas as pessoas encarregues da colocação em funcionamento, operação e manutenção do aparelho devem ser devidamente qualificadas.

Proibição da realização de modificações e transformações arbitrárias

É proibido realizar modificações no aparelho ou usá-lo para fabricar aparelhos adicionais. Estas alterações podem causar danos pessoais ou falhas de funcionamento.

➔ Apenas pessoal com a devida formação e especializado está autorizado a efetuar reparações no aparelho. Para tal, use sempre peças de reposição originais. Deste modo se garante a segurança do aparelho.

Para sua segurança

Símbolos informativos do presente manual

Os sinais e símbolos do presente manual deverão auxiliá-lo a utilizar o manual e o aparelho de forma rápida e segura.

Nota
Informações sobre a utilização mais eficiente e prática do aparelho.

➔ **Ação a executar**
Requer a sua atuação.

✓ **Resultado da ação**
Aqui encontra-se o resultado de uma sequência de ações a executar.

[1] Número de posição
Os números de posição estão assinalados com parêntesis retos no texto [ ].

A Identificação de ilustrações
As ilustrações estão numeradas por letras e assinaladas no texto.

❶ Número da ação a executar
A sequência definida de ações a executar está numerada e assinalada no texto.

Níveis de perigo das advertências

No presente manual de instruções são utilizados os seguintes níveis de perigo para assinalar potenciais situações de perigo:

⚠ PERIGO!
Situação de perigo eminente que, caso as medidas não sejam cumpridas, resultará em ferimentos graves ou até mesmo na morte.

⚠ AVISO!
Situação potencialmente perigosa que, caso as medidas não sejam cumpridas, resultará em lesões graves ou até mesmo na morte.

⚠ CUIDADO!
Situação potencialmente perigosa que, caso as medidas não sejam cumpridas, resultará em ferimentos ligeiros ou moderados.

Atenção!
Situação potencialmente prejudicial que, caso não seja evitada, resultará em danos materiais.

Estrutura das instruções de segurança

⚠ PERIGO!
Tipo e fonte de perigo!
➲ Consequências em caso de incumprimento
➢ Medida para evitar o perigo

Instruções de segurança

Segurança de pessoas

- **Por razões de segurança, não é permitida a utilização do aparador de relva por crianças ou pessoas que não conheçam o manual de instruções.** As determinações locais podem estipular a idade mínima do utilizador.
- **Não coloque o aparador de relva em funcionamento em presença de pessoas (especialmente crianças) ou animais nas proximidades imediatas.** Certifique-se que as crianças não brincam com o aparador de relva.
- **Suspenda a utilização da máquina se se encontrarem pessoas (especialmente crianças) ou animais domésticos nas proximidades.**
- **Este aparelho não pode ser operado por crianças e por pessoas com capacidades físicas, sensoriais ou psíquicas limitadas ou com experiência e conhecimento insuficientes. O aparelho também não pode ser utilizado por pessoas que não estejam familiarizadas com este manual de instruções.** Os regulamentos locais podem estipular uma idade mínima para o utilizador.
- **A limpeza e a manutenção não podem ser realizadas por crianças.**
- **Ligue o motor somente com os seus pés e mãos a uma distância segura do dispositivo de corte.**
- **Retire sempre o acumulador do aparelho, caso tenha de o deixar sem vigilância e ao remover um bloqueio.**
- **Nos trabalhos com ou no aparador de relva, use sempre calçado robusto, calças compridas e equipamento de proteção pessoal apropriado (óculos de proteção, proteção auricular, luvas de trabalho, etc.).** O uso de equipamento pessoal de proteção reduz o risco de ferimentos. Evite usar vestuário largo, etc., que possa ser captado pela ferramenta de corte.

Instruções de segurança

Antes da utilização

- **Antes de iniciar o trabalho com o aparador de relva, familiarize-se com o mesmo, suas funções bem como os seus elementos de comando.**
- **Não utilize um aparador de relva cujo interruptor esteja defeituoso e que não permite ligar ou desligar.** Providencie a sua reparação por um técnico qualificado ou uma oficina especializada.
- **Nunca utilize um aparelho com dispositivos de segurança ou coberturas danificadas ou em falta.** Providencie a sua reparação ou eventual substituição por um técnico qualificado ou uma oficina especializada.
- **Antes da utilização, certifique que a relva está livre de ramos, pedras, arames, etc., e tenha este fato em consideração ao longo de todo o processo de corte.**
- **Antes de realizar ajustes no aparelho ou de o limpar, desligue o aparelho e retire o acumulador.**
- **Leia e cumpra as Instruções de Serviço do acumulador e do carregador.**

Durante a utilização

- **Cuidado com ferimentos nos pés e mãos causados pelo dispositivo de corte.**
- **Retire o acumulador do aparelho:**
  - sempre que se afastar do aparelho.
  - antes de remover bloqueios.
  - antes de inspecionar, limpar ou trabalhar no aparelho.
  - após o contacto com um corpo estranho, para verificação de danos no aparelho.
  - para uma inspeção imediata se o aparelho começar a vibrar excessivamente.
- **Não trabalhe com o aparelho em ambientes potencialmente explosivos, onde se encontrem líquidos, gases ou poeiras inflamáveis. O aparador de relva pode gerar faíscas que podem inflamar a poeira ou os vapores.**
- **Se interromper o trabalho, nunca deixe o aparador de relva sem supervisão e guarde-o num local seguro.**
- **Ao ligar, mantenha o aparador de relva paralelo à relva, caso contrário existe perigo de ferimentos.**
- **Durante o trabalho, mantenha uma distância de segurança em relação ao fio em rotação.**
- **Não toque no fio em rotação.**
- **Para evitar ferimentos, preste atenção à lâmina de corte do fio. Após a extração de um fio novo, mantenha o aparelho sempre na sua posição normal de trabalho antes de o ligar.**
- **Use proteção ocular e proteção auricular adequadas!**
- **Evite uma postura anormal do corpo. Adote uma posição firme e mantenha sempre o equilíbrio.** Preste atenção especial quando se movimentar em declives. Não ande rapidamente, avance calmamente. Desta maneira, pode controlar melhor o aparelho em situações inesperadas.
- **Seja extremamente cuidadoso ao andar para atrás. Perigo de tropeçar!**
- **Retire o acumulador durante o transporte de / para cada local de trabalho.**
- **Nunca deve curto-circuitar nem manipular os dispositivos de comutação instalados no aparelho.**
- **Não bata com a caixa de fio no solo nem em margens de muros. Se a caixa de fio sofrer um embate forte, preste atenção a uma vibração mais intensa no punho.** Se isso acontecer, o aparelho tem de ser verificado e, se necessário, reparado por um técnico qualificado ou uma oficina especializada.

Notas em relação a vibrações:

- **O efeito das vibrações pode afetar os nervos e causar perturbações na circulação sanguínea das mãos e braços.**
- **Se trabalhar em ambientes frios use vestuário quente e mantenha as mãos quentes e secas.**
- **Faça intervalos.**
- **Se verificar que a pele dos seus dedos ou das suas mãos fica dormente, com formigueiro, dor ou branca, suspenda o trabalho com a máquina e, se necessário, consulte um médico.**

Instruções de segurança

- **Os valores de emissão de vibrações indicados:**
  - Foram medidos de acordo com um processo de teste padronizado.
  - Permitem avaliar as emissões da ferramenta elétrica e comparar diferentes ferramentas elétricas. Dependendo das condições de utilização, do estado da ferramenta elétrica ou das ferramentas de aplicação, a carga real pode ser maior ou menor. Para a avaliação, tenha em consideração as pausas de trabalho e fases de carga menor. Com base em valores de avaliação adaptados de forma adequada, defina medidas de proteção apropriadas, p. ex., medidas organizacionais.

Após a utilização

- **Desligue o aparelho, retire o acumulador e verifique se existem danos no aparelho. Atenção, Perigo! A ferramenta de corte continua a funcionar por alguns instantes!**
- **Para executar trabalhos de manutenção e limpeza no aparelho, desligue o aparelho e retire o acumulador.**
- **Aguarde sempre até que a ferramenta de corte esteja imobilizada e não toque em nenhuma das peças móveis perigosas, antes de retirar o acumulador do aparelho.**
- **A remoção dos dispositivos de proteção ou a substituição da bobina de fio só pode ser executada sem o acumulador.** Utilize exclusivamente bobinas de fio originais e cumpra as instruções de montagem!
- **Certifique-se de que as aberturas de ventilação estão isentas de sujidade.**
- **Não limpe o aparador de relva com água.**
- **Guarde o aparelho num local seguro.**
- **Armazene o aparelho fora do alcance de crianças.**
- **Deixe o aparelho arrefecer antes de o desligar e/ou guardar.**

Instruções gerais de segurança

- **Nunca substitua o dispositivo de corte não metálico por um dispositivo de corte metálico!**
- **As peças de reposição têm de corresponder às exigências prescritas pelo fabricante.** Por este motivo, utilize apenas peças de reposição originais ou peças de reposição aprovadas pelo fabricante. Ao substituir, observe sempre as instruções de montagem fornecidas e retire primeiro o acumulador.
- **As reparações só podem ser executadas por um técnico qualificado ou por uma oficina especializada.** No nosso website encontrará os endereços de oficinas especializadas.
- **Utilize nas ferramentas elétricas apenas os acumuladores previstos para o efeito.** A utilização de outros acumuladores pode originar ferimentos e perigo de incêndio.
- **Este aparador de relva foi concebido para o cuidado de bordos de relvados bem como superfícies relvadas pequenas no domínio privado.** Dado constituir perigo para a integridade física do utilizador ou de outras pessoas, não é permitida a utilização do aparelho para finalidades distintas.
- **Utilize o aparador de relva somente à luz do dia ou sob boa iluminação artificial.** Mantenha a sua área de trabalho limpa e bem iluminada.
- **Utilize o aparador de relva somente com tempo seco.** Não exponha o aparelho à chuva ou à humidade e não o utilize durante uma tempestade. A infiltração de água no aparador de relva aumenta o risco de um choque elétrico.
- **Ainda que sejam cumpridas todas as medidas de segurança e instruções de serviço, existe um risco residual de ferimentos e danos materiais.** Por conseguinte, deve estar sempre ciente dos mesmos.
- **Substitua todas as placas de aviso do aparelho com desgaste ou danificadas.**
- **Utilize exclusivamente acumuladores e carregadores autorizados pelo fabricante.** A designação dos acumuladores/carregadores autorizados encontra-se na declaração CE de conformidade anexa.

Utilização correta

O aparador de relva com bobina de fio integrada foi concebido exclusivamente para o cuidado de bordos de relvados, bem como superfícies relvadas pequenas no domínio privado.

Qualquer utilização diferente é considerada incorreta. A responsabilidade por danos causados pela utilização incorreta é do utilizador.

Utilização incorreta

Este aparador de relva não deve ser utilizado em espaços públicos, parques, complexos desportivos, estradas, etc., nem na agricultura e silvicultura.

Dado constituir perigo para a integridade física do utilizador, o aparador de relva não deve ser utilizado para cortar ramos grossos e para triturar para fins de compostagem.

Placa de características Q

Localização

A placa de características encontra-se na carcaça do aparador de relva.

Nota
A identificação tem valor de um documento e não pode ser modificada ou tornada irreconhecível.

Estrutura

1 Fabricante
2 Nome do modelo
3 Tensão nominal, tipo de corrente
4 Intensidade de corrente
5 Velocidade máxima do fuso em rpm (faixa LO/HI)
6 Potência sonora garantida
7 Classe de proteção
8 Indicação sobre reciclagem
9 Marcação CE
10 Grupo de aparelhos
11 Ano de construção
12 Número do modelo
13 Código de barras com número de série
14 Número de série

Elementos de comando

Elementos de comando A

A Pega
B Limitador de velocidade
C Pega central
D Carcaça do motor
E Caixa da bobina com bobina de fio
F Lâmina de corte do fio
G Cobertura de proteção
H Haste inferior do aparador
I Fecho rápido para ajuste do comprimento da haste
J Haste superior do aparador
K Interruptor de bloqueio de funcionamento
L Interruptor para ligar/desligar com função de regulação da velocidade
M Compartimento do acumulador
N Desbloqueio do acumulador

Colocação em funcionamento

Documentação suplementar

Coloque o aparelho em funcionamento somente se tiver em sua posse os manuais de instruções fornecidos do carregador e o do acumulador e se os tiver compreendido e observado.

Carregar o acumulador

AVISO!

Perigo de ferimentos ou danos materiais

➢ Carregue o acumulador exclusivamente com o carregador autorizado pelo fabricante. A designação dos carregadores autorizados encontra-se na declaração CE de conformidade anexa.

Atenção!

O acumulador é fornecido parcialmente carregado. Carregue completamente o acumulador antes da primeira utilização, para garantir a plena potência do acumulador.

➔ Carregue o acumulador de acordo com as instruções da documentação suplementar.

Horários de operação

✓ Observe os regulamentos regionais.
➔ Informe-se acerca dos horários de operação junto das autoridades locais competentes.

Montagem

Montagem da haste inferior do aparador B

➔ Retire a braçadeira de cabos que serve como proteção para transporte das duas metades do aparador.
➔ Abra o fecho rápido **[D]**.
➔ Empurre a manga **[C]** na haste inferior do aparador **[E]** até ao batente na extremidade da haste para cima.
➔ Feche o fecho rápido **[D]**.
➔ Com o fecho rápido fechado, empurre a haste superior do aparador para a haste inferior do aparador. Quando o botão de bloqueio **[A]** encaixar corretamente na abertura de bloqueio **[F]**, ouvir-se-á um clique.
➔ Retire o auxiliar de montagem **[G]**.
➔ Aperte o parafuso superior **[B]** com uma chave de fendas Phillips.

Montar a cobertura de proteção C

➔ Posicione a cobertura de proteção **[A]** na carcaça do motor **[B]**.
➔ Fixe a cobertura de proteção na carcaça do motor com os quatro parafusos fornecidos **[C]**.

Montar a cabeça do fio D

➔ Instale o disco distanciador **[A]** no eixo de acionamento e certifique-se de que o disco distanciador com o entalhe assenta corretamente na ranhura do eixo de acionamento ❶.
➔ Gire o disco distanciador para a esquerda ou para a direita até que o orifício **[D]** no disco distanciador esteja alinhado com o entalhe **[E]** da caixa de engrenagens.
➔ Insira a haste de retenção **[F]** através do entalhe no orifício e segure-a firmemente para bloquear a engrenagem de acionamento ❷.
➔ Coloque a cabeça do fio **[B]** com o suporte da cabeça do fio **[C]** no eixo de acionamento ❸.
➔ Segure a haste de retenção firmemente e rode a cabeça do fio no suporte da cabeça do fio **[C]** no sentido contrário ao dos ponteiros do relógio (para a esquerda) para apertar no eixo de acionamento ❹.

Nota
Aparafuse firmemente a cabeça do fio apenas no suporte da cabeça do fio no eixo de acionamento.

➔ Remova a haste de retenção.
➔ Retire a fita adesiva (se existente) no fio e cabeça do aparador.

Ajustar o comprimento da haste do aparador E

O comprimento total do aparador pode ser ajustado soltando o fecho rápido **[A]**.
➔ Abra o fecho rápido **[A]** ❶.
➔ Empurre a haste inferior do aparador em posição reta para cima ou para baixo, até alcançar o comprimento pretendido ❷.
➔ Feche o fecho rápido para bloquear a haste do aparador nessa posição ❸.

Montar e ajustar a pega central F

Montar:
➔ Abra o fecho rápido **[B]**.
➔ Alinhe a pega central **[D]** na posição pretendida. Certifique-se de que a pega central assenta na guia da ranhura **[A]** .
➔ Aperte os parafusos **[C]** na pega central.
➔ Feche o fecho rápido **[B]**.

Ajustar:
➔ Para ajustar a posição da pega central **[D]**, abra o fecho rápido **[B]** e empurre a pega para cima e para baixo até assentar na posição pretendida. Feche o fecho rápido **[B]** para bloquear a pega.

⚠ AVISO!

Perigo de ferimentos devido à ferramenta de corte.
➢ Execute ajustes no aparelho somente com o motor desligado e a ferramenta de corte imobilizada.
➢ Não toque no fio em rotação.
➢ Antes de executar qualquer trabalho no aparelho, retire o acumulador.

Operação

Instalar o acumulador G

⚠ AVISO!

Manuseamento incorreto do acumulador e do carregador
➲ Perigo de ferimentos e danos materiais
➢ Leia e observe o manual de instruções do acumulador e do carregador.

➔ Alinhe o acumulador **[B]** nos entalhes **[C]** da ferramenta.
➔ Insira o acumulador **[B]** na ferramenta, até encaixar de forma audível e assentar firmemente ❶.

Ligar o aparelho H

AVISO!

Perigo de ferimentos ou danos materiais.

➢ Segure sempre o aparelho firmemente com ambas as mãos durante a operação. Uma mão segura na pega, a outra segura na pega central.

➔ Pressione o interruptor de bloqueio de funcionamento **[C]** e mantenha-o nessa posição ❶.
➔ Pressione o interruptor para ligar/desligar **[B]** ❷.
➔ Quando o aparelho estiver em funcionamento, solte o interruptor de bloqueio de funcionamento ❸.
➔ Mantenha o interruptor para ligar/desligar pressionado para que o aparelho continue em funcionamento. Quantas mais vezes o interruptor para ligar/desligar for pressionado, maior será a velocidade do motor.
✓ O aparelho está em funcionamento.

Limitar a velocidade do aparador H

Pode trabalhar a uma velocidade mais eficiente para prolongar o tempo de funcionamento do acumulador para tarefas mais extensas, ou pode aumentar a velocidade do aparador para tarefas de alto rendimento.
➔ Desloque o regulador de velocidade **[A]** para trás na direção do compartimento de bateria para a posição «LO», para utilizar o aparador em modo de baixo consumo.
➔ Pressione o regulador de velocidade **[A]** para a frente na direção da pega central para a posição «HI», para cortar áreas com vegetação mais densa que requerem maior velocidade.

Desligar o aparelho H

➔ Para desligar o aparelho, solte o interruptor de ligar/desligar **[B]** completamente.
✓ O aparelho está desligado.

Nota
A ferramenta de corte continua a funcionar por alguns instantes.

Nota
Ao soltar o interruptor de ligar/desligar, o interruptor de bloqueio de funcionamento volta automaticamente à sua posição inicial.

Ajuste do fio I

➔ Toque o aparelho em funcionamento com o centro da cabeça do fio **[A]** sobre uma base sólida, p. ex., placa de pavimento ou terra firme (pressão de contacto aprox. 3 kg). Será libertado automaticamente mais aprox. 1,5 cm de fio de corte.

Nota
O alongamento do fio de nylon superior à largura de corte de 381 mm tem um efeito negativo sobre o rendimento, o tempo de funcionamento e a vida útil do aparador, dado que o motor pode ser danificado.

Trabalhar com o aparador

AVISO!

Mantenha o fio rotativo aproximadamente paralelo ao solo (não exceder 30° de inclinação). Este aparador não é um cortador de bordos. Não incline o aparador, fazendo com que o fio rode em ângulo quase reto com o solo. As peças projetadas podem causar ferimentos graves.

➔ Mantenha o aparador ligado com o ângulo adequado e movimente-o de um lado para o outro I J.
➔ Mantenha uma distância mínima de 610 mm entre os seus pés e a cobertura de proteção K.

Recomendações práticas para aparar J K

➔ Corte com a ponta do fio de corte. Não movimente a cabeça do fio com forca excessiva através de relva não cortada.

Nota
As cercas de arame e de estacas provocam um maior desgaste do fio e até a sua rutura. O fio pode desgastar-se rapidamente em paredes de pedra e de tijolo, calçadas e superfícies de madeira.

➔ Não conduza a cabeça do fio pelo solo nem por outras superfícies.
➔ Em caso de erva alta, corte de cima para baixo e não exceda a altura de 30 cm.
➔ Segure o aparador de maneira a que este esteja inclinado na direção da área a cortar.
➔ Durante o corte, gire o aparador da esquerda para a direita. Deste modo, evita-se que a erva cortada atinja o operador.
➔ Evite árvores e arbustos, cascas de árvores, ripas de madeira, revestimentos de paredes e postes de cercas. Estes podem ser rapidamente danificados pelo fio.

Retirar o acumulador C

➔ Pressione o desbloqueio do acumulador **[A]** ❶.
➔ Retire o acumulador **[B]** ❸.

Manutenção

⚠ AVISO!

Perigo de ferimentos ou danos materiais devido a peças em movimento.

- ➢ Os trabalhos de manutenção e limpeza no aparelho só devem ser executados com o motor desligado e a ferramenta de corte imobilizada.
- ➢ Antes de executar qualquer trabalho no aparelho, retire o acumulador.
- ➢ Não lave o aparelho com água.
- ➢ Para trabalhos de reparação e manutenção, bem como substituição de elementos de segurança, recorra exclusivamente a um técnico qualificado ou uma oficina especializada.

Limpeza

➔ Desligue o aparador de relva, aguarde até que a ferramenta de corte esteja imobilizada e retire o acumulador.
➔ Após cada utilização, limpe o aparelho com uma vassoura de mão.
➔ Limpe regularmente resíduos de erva nas aberturas de ventilação e na parte traseira do aparelho.

Instalação e substituição do fio de corte L M N

⚠ AVISO!

Perigo de ferimentos devido à ferramenta de corte.

- ➢ Execute ajustes no aparelho somente com o motor desligado e a ferramenta de corte imobilizada.
- ➢ Não toque no fio em rotação.
- ➢ Antes de executar qualquer trabalho no aparelho, retire o acumulador.
- ➢ Nunca utilize fios reforçados com metal, arames, correntes, cabos de aço ou afins, pois qualquer um destes pode partir-se e tornar-se num projétil perigoso, danificando gravemente o aparelho.
- ➢ Utilize apenas fios de substituição originais com um diâmetro de 2,0 mm. Se for usado um fio de corte mais grosso, o motor pode sobreaquecer ou falhar.

➔ Corte o fio de corte novo com um comprimento máximo de 6 m.
➔ Rode a cabeça do fio **[B]** no sentido contrário ao dos ponteiros do relógio, até que a seta **[A]** na cabeça do fio coincida com o olhal do fio **[C]** na caixa da bobina L ❶.
➔ Extraia o fio velho na totalidade da cabeça do fio.
➔ Enfie uma ponta do fio de corte novo no olhal do fio e empurre o fio de corte até que sobressaiam aprox. 10 cm no olhal do fio oposto M ❷.
➔ Extraia a ponta saliente até sobressair o mesmo comprimento de fio de cada lado da caixa da bobina M ❸.
➔ Segure firmemente na tampa da bobina e rode a cabeça do fio no sentido contrário ao dos ponteiros do relógio até sobressaírem aprox. 15 cm de fio em cada olhal N ❹.

Nota
Nunca pressione a cabeça do fio ao enrolar o fio!

Substituir o conjunto de bobina OP

AVISO!

Perigo de ferimentos devido à ferramenta de corte.

- Execute ajustes no aparelho somente com o motor desligado e a ferramenta de corte imobilizada.
- Não toque no fio em rotação.
- Antes de executar qualquer trabalho no aparelho, retire o acumulador.

➔ Rode a cabeça do fio **[B]** para a esquerda ou para a direita até que o orifício **[D]** no disco distanciador **[A]** esteja alinhado com o entalhe **[E]** da caixa de engrenagens. Insira a haste de retenção **[F]** através do entalhe no orifício e segure-a firmemente para evitar que o eixo de acionamento **[G]** gire.

➔ Desaparafuse e retire a cabeça do fio, rodando o suporte da cabeça do fio **[C]** no sentido dos ponteiros do relógio.

Nota
Desaparafuse a cabeça do fio apenas no suporte da cabeça do fio.

➔ Antes de colocar uma carcaça nova, retire o disco distanciador **[A]**. Remova sujidade e erva da carcaça do motor e do disco distanciador.

➔ Proceda de acordo com o capítulo «Montar a cabeça do fio».

Transporte e armazenamento

AVISO!

Perigo de ferimentos devido à ferramenta de corte.

- Antes de cada transporte ou armazenamento, desligue o aparelho e aguarde que a ferramenta de corte fique imobilizada.
- Retire o acumulador antes do transporte ou do armazenamento.

Armazenamento

➔ Depois de cada época, proceda a uma limpeza profunda do seu aparelho.

➔ Guarde sempre o aparelho em local seco e seguro, fora do alcance das crianças.

➔ Guarde o acumulador e o aparador de relva separados.

➔ Guarde o acumulador em local fresco e seco. Temperatura de armazenamento recomendada aprox. 0 - 23 °C. Mantenha o aparador de relva e especialmente os seus componentes de plástico afastados de líquidos para travões, gasolina, produtos contendo petróleo, óleos penetrantes, etc. Estes contêm substâncias químicas que podem danificar ou destruir os componentes de plástico do aparador de relva.

➔ Os fertilizantes e outros produtos químicos utilizados na jardinagem contêm substâncias que podem ser altamente corrosivas para as peças metálicas do aparador de relva. Por esta razão, nunca guarde o aparador de relva perto destes produtos.

Eliminação de anomalias

AVISO!

Perigo de ferimentos ou danos materiais
- Em caso de dúvida, recorra a uma oficina especializada.
- Antes de proceder a qualquer verificação ou trabalhos no aparelho, desligue o motor e retire o acumulador.

Problema	Causa possível	Solução
O aparelho desliga-se.	O acumulador está excessivamente quente.	Deixe o acumulador arrefecer.
	O acumulador está descarregado.	Carregue o acumulador.
	A temperatura do aparelho (eletrónica) é demasiado alta.	Deixe o aparelho arrefecer e, se necessário, limpe as aberturas de ventilação
	Disparo devido a sobrecorrente	Se o problema persistir, recorra a uma oficina especializada.
Não é possível ligar o aparelho.	O acumulador está descarregado.	Carregue o acumulador.
	Disparo por sobretensão	Se o problema persistir, recorra a uma oficina especializada.
	Disparo devido a sobrecorrente	Se o problema persistir, recorra a uma oficina especializada.
	Temperatura do acumulador demasiado alta ou demasiado baixa.	Deixe o acumulador arrefecer ou aquecer.
	O acumulador está avariado.	Substitua o acumulador.
O ajuste do fio não funciona durante a operação.	A bobina está vazia.	Enrole um novo fio de corte.
	Os dentes entre a caixa da bobina e a bobina de fio estão sujos.	Limpe a sujidade das peças usando uma escova.
	O fio está partido e dentro da bobina de fio. O fio ficou preso na bobina.	Retire a bobina de fio e remova o fio da bobina. Volte a montar a bobina e rebobine o fio de corte.
	O fio ficou soldado na bobina.	Remova o fio e rebobine o fio.
Vibrações fortes	Os elementos de fixação do aparelho soltaram-se.	Recorra a uma oficina especializada.

Garantia

Em cada país são válidas as respetivas condições de garantia publicadas pela nossa empresa ou pelo importador. As avarias serão por nós reparadas sem encargos, no âmbito da garantia, desde que causadas por um defeito de material ou de fabrico. Em caso de garantia, dirija-se ao seu revendedor ou à sucursal mais próxima.

Declaração CE de Conformidade

Na declaração de conformidade CE fornecida em separado, a qual é parte integrante deste manual de instruções, irá encontrar mais informações sobre o aparelho.

Eliminação ecológica

As ferramentas eletrónicas, acessórios e embalagens devem ser reaproveitados de modo ecológico.

Acumuladores/Baterias:
Não coloque acumuladores/baterias no lixo doméstico, fogo ou água. Os acumuladores/baterias devem ser recolhidos, reciclados ou eliminados de forma ecologicamente correta.

Ferramentas elétricas:
Não coloque a ferramenta elétrica no lixo doméstico! Entregue-o num centro de recolha e eliminação de resíduos apropriado.

Περιεχόμενα

Επεξήγηση των συμβόλων 112
Για την ασφάλειά σας 112
Υποδείξεις ασφαλείας 113
Προβλεπόμενη χρήση 116
Στοιχεία χειρισμού 116
Θέση σε λειτουργία 116
Συναρμολόγηση 117
Λειτουργία 118
Συντήρηση 119
Μεταφορά και αποθήκευση 120
Αντιμετώπιση βλαβών 121
Εγγύηση 121
Δήλωση συμμόρφωσης ΕΚ 121
Οικολογική απόρριψη 121

Επεξήγηση των συμβόλων

ΠΡΟΕΙΔΟΠΟΙΗΣΗ!
Για την ελαχιστοποίηση του κινδύνου τραυματισμού, διαβάστε τις οδηγίες χρήσης!

Προσοχή!
Κρατάτε πάντα τρίτα πρόσωπα μακριά από την επικίνδυνη περιοχή.

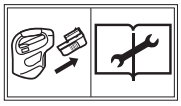

Πριν από όλες τις εργασίες στη συσκευή, αφαιρείτε τον συσσωρευτή!

Φοράτε προστασία για τα μάτια!

Φοράτε προστασία για την ακοή!

Μην εκθέτετε τη συσκευή στη βροχή!

Υπόδειξη
Διατηρείτε αυτά τα σύμβολα πάντα σε ευανάγνωστη κατάσταση. Αντικαθιστάτε κατεστραμμένα ή δυσανάγνωστα σύμβολα.

Για την ασφάλειά σας

Πριν από την πρώτη χρήση της συσκευής σας, διαβάστε τις παρούσες οδηγίες χρήσης και ενεργείτε βάσει αυτών.
Φυλάξτε τις παρούσες οδηγίες χρήσης για μετέπειτα χρήση ή για τον επόμενο κάτοχο.

Διαβάστε όλες τις υποδείξεις ασφαλείας και τις οδηγίες. Παραλείψεις στην τήρηση των υποδείξεων ασφαλείας και των οδηγιών μπορούν να προκαλέσουν ηλεκτροπληξία, πυρκαγιά και/ή σοβαρούς τραυματισμούς.
Φυλάξτε όλες τις υποδείξεις ασφαλείας και τις οδηγίες για μελλοντική χρήση.

➔ Ο χρησιμοποιούμενος στις υποδείξεις ασφαλείας όρος «Ηλεκτρικό εργαλείο» αφορά σε ηλεκτρικά εργαλεία που λειτουργούν με τάση δικτύου (με καλώδιο δικτύου) και σε επαναφορτιζόμενα ηλεκτρικά εργαλεία (χωρίς καλώδιο δικτύου).

➔ Πριν από την πρώτη θέση σε λειτουργία, διαβάστε οπωσδήποτε τις υποδείξεις ασφαλείας!

Σε περίπτωση μη τήρησης των οδηγιών χρήσης και των υποδείξεων ασφαλείας, ενδέχεται να προκύψουν βλάβες στη συσκευή και κίνδυνοι για τον χειριστή και άλλα άτομα.

➔ Όλα τα άτομα που ασχολούνται με τη θέση σε λειτουργία, τον χειρισμό και τη συντήρηση της συσκευής πρέπει να είναι αναλόγως καταρτισμένα.

Απαγόρευση αυθαίρετων τροποποιήσεων και μετασκευών

Απαγορεύονται τροποποιήσεις στη συσκευή, καθώς και η κατασκευή εξ' αυτών πρόσθετων συσκευών. Τέτοιες αλλαγές μπορεί να προκαλέσουν σωματικές βλάβες και δυσλειτουργίες.

➔ Επισκευές στη συσκευή επιτρέπονται μόνο από εξουσιοδοτημένα και εκπαιδευμένα άτομα. Για τις επισκευές αυτές πρέπει να χρησιμοποιούνται πάντα τα γνήσια ανταλλακτικά. Έτσι διατηρείται η ασφάλεια της συσκευής.

Για την ασφάλειά σας

Πληροφοριακά σύμβολα των παρουσών οδηγιών

Σκοπός των σημάτων και συμβόλων στις παρούσες οδηγίες είναι να σας βοηθήσουν στη γρήγορη και ασφαλή χρήση των οδηγιών και της συσκευής.

Υπόδειξη
Πληροφορίες σχετικά με την αποτελεσματικότερη και πρακτικότερη χρήση της συσκευής.

➔ **Βήμα ενέργειας**
Σας παρακινεί να ενεργήσετε.

✓ **Αποτέλεσμα ενέργειας**
Εδώ θα βρείτε το αποτέλεσμα μίας σειράς βημάτων ενεργειών.

[1]Αριθμός θέσης
Οι αριθμοί θέσεων επισημαίνονται στο κείμενο με αγκύλες [ ].

A Απεικονιστική σήμανση
Οι εικόνες είναι αριθμημένες με γράμματα και επισημαίνονται μέσα στο κείμενο.

❶ Αριθμός βήματος ενέργειας
Η καθορισμένη σειρά βημάτων ενεργειών είναι αριθμημένη και επισημαίνεται μέσα στο κείμενο.

Επίπεδα ασφαλείας των προειδοποιητικών υποδείξεων

Στις παρούσες οδηγίες χρήσης χρησιμοποιούνται τα κάτωθι επίπεδα κινδύνου, προς επισήμανση ενδεχόμενων επικίνδυνων καταστάσεων:

⚠ ΚΙΝΔΥΝΟΣ !

Υπάρχει άμεση επικίνδυνη κατάσταση, η οποία, σε περίπτωση που δεν τηρηθούν τα μέτρα, οδηγεί σε σοβαρούς τραυματισμούς, ακόμη και σε θάνατο.

⚠ ΠΡΟΕΙΔΟΠΟΙΗΣΗ !

Μπορεί να παρουσιαστεί επικίνδυνη κατάσταση, η οποία, σε περίπτωση που δεν τηρηθούν τα μέτρα, οδηγεί σε σοβαρούς τραυματισμούς, ακόμη και σε θάνατο.

⚠ ΠΡΟΣΟΧΗ !

Μπορεί να εμφανιστεί επικίνδυνη κατάσταση, η οποία, σε περίπτωση που δεν τηρηθούν τα μέτρα, οδηγεί σε ελαφρούς ή μηδαμινούς τραυματισμούς.

Προσοχή !

Μπορεί να παρουσιαστεί πιθανή βλαβερή κατάσταση, η οποία οδηγεί, εάν δεν αποφευχθεί, σε υλικές ζημιές.

Δομή των υποδείξεων ασφαλείας

⚠ ΚΙΝΔΥΝΟΣ !

Είδος και πηγή κινδύνου!
➲ Συνέπειες σε περίπτωση μη τήρησης
➢ Μέτρο προς αποφυγή κινδύνων

Υποδείξεις ασφαλείας

Προσωπική προστασία και προστασία τρίτων

- **Για λόγους ασφαλείας, απαγορεύεται η χρήση της μηχανής ξακρίσματος χλοοτάπητα από παιδιά ή άτομα, τα οποία δεν έχουν γνώση των οδηγιών χρήσης.** Τοπικές διατάξεις μπορούν να ορίσουν το ελάχιστο όριο ηλικίας του χρήστη.
- **Μη θέτετε σε λειτουργία τη μηχανή ξακρίσματος χλοοτάπητα, εάν κοντά σας υπάρχουν τρίτοι (κυρίως παιδιά) ή ζώα.** Φροντίζετε, επίσης, ώστε τα παιδιά να μην παίζουν με τη μηχανή ξακρίσματος χλοοτάπητα.
- **Διακόψτε τη χρήση της μηχανής, εάν παρατηρήσετε κοντά σας ανθρώπους (κυρίως παιδιά) ή κατοικίδια ζώα.**
- **Η παρούσα συσκευή δεν επιτρέπεται να χρησιμοποιείται από παιδιά και άτομα με περιορισμένες σωματικές, αισθητηριακές ή πνευματικές ικανότητες ή που δε διαθέτουν επαρκή εμπειρία και γνώση. Επίσης, δεν επιτρέπεται να χρησιμοποιούν τη συσκευή άτομα, τα οποία δεν είναι εξοικειωμένα με τις παρούσες οδηγίες χρήσης.** Τοπικές διατάξεις μπορούν να ορίσουν ένα όριο ηλικίας για τον χρήστη.
- **Απαγορεύεται ο καθαρισμός και η συντήρηση από παιδιά.**
- **Ανοίγετε το μοτέρ μόνο όταν τα πόδια και τα χέρια σας είναι σε ασφαλή απόσταση από τη μονάδα κοπής.**
- **Απομακρύνετε πάντα το συσσωρευτή από τη συσκευή, εάν δεν την επιτηρείτε και σε περίπτωση αφαίρεσης μίας διάταξης ασφάλισης.**

Υποδείξεις ασφαλείας

- **Κατά τη διάρκεια των εργασιών με τη / στη μηχανή ξακρίσματος χλοοτάπητα, φοράτε πάντα σταθερά υποδήματα και μακριά παντελόνια, καθώς και λοιπό κατάλληλο προσωπικό προστατευτικό εξοπλισμό (προστατευτικά γυαλιά, ωτασπίδες, γάντια εργασίας, κτλ.).** Η χρήση μέσων ατομικής προστασίας μειώνει τον κίνδυνο τραυματισμών. Αποφεύγετε τη χρήση φαρδιών ρούχων, κτλ., τα οποία θα μπορούσαν να πιαστούν στο εργαλείο κοπής.

Πριν τη χρήση

- **Πριν την έναρξη της εργασίας, εξοικειωθείτε με τη μηχανή ξακρίσματος χλοοτάπητα και τις λειτουργίες της, καθώς και με τα στοιχεία χειρισμού της.**
- **Μη χρησιμοποιείτε μηχανές ξακρίσματος χλοοτάπητα, των οποίων ο διακόπτης είναι ελαττωματικός και δεν ενεργοποιείται, ούτε απενεργοποιείται.** Η συσκευή αυτή θα πρέπει να επισκευαστεί από εξειδικευμένο προσωπικό ή συνεργείο.
- **Μη χρησιμοποιείτε ποτέ μία συσκευή με ελαττωματικές ή ελλιπείς προστατευτικές διατάξεις ή καλύμματα.** Προβληματικές προστατευτικές διατάξεις πρέπει να επισκευάζονται ή να αντικαθίστανται από σχετικώς καταρτισμένο και εξειδικευμένο προσωπικό ή συνεργείο.
- **Πριν από τη χρήση, βεβαιωθείτε ότι στο γρασίδι δεν υπάρχουν κλαδιά, πέτρες, σύρματα, κτλ., και να το έχετε υπόψη σας αυτό καθ' όλη τη διάρκεια του ξακρίσματος.**
- **Προτού προβείτε σε ρυθμίσεις στη συσκευή ή προτού την καθαρίσετε, απενεργοποιήστε τη και αφαιρέστε το συσσωρευτή.**
- **Διαβάστε και τηρείτε τις οδηγίες χρήσης του συσσωρευτή και του φορτιστή.**

Κατά τη διάρκεια χρήσης

- **Προσοχή για τραυματισμούς σε πόδια και χέρια λόγω της διάταξης κοπής.**
- **Αφαιρέστε τον συσσωρευτή από τη συσκευή:**
  - όποτε απομακρύνεστε από τη συσκευή.
  - προτού απομακρύνετε εμφράξεις.
  - πριν από ελέγχους, καθαρισμό ή εργασίες στη συσκευή.
  - μετά από επαφή ενός ξένου σωματιδίου, για τον έλεγχο βλαβών στη συσκευή.
  - για άμεσο έλεγχο, όταν η συσκευή αρχίζει να δονείται υπερβολικά.
- **Μην εργάζεστε με τη συσκευή σε εκρηκτικά περιβάλλοντα, όπου υπάρχουν εύφλεκτα υγρά, αέρια ή σκόνες. Η μηχανή ξακρίσματος χλοοτάπητα μπορεί να παράγει σπινθήρες, οι οποίοι μπορούν να αναφλέξουν τη σκόνη ή τους ατμούς.**
- **Κατά τη διακοπή των εργασιών, μην αφήνετε ποτέ ανεπιτήρητη τη μηχανή ξακρίσματος χλοοτάπητα. Φυλάξτε τη σε ασφαλές μέρος.**
- **Κατά την ενεργοποίηση, κρατάτε τη μηχανή ξακρίσματος χλοοτάπητα παράλληλα προς το γρασίδι, ειδάλλως υπάρχει κίνδυνος τραυματισμού.**
- **Ακόμη και κατά τη διάρκεια της εργασίας, κρατάτε απόσταση ασφαλείας από την περιστρεφόμενη μεσινέζα.**
- **Μην πιάνετε την περιστρεφόμενη μεσινέζα.**
- **Προσέχετε τυχόν τραυματισμούς από τη λεπίδα της μεσινέζας. Μετά την εξαγωγή μιας καινούριας μεσινέζας, κρατάτε τη συσκευή πάντα στην κανονική της θέση εργασίας, προτού την ενεργοποιήσετε.**
- **Φοράτε κατάλληλη προστασία για τα μάτια και την ακοή!**
- **Αποφεύγετε αφύσικες στάσεις του σώματος. Φροντίζετε για μία σωστή στάση, διατηρώντας συνεχώς την ισορροπία.** Να είστε ιδιαίτερα προσεκτικοί, όταν κινήστε σε μία πλαγιά. Μην τρέχετε ποτέ, να κινήστε ήρεμα προς τα εμπρός. Έτσι, μπορείτε να ελέγχετε καλύτερα τη συσκευή σε αναπάντεχες καταστάσεις.
- **Να είστε ιδιαίτερα προσεκτικοί όταν κινήστε προς τα πίσω. Υπάρχει κίνδυνος να σκοντάψετε!**
- **Αφαιρείτε το συσσωρευτή κατά τη μεταφορά από/προς τα μεμονωμένα σημεία εργασίας.**
- **Μην απομακρύνετε και μη χειρίζεστε ποτέ λάθος τις εγκατεστημένες στη συσκευή συνδετικές διατάξεις.**
- **Το κουτί της μεσινέζας δεν πρέπει να πέφτει στο έδαφος, ούτε και να χτυπάει σε γωνίες τοίχων. Σε περίπτωση που το κουτί της μεσινέζας προσκρούσει κάπου, προσέχετε την έντονη δόνηση της λαβής.** Σε μία τέτοια περίπτωση, η συσκευή πρέπει να ελεγχθεί και, εάν χρειάζεται, να επισκευαστεί από καταρτισμένο και εξειδικευμένο προσωπικό ή συνεργείο.

Υποδείξεις σχετικά με τις δονήσεις:

- **Η επίδραση των δονήσεων μπορεί να προκαλέσει ζημιές στα νεύρα και διαταραχές στην κυκλοφορία του αίματος των χεριών.**
- **Κατά τις εργασίες σε κρύα περιβάλλοντα, φοράτε ζεστά ρούχα και διατηρείτε τα χέρια σας ζεστά και στεγνά.**
- **Κάνετε διαλείμματα.**
- **Εάν διαπιστώσετε ότι το δέρμα στα δάχτυλά σας ή στα χέρια σας μουδιάζει, αρχίζει να έχει κνησμό, πονάει ή γίνεται άσπρο, διακόψτε την εργασία με το μηχάνημα και συμβουλευτείτε έναν γιατρό.**

Υποδείξεις ασφαλείας

- **Οι δεδομένες τιμές εκπομπής δονήσεων:**
  - Μετρήθηκαν σύμφωνα με μία τυποποιημένη διαδικασία ελέγχου.
  - Επιτρέπουν τον υπολογισμό των εκπομπών του ηλεκτρικού εργαλείου και τη σύγκριση διαφόρων ηλεκτρικών εργαλείων. Ανάλογα με τις συνθήκες εφαρμογής, την κατάσταση του ηλεκτρικού εργαλείου ή των εργαλείων εφαρμογής, το πραγματικό φορτίο μπορεί να είναι μεγαλύτερο ή μικρότερο. Για τον υπολογισμό, να λαμβάνετε υπόψη διαλείμματα εργασίας και φάσεις μικρότερου φορτίου. Βάσει αναλόγως προσαρμοσμένων εκτιμώμενων αξιών, ορίζετε μέτρα προστασίας, π.χ. οργανωτικά μέτρα.

Μετά τη χρήση

- **Απενεργοποιείτε τη συσκευή, αφαιρείτε το συσσωρευτή και ελέγχετε τη συσκευή για πιθανές βλάβες. Προσοχή, κίνδυνος! Το εργαλείο κοπής συνεχίζει να λειτουργεί!**
- **Εάν πρέπει να εκτελέσετε εργασίες συντήρησης και καθαρισμού στη συσκευή, απενεργοποιήστε τη και αφαιρέστε το συσσωρευτή.**
- **Περιμένετε πάντα, έως ότου το εργαλείο κοπής ακινητοποιηθεί και μην αγγίζετε περιστρεφόμενα επικίνδυνα μέρη, χωρίς να έχετε αφαιρέσει προηγουμένως το συσσωρευτή.**
- **Η αφαίρεση των προστατευτικών διατάξεων ή η αντικατάσταση του πηνίου της μεσινέζας επιτρέπεται μόνο αφού αφαιρεθεί ο συσσωρευτής.** Χρησιμοποιείτε μόνο γνήσια πηνία μεσινέζας και τηρείτε τις υποδείξεις εγκατάστασης!
- **Οι οπές εξαερισμού θα πρέπει να είναι απαλλαγμένες από ακαθαρσίες.**
- **Μην καθαρίζετε τη μηχανή ξακρίσματος χλοοτάπητα με νερό.**
- **Τοποθετείτε τη συσκευή σε ένα ασφαλές μέρος.**
- **Μην αποθηκεύετε τη συσκευή σε σημεία προσβάσιμα στα παιδιά.**
- **Αφήστε τη συσκευή να κρυώσει, προτού την βάλετε στην άκρη ή την αποθηκεύσετε.**

Γενικές υποδείξεις ασφαλείας

- **Μην αντικαθιστάτε ποτέ τη μη μεταλλική διάταξη κοπής με μία μεταλλική διάταξη κοπής!**
- **Τα ανταλλακτικά πρέπει να πληρούν τις αξιώσεις που έχει ορίσει ο κατασκευαστής.** Χρησιμοποιείτε, συνεπώς, μόνο γνήσια ανταλλακτικά ή ανταλλακτικά εγκεκριμένα από τον κατασκευαστή. Κατά την αντικατάσταση, τηρείτε πάντα τις επισυναπτόμενες οδηγίες τοποθέτησης, έχοντας προηγουμένως απομακρύνει το συσσωρευτή.
- **Επισκευές επιτρέπεται να πραγματοποιούνται μόνο από καταρτισμένο και εξειδικευμένο προσωπικό ή συνεργείο.** Στην ιστοσελίδα μας μπορείτε να βρείτε τις διευθύνσεις των εξειδικευμένων συνεργείων.
- **Χρησιμοποιείτε στα ηλεκτρικά εργαλεία μόνο τους προβλεπόμενους συσσωρευτές.** Η χρήση άλλων συσσωρευτών μπορεί να επιφέρει τραυματισμούς και κίνδυνο πυρκαγιάς.
- **Η παρούσα μηχανή ξακρίσματος χλοοτάπητα είναι σχεδιασμένη για την περιποίηση γωνιών χόρτου, καθώς και μικρότερων επιφανειών χόρτου και γρασιδιού στα πλαίσια ιδιωτικής χρήσης.** Λόγω κινδύνων για τη σωματική ακεραιότητα του χρήστη ή τρίτων, η συσκευή δεν επιτρέπεται να χρησιμοποιείται για άλλους σκοπούς.
- **Χρησιμοποιείτε τη μηχανή ξακρίσματος χλοοτάπητα μόνο υπό το φως της ημέρας ή με καλό τεχνητό φωτισμό.** Διατηρείτε τον χώρο εργασίας σας καθαρό και καλά φωτισμένο.
- **Χρησιμοποιείτε τη μηχανή ξακρίσματος χλοοτάπητα μόνο υπό στεγνές καιρικές συνθήκες.** Διατηρείτε τη συσκευή μακριά από τη βροχή ή την υγρασία και μην τη χρησιμοποιείτε κατά τη διάρκεια καταιγίδας. Η εισχώρηση νερού στη μηχανή ξακρίσματος χλοοτάπητα αυξάνει τον κίνδυνο ηλεκτροπληξίας.
- **Ακόμη και με τήρηση όλων των υποδείξεων ασφαλείας και χρήσης υπάρχει πάντα κίνδυνος τραυματισμών και υλικών ζημιών.** Να το θυμάστε πάντα αυτό.
- **Αντικαθιστάτε όλες τις φθαρμένες ή κατεστραμμένες πινακίδες υποδείξεων στη συσκευή.**
- **Χρησιμοποιείτε μόνο τους εγκεκριμένους από τον κατασκευαστή συσσωρευτές και φορτιστές.** Ο χαρακτηρισμός των εγκεκριμένων συσσωρευτών/φορτιστών αναφέρεται στην εσώκλειστη δήλωση συμμόρφωσης ΕΚ.

Προβλεπόμενη χρήση

Η μηχανή ξακρίσματος χλοοτάπητα με τοποθετημένο πηνίο μεσινέζας είναι σχεδιασμένη αποκλειστικά για την περιποίηση γωνιών χόρτου, καθώς και μικρότερων επιφανειών χόρτου και γρασιδιού στα πλαίσια ιδιωτικής χρήσης.

Οποιαδήποτε άλλη χρήση θεωρείται μη συμβατή με τα προβλεπόμενα. Για ζημιές σε περίπτωση μη προβλεπόμενης χρήσης ευθύνη φέρει ο χρήστης.

Χρήση μη σύμφωνη με τα προβλεπόμενα

Η παρούσα μηχανή ξακρίσματος χλοοτάπητα δεν θα πρέπει να χρησιμοποιείται σε δημόσιες εγκαταστάσεις, πάρκα, αθλητικές εγκαταστάσεις, σε δρόμους, κτλ., καθώς και στη γεωργία και τη δασοκομία.

Λόγω σωματικών κινδύνων για το χρήστη, η μηχανή ξακρίσματος χλοοτάπητα δεν επιτρέπεται να χρησιμοποιείται για την κοπή χονδρών κλαδιών και τον τεμαχισμό υπό την έννοια της κομποστοποίησης.

Πινακίδα τύπου Q

Θέση

Η πινακίδα τύπου βρίσκεται στο περίβλημα της μηχανής ξακρίσματος χλοοτάπητα.

Υπόδειξη
Η επισήμανση θεωρείται ως πιστοποιητικό και απαγορεύεται να τροποποιηθεί ή να καταστεί δυσανάγνωστη.

Δομή

1 Κατασκευαστής
2 Όνομα μοντέλου
3 Ονομαστική τάση, τύπος ρεύματος
4 Ένταση ρεύματος
5 Μέγ. αριθμός στροφών ατράκτου σε min^{-1} (εύρος LO/HI)
6 Εγγυημένη ηχητική ισχύς
7 Κατηγορία προστασίας
8 Υπόδειξη απόρριψης
9 Σήμανση CE
10 Ομάδα μηχανήματος
11 Έτος κατασκευής
12 Αριθμός μοντέλου
13 Ραβδωτός κώδικας αριθμού σειράς
14 Αριθμός σειράς

Στοιχεία χειρισμού

Στοιχεία χειρισμού A

A Χειρολαβή
B Περιοριστής αριθμού στροφών
C Κεντρική λαβή
D Περίβλημα μοτέρ
E Περίβλημα πηνίου με πηνίο μεσινέζας
F Λεπίδα μεσινέζας
G Προστατευτικό κάλυμμα
H Κάτω άξονας μηχανής ξακρίσματος
I Ταχυσύνδεσμος για τη ρύθμιση του μήκους του άξονα
J Επάνω άξονας μηχανής ξακρίσματος
K Διακόπτης φραγής λειτουργίας
L Διακόπτης ενεργοποίησης/απενεργοποίησης με λειτουργία ρύθμισης αριθμού στροφών
M Θήκη συσσωρευτή
N Απασφάλιση συσσωρευτή

Θέση σε λειτουργία

Συμπληρωματικά έγγραφα τεκμηρίωσης

Θέτετε τη συσκευή σε λειτουργία μόνο αφού μελετήσετε, κατανοήσετε και λάβετε υπόψη τις συνοδευτικές οδηγίες χρήσης του φορτιστή και του συσσωρευτή.

Φόρτιση του συσσωρευτή

ΠΡΟΕΙΔΟΠΟΙΗΣΗ !

Κίνδυνος τραυματισμών ή υλικών ζημιών

➢ Φορτίζετε τον συσσωρευτή αποκλειστικά με τον φορτιστή που εγκρίνει ο κατασκευαστής. Ο χαρακτηρισμός των εγκεκριμένων φορτιστών αναφέρεται στην εσώκλειστη δήλωση συμμόρφωσης ΕΚ.

Προσοχή !

Ο συσσωρευτής παραδίδεται μερικώς φορτισμένος. Πριν από την πρώτη χρήση φορτίστε πλήρως τον συσσωρευτή, για να διασφαλιστεί η πλήρης απόδοσή του.

➔ Φορτίστε το συσσωρευτή σύμφωνα με τις οδηγίες της συμπληρωματικής τεκμηρίωσης.

Ώρες λειτουργίας

✓ Τηρείτε τις τοπικές διατάξεις.
➔ Ενημερωθείτε για τις ώρες λειτουργίας από τις τοπικές αρμόδιες αρχές.

Συναρμολόγηση

Συναρμολόγηση κάτω μονάδας άξονα μηχανής ξακρίσματος B

➔ Αφαιρέστε το κολάρο καλωδίων, το οποίο χρησιμεύει ως ασφάλεια μεταφοράς των δύο μισών της μηχανής ξακρίσματος.
➔ Ανοίξτε τον ταχυσύνδεσμο **[D]**.
➔ Σπρώξτε το περίβλημα **[C]** τέρμα στον κάτω άξονα της μηχανής ξακρίσματος **[E]**, στο άκρο του άξονα προς τα επάνω.
➔ Κλείστε τον ταχυσύνδεσμο **[D]**.
➔ Με κλειστό τον ταχυσύνδεσμο, σπρώξτε τον επάνω άξονα της μηχανής ξακρίσματος μέσα στον κάτω άξονα της μηχανής ξακρίσματος. Όταν το κουμπί ασφάλισης **[A]** κουμπώσει σωστά στο άνοιγμα ασφάλισης **[F]**, ακούγεται ένα κλικ.
➔ Βγάλτε τη βοήθεια συναρμολόγησης **[G]**.
➔ Σφίξτε καλά την επάνω βίδα **[B]** με ένα σταυροκατσάβιδο.

Συναρμολόγηση του προστατευτικού καλύμματος C

➔ Τοποθετήστε το προστατευτικό κάλυμμα **[A]** επάνω στο περίβλημα του μοτέρ **[B]**.
➔ Στερεώστε το προστατευτικό κάλυμμα στο περίβλημα του μοτέρ με τις τέσσερις συνοδευόμενες βίδες **[C]**.

Τοποθέτηση της κεφαλής της μεσινέζας D

➔ Εγκαταστήστε τον δακτύλιο απόστασης **[A]** στον άξονα μετάδοσης κίνησης, προσέχοντας ώστε ο δακτύλιος απόστασης με την εγκοπή να κάθεται σωστά επάνω στην εσοχή του άξονα μετάδοσης κίνησης ❶.
➔ Περιστρέψτε τον δακτύλιο απόστασης προς τα αριστερά ή δεξιά, μέχρι η οπή **[D]** στον δακτύλιο απόστασης να είναι σε μια γραμμή με την εγκοπή **[E]** του περιβλήματος του συστήματος μετάδοσης κίνησης.
➔ Βάλτε τη ράβδο στήριξης **[F]** μέσω της εγκοπής στην οπή και κρατήστε τη σταθερή, για να ασφαλίσετε το κιβώτιο μετάδοσης κίνησης ❷.
➔ Βάλτε την κεφαλή της μεσινέζας **[B]** με το σχετικό στήριγμα **[C]** επάνω στον άξονα μετάδοσης κίνησης ❸.
➔ Κρατήστε σταθερή τη ράβδο στήριξης και σφίξτε την κεφαλή της μεσινέζας στο στήριγμα **[C]** προς τα αριστερά επάνω στον άξονα μετάδοσης κίνησης ❹.

Υπόδειξη
Βιδώστε την κεφαλή της μεσινέζας μόνο στο σχετικό στήριγμα επάνω στον άξονα μετάδοσης κίνησης.

➔ Απομακρύνετε τη ράβδο στήριξης.
➔ Αφαιρέστε την κολλητική ταινία (εάν υπάρχει) στη μεσινέζα και την κεφαλή της μηχανής ξακρίσματος.

Ρύθμιση του μήκους του άξονα της μηχανής ξακρίσματος E

Μπορείτε να ρυθμίσετε ολόκληρο το μήκος της μηχανής ξακρίσματος λασκάροντας τον ταχυσύνδεσμο **[A]**.
➔ Ανοίξτε τον ταχυσύνδεσμο **[A]** ❶.
➔ Σπρώξτε τον κάτω άξονα της μηχανής ξακρίσματος ευθεία επάνω ή κάτω, έως ότου επιτευχθεί το επιθυμητό μήκος ❷.
➔ Κλείστε τον ταχυσύνδεσμο, για να ασφαλίσετε τον άξονα της μηχανής ξακρίσματος σε αυτή τη θέση ❸.

Συναρμολόγηση και ρύθμιση κεντρικής λαβής F

Συναρμολόγηση:
➔ Ανοίξτε τον ταχυσύνδεσμο **[B]**.
➔ Ευθυγραμμίστε την κεντρική λαβή **[D]** στην επιθυμητή θέση. Η κεντρική λαβή θα πρέπει να κάθεται στον οδηγό της εσοχής **[A]** .
➔ Σφίξτε καλά τις βίδες **[C]** στην κεντρική λαβή.
➔ Κλείστε τον ταχυσύνδεσμο **[B]**.

Ρύθμιση:
➔ Για να ρυθμίσετε τη θέση της κεντρικής λαβής **[D]**, ανοίξτε τον ταχυσύνδεσμο **[B]** και σπρώξτε τη χειρολαβή επάνω και κάτω, έως ότου σταθεί στην επιθυμητή θέση. Κλείστε τον ταχυσύνδεσμο **[B]**, για να ασφαλίσετε τη λαβή.

⚠ ΠΡΟΕΙΔΟΠΟΙΗΣΗ !

Κίνδυνος τραυματισμών από το εργαλείο κοπής.
➢ Οι ρυθμίσεις στη συσκευή πρέπει να γίνονται μόνο με σβησμένο μοτέρ και ακινητοποιημένο το εργαλείο κοπής.
➢ Μην πιάνετε την περιστρεφόμενη μεσινέζα.
➢ Πριν από όλες τις εργασίες στη συσκευή, αφαιρείτε το συσσωρευτή.

Λειτουργία

Τοποθέτηση συσσωρευτή G

⚠ ΠΡΟΕΙΔΟΠΟΙΗΣΗ !

Λάθος χρήση του συσσωρευτή και του φορτιστή

➲ Κίνδυνος τραυματισμών και υλικών ζημιών

➢ Διαβάστε και τηρείτε τις οδηγίες χρήσης του συσσωρευτή και του φορτιστή.

➔ Ευθυγραμμίστε τον συσσωρευτή **[B]** στις εγκοπές **[C]** του εργαλείου.
➔ Σπρώξτε τον συσσωρευτή **[B]** μέσα στο εργαλείο, έως ότου κουμπώσει με ήχο και εδράζεται σταθερά ❶.

Ενεργοποίηση συσκευής H

⚠ ΠΡΟΕΙΔΟΠΟΙΗΣΗ !

Κίνδυνος τραυματισμών ή υλικών ζημιών.

➢ Κρατάτε πάντα σταθερή τη συσκευή με τα δύο χέρια κατά τη λειτουργία. Ένα χέρι πιάνει τη χειρολαβή και το άλλο την κεντρική λαβή.

➔ Πιέστε τον διακόπτη φραγής λειτουργίας **[C]** και κρατήστε τον σε αυτή τη θέση ❶.
➔ Πιέστε τον διακόπτη ενεργοποίησης/απενεργοποίησης **[B]** ❷.
➔ Όταν η συσκευή είναι σε λειτουργία, αφήστε ελεύθερο τον διακόπτη φραγής λειτουργίας ❸.
➔ Κρατήστε πατημένο τον διακόπτη ενεργοποίησης/απενεργοποίησης, για να κρατήσετε τη συσκευή σε λειτουργία. Όσο περισσότερο πιέσετε τον διακόπτη ενεργοποίησης/απενεργοποίησης, τόσο υψηλότερος θα είναι ο αριθμός στροφών του μοτέρ.
✓ Η συσκευή είναι σε λειτουργία.

Περιορισμός του αριθμού στροφών της μηχανής ξακρίσματος H

Μπορείτε να εργαστείτε με μια αποδοτικότερη ταχύτητα, ώστε να παρατείνετε τη διάρκεια ζωής του συσσωρευτή σε εκτενέστερες εργασίες, ή μπορείτε να αυξήσετε την ταχύτητα της μηχανής ξακρίσματος για τις εργασίες υψηλής απόδοσης.
➔ Τραβήξτε προς τα πίσω τον ρυθμιστή ταχύτητας **[A]** , προς την κατεύθυνση της θήκης μπαταριών, στη θέση «LO», για να χρησιμοποιήσετε τη μηχανή ξακρίσματος με ενεργειακό τρόπο.
➔ Πιέστε προς τα μπροστά τον ρυθμιστή ταχύτητας **[A]**, προς την κατεύθυνση της κεντρικής λαβής, στη θέση «HI», για να κόψετε περιοχές με πυκνότερη βλάστηση, για τις οποίες απαιτείται υψηλότερος αριθμός στροφών.

Απενεργοποίηση συσκευής H

➔ Για την απενεργοποίηση της συσκευής, αφήστε τελείως ελεύθερο τον διακόπτη ενεργοποίησης/απενεργοποίησης **[B]**.
✓ Η συσκευή είναι απενεργοποιημένη.

Υπόδειξη
Το εργαλείο κοπής συνεχίζει να λειτουργεί για λίγο μετά την απενεργοποίηση.

Υπόδειξη
Αφήνοντας ελεύθερο τον διακόπτη ενεργοποίησης/απενεργοποίησης, ο διακόπτης φραγής λειτουργίας επιστρέφει αυτόματα στην αρχική του θέση.

Εκ νέου ρύθμιση μεσινέζας I

➔ Πιέστε ελαφρά τη συσκευή που λειτουργεί με το κέντρο της κεφαλής της μεσινέζας **[A]** σε μια σταθερή βάση, π.χ. πλάκα πεζοδρομίου ή στέρεο έδαφος (πίεση περ. 3 κιλά). Τροφοδοτούνται αυτόματα περ. 1,5 εκ. μεσινέζας κοπής.

Υπόδειξη
Η επιμήκυνση της νάιλον μεσινέζας πέραν του πλάτους κοπής των 381 χιλιοστών επιδρά αρνητικά στην απόδοση, τη διάρκεια λειτουργίας και ζωής της μηχανής ξακρίσματος, καθώς το μοτέρ μπορεί να υποστεί ζημιά.

Εργασίες με τη μηχανή ξακρίσματος

⚠ ΠΡΟΕΙΔΟΠΟΙΗΣΗ !

Κρατήστε την περιστρεφόμενη μεσινέζα περίπου παράλληλα προς το έδαφος (κλίση όχι πάνω από 30°). Αυτή η μηχανή ξακρίσματος δεν είναι κλαδευτήρι. Μην γέρνετε τη μηχανή ξακρίσματος κατά τρόπο, ώστε η μεσινέζα να περιστρέφεται σε σχεδόν κάθετη γωνία προς το έδαφος. Τα εκσφενδονιζόμενα μέρη μπορούν να προκαλέσουν σοβαρούς τραυματισμούς.

➔ Κρατήστε την ενεργοποιημένη μηχανή ξακρίσματος σε ανάλογη γωνία και μετακινήστε τη από τη μια πλευρά στην άλλη I J.
➔ Κρατήστε μεταξύ των ποδιών σας και του προστατευτικού καλύμματος ελάχιστη απόσταση 610 χιλιοστών K.

Πρακτικές συμβουλές για το ξάκρισμα J K

➔ Κόβετε με την άκρη της μεσινέζας κοπής. Μην κουνάτε την κεφαλή της μεσινέζας με δύναμη μέσα από το άκοπο γρασίδι.

Υπόδειξη
Οι συρμάτινοι φράκτες και οι φράκτες από σανίδια επιφέρουν έντονη φθορά στη μεσινέζα, ακόμη και σπάσιμο. Σε λίθινους και τούβλινους τοίχους, κράσπεδα πεζοδρομίου και ξύλινες επιφάνειες, η μεσινέζα μπορεί να φθαρεί γρήγορα.

➔ Μην περνάτε την κεφαλή της μεσινέζας πάνω από το έδαφος ή άλλες επιφάνειες.
➔ Όταν το γρασίδι είναι μακρύ, κόβετε από επάνω προς τα κάτω και μην υπερβαίνετε τα 30 εκατοστά ύψος.
➔ Κρατάτε τη μηχανή ξακρίσματος κατά τέτοιο τρόπο, ώστε να κλίνει προς την κατεύθυνση της περιοχής που πρόκειται να κοπεί.
➔ Κατά την κοπή, περιστρέφετε τη μηχανή ξακρίσματος από αριστερά προς τα δεξιά. Έτσι, το υλικό κοπής δεν θα πέφτει στον χειριστή.
➔ Αποφεύγετε το ξάκρισμα δέντρων και θάμνων, φλουδών δέντρων, ξύλινων σανίδων, επενδύσεων τοίχων και στύλων περιφράξεων. Μπορούν να καταστραφούν γρήγορα από τη μεσινέζα.

Αφαίρεση του συσσωρευτή G

➔ Πιέστε την απασφάλιση συσσωρευτή **[A]** ❶.
➔ Αφαιρέστε τον συσσωρευτή **[B]** ❸.

Συντήρηση

⚠ ΠΡΟΕΙΔΟΠΟΙΗΣΗ !

Κίνδυνος τραυματισμών ή υλικών ζημιών από κινούμενα μέρη.
- Οι εργασίες συντήρησης και καθαρισμού στη συσκευή επιτρέπονται μόνο με ακινητοποιημένο το μοτέρ και ακινητοποιημένο το εργαλείο κοπής.
- Πριν από όλες τις εργασίες στη συσκευή, αφαιρείτε το συσσωρευτή.
- Μην καθαρίζετε τη συσκευή με νερό.
- Εργασίες επισκευής και συντήρησης, καθώς και η αντικατάσταση στοιχείων ασφαλείας, επιτρέπεται να πραγματοποιούνται μόνο από καταρτισμένο και εξειδικευμένο προσωπικό ή συνεργείο.

Καθαρισμός

➔ Απενεργοποιήστε τη μηχανή ξακρίσματος χλοοτάπητα, περιμένετε μέχρι να ακινητοποιηθεί το εργαλείο κοπής και αφαιρέστε το συσσωρευτή.
➔ Καθαρίζετε τη συσκευή μετά από κάθε χρήση με μία βούρτσα χειρός.
➔ Καθαρίζετε σε τακτά διαστήματα τις οπές εξαερισμού και την κάτω πλευρά της συσκευής από υπολείμματα γρασιδιού.

Τοποθέτηση και αλλαγή της μεσινέζας της μηχανής ξακρίσματος L M N

⚠ ΠΡΟΕΙΔΟΠΟΙΗΣΗ !

Κίνδυνος τραυματισμών από το εργαλείο κοπής.
- Οι ρυθμίσεις στη συσκευή πρέπει να γίνονται μόνο με σβησμένο μοτέρ και ακινητοποιημένο το εργαλείο κοπής.
- Μην πιάνετε την περιστρεφόμενη μεσινέζα.
- Πριν από όλες τις εργασίες στη συσκευή, αφαιρείτε το συσσωρευτή.
- Μη χρησιμοποιείτε ποτέ ενισχυμένα με μέταλλο κορδόνια, σύρματα, αλυσίδες, σκοινιά, ή άλλα παρόμοια. Αυτά μπορεί να σπάσουν και να αποτελέσουν επικίνδυνα «βλήματα», καθώς και να προκαλέσουν σοβαρές ζημιές στη συσκευή.
- Χρησιμοποιείτε μόνο γνήσιες ανταλλακτικές μεσινέζες διαμέτρου 2,0 χιλ.. Σε περίπτωση χρήσης μίας παχύτερης μεσινέζας, το μοτέρ μπορεί να υπερθερμανθεί ή να μη λειτουργεί.

➔ Κόψτε την καινούρια μεσινέζα σε μήκος 6 μέτρων.
➔ Γυρίστε την κεφαλή μεσινέζας **[B]** προς τα αριστερά, έως ότου το βέλος **[A]** στην κεφαλή της μεσινέζας να συμφωνεί με τον δακτύλιο της μεσινέζας **[C]** στο περίβλημα πηνίου L ❶.
➔ Τραβήξτε τέρμα έξω την παλιά μεσινέζα από την κεφαλή.
➔ Σπρώξτε το ένα άκρο της καινούριας μεσινέζας μέσα στον δακτύλιο και σπρώξτε τη μεσινέζα μέχρι εκεί, όπου θα εξέχει περίπου 10 εκατοστά από τον απέναντι δακτύλιο μεσινέζας M ❷.
➔ Τραβήξτε έξω το προεξέχον άκρο, έως ότου σε κάθε πλευρά του περιβλήματος του πηνίου να προεξέχει το ίδιο μήκος σε μεσινέζα M ❸.
➔ Κρατήστε σταθερό το κάλυμμα του πηνίου και γυρίστε την κεφαλή της μεσινέζας προς τα αριστερά, μέχρι να εξέχουν περ. 15 εκατοστά από κάθε δακτύλιο N ❹.

Υπόδειξη
Μην πιέζετε ποτέ μέσα την κεφαλή κατά την τύλιξη της μεσινέζας!

Αντικατάσταση συγκροτήματος πηνίου OP

⚠ ΠΡΟΕΙΔΟΠΟΙΗΣΗ !

Κίνδυνος τραυματισμών από το εργαλείο κοπής.

- Οι ρυθμίσεις στη συσκευή πρέπει να γίνονται μόνο με σβησμένο μοτέρ και ακινητοποιημένο το εργαλείο κοπής.
- Μην πιάνετε την περιστρεφόμενη μεσινέζα.
- Πριν από όλες τις εργασίες στη συσκευή, αφαιρείτε το συσσωρευτή.

➔ Περιστρέψτε την κεφαλή της μεσινέζας **[B]** προς τα αριστερά ή δεξιά, μέχρι η οπή **[D]** στον δακτύλιο απόστασης **[A]** να είναι σε μια γραμμή με την εγκοπή **[E]** του περιβλήματος του συστήματος μετάδοσης κίνησης. Βάλτε τη ράβδο στήριξης **[F]** μέσω της εγκοπής στην οπή και κρατήστε τη σταθερή, για να αποτρέψετε περιστροφή του άξονα μετάδοσης κίνησης **[G]**.

➔ Ξεβιδώστε την κεφαλή της μεσινέζας και αφαιρέστε τη, γυρίζοντας το αντίστοιχο στήριγμα **[C]** προς τα δεξιά.

Υπόδειξη
Ξεβιδώστε την κεφαλή της μεσινέζας μόνο στο σχετικό στήριγμα.

➔ Πριν από την τοποθέτηση ενός καινούριου περιβλήματος, αφαιρέστε τον δακτύλιο απόστασης **[A]**. Απομακρύνετε ακαθαρσίες και γρασίδι από το περίβλημα του μοτέρ και τον δακτύλιο απόστασης.

➔ Ακολουθήστε τα βήματα του κεφαλαίου «Τοποθέτηση της κεφαλής της μεσινέζας».

Μεταφορά και αποθήκευση

⚠ ΠΡΟΕΙΔΟΠΟΙΗΣΗ !

Κίνδυνος τραυματισμών από το εργαλείο κοπής.

- Πριν από κάθε μεταφορά και αποθήκευση, απενεργοποιείτε τη συσκευή και περιμένετε να ακινητοποιηθεί το εργαλείο κοπής.
- Αφαιρέστε τον συσσωρευτή πριν από τη μεταφορά ή την αποθήκευση.

Αποθήκευση

➔ Μετά από κάθε σεζόν, κάντε ένα λεπτομερή καθαρισμό στη συσκευή σας.

➔ Αποθηκεύετε τη συσκευή πάντα σε ένα ξηρό και ασφαλές σημείο, μη προσβάσιμο στα παιδιά.

➔ Αποθηκεύετε το συσσωρευτή και τη μηχανή ξακρίσματος χλοοτάπητα χωριστά.

➔ Αποθηκεύετε το συσσωρευτή σε δροσερό και ξηρό μέρος. Συνιστώμενη θερμοκρασία αποθήκευσης περ. 0 - 23 °C. Κρατάτε τη μηχανή ξακρίσματος χλοοτάπητα και κυρίως τα πλαστικά μέρη της μακριά από υγρά φρένων, βενζίνη, προϊόντα με πετρέλαιο, λάδια με μεγάλη διεισδυτικότητα, κτλ. Περιέχουν χημικές ουσίες, οι οποίες μπορεί να βλάψουν ή να καταστρέψουν τα πλαστικά μέρη της μηχανής ξακρίσματος χλοοτάπητα.

➔ Αραιωτικά και άλλα χημικά κήπου περιέχουν ουσίες, οι οποίες μπορεί να είναι αρκετά διαβρωτικές σε μεταλλικά μέρη της μηχανής ξακρίσματος χλοοτάπητα. Γι' αυτό, μην αποθηκεύετε τη μηχανή ξακρίσματος χλοοτάπητα κοντά σε τέτοιες ουσίες.

Αντιμετώπιση βλαβών

⚠ ΠΡΟΕΙΔΟΠΟΙΗΣΗ !

Κίνδυνος τραυματισμών ή υλικών ζημιών

- Σε περίπτωση αμφιβολιών, να αναζητάτε πάντα ένα εξειδικευμένο συνεργείο.
- Πριν από κάθε έλεγχο ή εργασία στη συσκευή, απενεργοποιείτε το μοτέρ και αφαιρείτε το συσσωρευτή.

Πρόβλημα	Πιθανή αιτία	Αντιμετώπιση
Η συσκευή απενεργοποιείται.	Ο συσσωρευτής έχει υπερθερμανθεί.	Αφήστε το συσσωρευτή να κρυώσει.
	Ο συσσωρευτής έχει αποφορτιστεί.	Φορτίστε το συσσωρευτή.
	Η θερμοκρασία της συσκευής είναι υπερβολική (ηλεκτρονικό σύστημα).	Αφήστε τη συσκευή να κρυώσει και, εάν χρειάζεται, καθαρίστε τις οπές αερισμού
	Ενεργοποίηση λόγω υπερέντασης	Εάν επαναληφθεί, αναζητήστε ένα εξειδικευμένο συνεργείο.
Η συσκευή δεν ενεργοποιείται.	Ο συσσωρευτής έχει αποφορτιστεί.	Φορτίστε το συσσωρευτή.
	Ενεργοποίηση λόγω υπέρτασης	Εάν επαναληφθεί, αναζητήστε ένα εξειδικευμένο συνεργείο.
	Ενεργοποίηση λόγω υπερέντασης	Εάν επαναληφθεί, αναζητήστε ένα εξειδικευμένο συνεργείο.
	Υπερβολική ή πολύ χαμηλή θερμοκρασία συσσωρευτή.	Αφήστε τον συσσωρευτή να κρυώσει ή να ζεσταθεί.
	Ο συσσωρευτής παρουσιάζει βλάβη.	Αντικαταστήστε το συσσωρευτή.
Η εκ νέου ρύθμιση της μεσινέζας δε λειτουργεί κατά τη λειτουργία.	Το πηνίο είναι άδειο.	Τυλίξτε μία καινούρια μεσινέζα κοπής.
	Η οδόντωση ανάμεσα στο περίβλημα του πηνίου και το πηνίο της μεσινέζας είναι βρώμικη.	Καθαρίστε τα μέρη με μία βούρτσα.
	Η μεσινέζα έχει σκιστεί και τραβηχτεί μέσα στο πηνίο μεσινέζας. Η μεσινέζα έχει πιαστεί στο πηνίο.	Βγάλτε το πηνίο της μεσινέζας και αφαιρέστε τη μεσινέζα από το πηνίο. Τοποθετήστε ξανά το πηνίο και τυλίξτε ξανά τη μεσινέζα.
	Η μεσινέζα είναι συγκολλημένη στο πηνίο.	Αφαιρέστε τη μεσινέζα και τυλίξτε τη ξανά.
Έντονη δόνηση	Τα στοιχεία στερέωσης της συσκευής έχουν λασκάρει.	Αναζητήστε ένα εξειδικευμένο συνεργείο.

Εγγύηση

Σε κάθε χώρα ισχύουν οι όροι εγγύησης που εκδόθηκαν από την εταιρεία μας ή από τον εισαγωγέα. Αντιμετωπίζουμε δωρεάν βλάβες στη συσκευή σας, στα πλαίσια της εγγύησης, εφόσον αιτία είναι ένα σφάλμα υλικών ή ένα κατασκευαστικό σφάλμα. Σε περίπτωση εγγύησης, απευθυνθείτε στον πωλητή σας ή στο πλησιέστερο υποκατάστημα.

Δήλωση συμμόρφωσης ΕΚ

Περισσότερα στοιχεία για τη συσκευή θα βρείτε στη χωριστά επισυναπτόμενη δήλωση συμμόρφωσης ΕΚ, η οποία αποτελεί μέρος των παρουσών οδηγιών χρήσης.

Οικολογική απόρριψη

Ηλεκτρικά εργαλεία, εξαρτήματα και συσκευασίες πρέπει να απορρίπτονται με τρόπο φιλικό προς το περιβάλλον.

Συσσωρευτές/μπαταρίες:
Μην απορρίπτετε τους συσσωρευτές/τις μπαταρίες στα οικιακά απορρίμματα, στη φωτιά ή στο νερό. Οι συσσωρευτές/οι μπαταρίες θα πρέπει να συλλέγονται, να ανακυκλώνονται ή να απορρίπτονται με οικολογικό τρόπο.

Ηλεκτρικά εργαλεία:
Μην απορρίπτετε τα ηλεκτρικά εργαλεία στα οικιακά απορρίμματα! Παραδώστε τα σε κατάλληλο φορέα διάθεσης αποβλήτων.

Tartalomjegyzék

A szimbólumok jelentése 122
Az Ön biztonsága érdekében 122
Biztonsági tudnivalók 123
Rendeltetésszerű használat 125
Kezelőelemek 126
Üzembe helyezés 126
Szerelés 126
Üzemeltetés 127
Karbantartás 128
Szállítás és tárolás 129
Üzemzavarok elhárítása 130
Garancia 130
EK megfelelőségi nyilatkozat 130
Környezetbarát ártalmatlanítás 130

A szimbólumok jelentése

FIGYELMEZTETÉS!
A sérülések kockázatának csökkentése érdekében olvassa el a használati útmutatót!

Vigyázat!
Tartson távol másokat a veszélyes területtől.

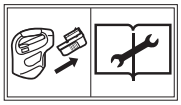

A készüléken végzett minden munka előtt vegye ki az akkumulátort.

Viseljen szemvédőt!

Viseljen hallásvédőt!

Óvja a készüléket az esőtől!

Tudnivaló
Ezeket a szimbólumokat mindig olvasható állapotban kell tartani. Cserélje ki a sérült vagy nem olvasható szimbólumokat.

Az Ön biztonsága érdekében

Készülékének első használata előtt olvassa el gondosan ezt a használati útmutatót, és cselekedjen az ebben foglaltak szerint. *Őrizze meg a használati útmutatót későbbi használatra vagy a következő tulajdonos számára.*

Olvassa el az összes biztonsági tudnivalót és utasítást. A biztonsági tudnivalók és utasítások betartásának elmulasztása áramütést, tüzet és/vagy súlyos sérüléseket okozhat.
Őrizze meg az összes biztonsági tudnivalót és utasítást a későbbiekre.

➔ A biztonsági tudnivalókban használt „elektromos kéziszerszám” kifejezés egyaránt vonatkozik hálózati üzemű (hálózati kábeles) elektromos kéziszerszámokra és akkumulátoros üzemű (hálózati kábel nélküli) elektromos kéziszerszámokra.
➔ Az első üzembe helyezés előtt feltétlenül olvassa el a biztonsági tudnivalókat!
A használati útmutató és a biztonsági tudnivalók be nem tartása esetén károsodhat a készülék, és a kezelőt, valamint más személyeket fenyegető veszélyek keletkezhetnek.
➔ A készülék üzembe helyezésével, kezelésével és karbantartásával megbízott valamennyi személynek megfelelő képesítéssel kell rendelkeznie.

Önhatalmú változtatások vagy átépítések tilalma

Tilos a készüléken változtatásokat végezni vagy kiegészítő készülékeket létrehozni. Ezek a módosítások személyi sérülésekhez és hibás működéshez vezethetnek.
➔ A készüléken csak ezzel megbízott és képesítéssel rendelkező személyek végezhetnek javításokat. Ennek során mindig eredeti pótalkatrészeket használjon. Ezzel biztosított, hogy a készülék biztonságos marad.

Az Ön biztonsága érdekében

Az útmutatóban használt tájékoztató szimbólumok

Az ebben az útmutatóban található jelzések és szimbólumok célja, hogy segítségükkel hamar és biztonságosan használhassa az útmutatót és a készüléket.

Tudnivaló
Információk a készülék leghatékonyabb, illetve legpraktikusabb használatáról.

➔ **Kezelési lépés**
Cselekvésre felszólító utasítás.

✓ **Eredmény**
Itt olvashatja el a kezelési lépések sorozatának eredményét.

[1] Tételszám
A szövegben a tételszámok szögletes zárójellel [ ] vannak jelölve.

A Szemléltető rajzok jelölése
A szemléltető rajzok betűkkel számozottak és a szövegben hivatkozunk rájuk.

❶ Kezelési lépés száma
A kezelési lépések meghatározott sorrendje számozott és a szövegben hivatkozunk rájuk.

Figyelmeztetések veszélyfokozatai

A használati útmutatóban az alábbi veszélyfokozatokat használjuk a lehetséges vészhelyzetekre utalva:

⚠ VESZÉLY !

Közvetlenül fennálló veszélyes helyzet, amely az intézkedések be nem tartása esetén súlyos, sőt halálos sérülésekhez vezet.

⚠ FIGYELMEZTETÉS !

Esetlegesen fennálló veszélyes helyzet, amely az intézkedések be nem tartása esetén súlyos, sőt halálos sérülésekhez vezet.

⚠ VIGYÁZAT !

Esetlegesen fennálló veszélyes helyzet, amely az intézkedések be nem tartása esetén könnyű vagy kisebb sérülésekhez vezet.

Figyelem!

Esetlegesen bekövetkező káros helyzet, amely anyagi károkhoz vezet, ha nem kerüli el.

A biztonsági tudnivalók felépítése

⚠ VESZÉLY !

A veszély típusa és forrása!
➲ A be nem tartás következményei
➢ Intézkedés a veszély elhárítására

Biztonsági tudnivalók

Ön- és személyvédelem

- **Gyermekek vagy olyan személyek, akik nem ismerik a használati útmutatót, biztonsági okokból nem használhatják a fűszegélynyírót.** Helyi rendeletek meghatározhatják a használó alsó korhatárát.
- **Ne működtesse a fűszegélynyírót, ha közvetlen közelében más személyek (különösen gyermekek) vagy állatok tartózkodnak.** Ügyeljen arra, hogy gyermekek ne játszhassanak a fűszegélynyíróval.
- **Szakítsa meg a készülék használatát, ha más személyek (különösen gyermekek) vagy háziállatok vannak a közelben.**
- **Ezt a készüléket nem kezelhetik gyermekek és korlátozott testi, érzékszervi vagy szellemi képességekkel, vagy elégséges tapasztalattal és ismeretekkel nem rendelkező személyek. A készüléket ezenkívül azok a személyek sem használhatják, akik nem ismerik ezt a használati útmutatót.** Helyi előírások meghatározhatják a használók alsó korhatárát.
- **A tisztítást és karbantartást nem végezhetik gyermekek.**
- **A motort csak akkor kapcsolja be, ha a lábai és kezei biztonságos távolságra vannak a vágószerkezettől.**
- **Mindig vegye ki az akkumulátort a készülékből, ha azt őrizet nélkül hagyja, vagy ha eltömődést távolít el.**
- **A fűszegélynyíróval vagy a fűszegélynyírón végzett munkák során mindig strapabíró cipőt és hosszú nadrágot, valamint további megfelelő személyi védőfelszerelést (védőszemüveget, hallásvédőt, munkavédelmi kesztyűt stb.) viseljen.** Személyi védőfelszerelés viselése csökkenti a sérülésveszélyt. Ne viseljen bő ruházatot stb., amelyet behúzhat a vágószerszám.

Biztonsági tudnivalók

Használat előtt

- **A fűszegélynyíróval végzett munka megkezdése előtt ismerkedjen meg annak funkcióival és kezelőelemeivel.**
- **Ne használja a fűszegélynyírót, ha meghibásodott a kapcsolója és nem kapcsolható ki vagy be.** A készüléket szakképzett szakemberrel vagy szakszervizben javíttassa meg.
- **Tilos olyan készüléket használni, amelynek védőberendezései vagy burkolatai sérültek vagy hiányoznak.** Ezeket szakképzett szakemberrel vagy szakszervizben javíttassa meg vagy szükség esetén cseréltesse ki.
- **Használat előtt győződjön meg róla, hogy nincsenek ágak, kövek, drótok a fűben, és szegélynyírás közben végig ügyeljen ezekre.**
- **Kapcsolja ki a készüléket és vegye ki az akkumulátort, mielőtt beállításokat vagy tisztítást végezne a készüléken.**
- **Olvassa el és tartsa be az akkumulátor és a töltőkészülék használati útmutatóját.**

Használat közben

- **Óvja lábát és kezét a vágószerkezet által okozott sérülésektől.**
- **Vegye ki az akkumulátort a készülékből:**
  - ha leteszi és otthagyja valahol a készüléket.
  - mielőtt eltávolítja az eltömődéseket.
  - mielőtt ellenőrzi, megtisztítja a készüléket vagy munkát végez rajta.
  - ha hozzáér egy idegen testhez, hogy ellenőrizhesse a készüléket sérülések tekintetében.
  - ha a készülék túlzott mértékben rezegni kezd, hogy azonnal ellenőrizhesse.
- **A készülékkel tilos éghető folyadékokat, gázokat vagy porokat tartalmazó robbanásveszélyes környezetben dolgozni. A fűszegélynyíróban szikrák keletkezhetnek, amelyek meggyújthatják a port vagy a gőzöket.**
- **A munka megszakítása esetén ne hagyja őrizetlenül a fűszegélynyírót és tárolja biztonságos helyen.**
- **Bekapcsoláskor mindig a gyeppel párhuzamosan tartsa a fűszegélynyírót, mivel ellenkező esetben sérülésveszély áll fenn.**
- **Munka közben is tartson biztonsági távolságot a forgó damiltól.**
- **Ne nyúljon a forgó damilhoz.**
- **Óvakodjon a szálkés által okozott sérülésektől. Új damil kihúzása után mindig normál munkahelyzetben tartsa a készüléket, mielőtt bekapcsolná azt.**
- **Viseljen megfelelő szemvédőt és hallásvédőt!**
- **Kerülje a rendellenes testtartást. Gondoskodjon róla, hogy stabilan álljon, mindig őrizze meg az egyensúlyát.** Legyen különösen óvatos, ha lejtőn lépked. Ne siessen, hanem nyugodt lépésekkel haladjon előre. Így váratlan helyzetekben könnyebben úrrá lehet a készüléken.
- **Legyen különösen óvatos, ha hátrafelé megy. Botlásveszély!**
- **Vegye ki az akkumulátort, amíg a különböző munkavégzési helyek között szállítja a készüléket.**
- **A készülékre szerelt kapcsolóberendezéseket tilos áthidalni vagy módosítani.**
- **Ne üsse neki a nyírófejet a talajnak vagy a falsarkoknak. Ha a nyírófejet egyszer erős ütés érte, figyeljen arra, hogy nem rezeg-e jobban a fogantyú.** Ilyen esetben szakképzett szakembernek vagy szakszerviznek kell ellenőriznie a készüléket, és szükség esetén megjavítania.

Vibrációkkal kapcsolatos megjegyzések:

- **A rezgések idegkárosodásokat és vérkeringési zavarokat okozhatnak a kézben és a karban.**
- **Hideg környezetben végzett munka esetén viseljen meleg ruházatot, kezeit tartsa melegen és szárazon.**
- **Tartson szüneteket munka közben.**
- **Ha úgy érzi, hogy ujjain vagy kezein érzéketlen, elzsibbadt vagy elfehéredett a bőr, fejezze be a munkát a készülékkel, és adott esetben keressen fel egy orvost.**
- **A megadott rezgéskibocsátási értékek:**
  - Mérése egy szabványosított vizsgálati eljárás szerint történt.
  - Lehetővé teszik az elektromos kéziszerszám kibocsátásának becslését és a különböző elektromos kéziszerszámok összehasonlítását. Az alkalmazási körülményektől, az elektromos kéziszerszám vagy a betétszerszámok állapotától függően a terhelés alacsonyabb vagy magasabb is lehet. A becsléshez vegye figyelembe a munkaszüneteket és a csekélyebb terheléssel járó időszakokat. Hozzon óvintézkedéseket, például szervezeti intézkedéseket a megfelelően számított becsült értékek alapján.

Használat után

- **Kapcsolja ki a készüléket, vegye ki az akkumulátort és ellenőrizze a készüléket sérülések tekintetében. Figyelem, veszély! A vágószerszám tovább forog!**
- **Ha karbantartási és tisztítási munkákat végez a készüléken, kapcsolja ki a készüléket és vegye ki az akkumulátort.**

Biztonsági tudnivalók

- **Mindig várja meg, amíg leáll a vágószerszám, és ne érintsen meg veszélyes forgó alkatrészeket, amíg előzőleg ki nem veszi az akkumulátort.**
- **Kizárólag kivett akkumulátor esetén vegye le a védőberendezéseket vagy cserélje ki a damilorsót.** Kizárólag eredeti damilorsókat használjon, és tartsa be a beszerelési tudnivalókat!
- **Ügyeljen arra, hogy a szellőzőnyílások szennyeződéstől mentesek legyenek.**
- **A fűszegélynyírót vízzel tisztítani tilos.**
- **Tegye el a készüléket egy biztonságos helyre.**
- **A készüléket gyermekektől elzárva tárolja.**
- **Várja meg, amíg teljesen lehűl a készülék, mielőtt letenné/elrakná a készüléket.**

Általános biztonsági tudnivalók

- **A nem fémes vágószerkezetet tilos fém vágószerkezetre kicserélni!**
- **A pótalkatrészek feleljenek meg a gyártó által meghatározott követelményeknek.** Ezért csak eredeti pótalkatrészeket vagy a gyártó által jóváhagyott pótalkatrészeket használjon. Csere esetén mindig tartsa be a mellékelt beszerelési tudnivalókat és előzőleg mindig vegye ki az akkumulátort.
- **A javításokat kizárólag szakképzett szakemberrel vagy szakszervizben végeztesse el.** A szakszervizek címeit weboldalunkon találja.
- **Csak az erre a célra készített akkumulátorokat használja az elektromos kéziszerszámokban.** Más akkumulátorok használata sérüléseket és tűzveszélyt okozhat.
- **Ezt a fűszegélynyírót házi környezetben való használatra, gyepszélek, valamint kisebb fű- és gyepfelületek ápolására terveztük.** A használó vagy más személyek testi épségének veszélyeztetése miatt tilos ettől eltérő célokra használni a készüléket.
- **A fűszegélynyírót csak nappali fénynél vagy jó mesterséges megvilágítás mellett használja.** Tartsa tisztán és világítsa meg jól a munkaterületet.
- **A fűszegélynyírót csak száraz időjárás mellett használja.** Óvja a készüléket az esőtől és a nedvességtől, és ne használja zivatarban. Ha víz jut a fűszegélynyíróba, nő az áramütés veszélye.
- **Valamennyi biztonsági és kezelési tudnivaló betartása mellett is mindig megmarad a sérülések és anyagi károk kockázata.** Ennek mindig legyen tudatában.
- **Cserélje ki az összes lekopott vagy sérült tájékoztató táblát a készüléken.**
- **Csak a gyártó által engedélyezett akkumulátorokat és töltőkészülékeket szabad használni.** Az engedélyezett akkumulátorok/töltőkészülékek terméknevéhez lásd a mellékelt EK-megfelelőségi nyilatkozatot.

Rendeltetésszerű használat

Ezt a fűszegélynyírót a behelyezett damilorsóval kizárólag házi környezetben való használatra, gyepszegélyek, valamint kisebb fű- és gyepfelületek ápolására terveztük.

Minden ezen túlmenő használat nem rendeltetésszerű használatnak minősül. A nem rendeltetésszerű használatból eredő károkért a használót terheli a felelősség.

Nem rendeltetésszerű használat

A fűszegélynyírót ne használja közterületeken, parkokban, sportlétesítményekben, az utak mentén stb., valamint a mező- és erdőgazdaságban.

A használó testi épségének veszélyeztetése miatt a fűszegélynyíró nem használható vastag gallyak vágására és aprításra komposztálás céljából.

Adattábla Q

Elhelyezkedés

Az adattábla a fűszegélynyíró házán található.

Tudnivaló
A jelölés okiratnak számít, ezért azt tilos módosítani vagy olvashatatlanná tenni.

Felépítés

1 gyártó
2 modellnév
3 névleges feszültség, áramtípus
4 áramerősség
5 max. orsófordulatszám min^{-1}-ben (LO/HI tartomány)
6 szavatolt hangteljesítmény
7 védelmi osztály
8 hulladékkezelési tudnivaló
9 CE-jelölés
10 készülékcsoport
11 gyártási év
12 modellszám
13 vonalkód száma
14 sorozatszám

Kezelőelemek

Kezelőelemek A

A markolat
B fordulatszám-korlátozó
C középső fogantyú
D motorház
E orsóház damilorsóval
F szálkés
G védőburkolat
H fűszegélynyíró alsó nyele
I gyorszár a nyélhossz beállításához
J fűszegélynyíró felső nyele
K rögzítőkapcsoló
L BE/KI kapcsoló fordulatszám-szabályozási funkcióval
M akkumulátortartó rekesz
N akkumulátor kioldógombja

Üzembe helyezés

Kiegészítő dokumentációk

Csak akkor helyezze üzembe a készüléket, ha rendelkezésre állnak a töltőkészülékhez és az akkumulátorhoz mellékelt használati útmutatók, és ha megértette és figyelembe vette ezeket.

Akkumulátor töltése

FIGYELMEZTETÉS !

Sérülések vagy anyagi károk veszélye

➢ Az akkumulátort kizárólag a gyártó által engedélyezett töltőkészülékkel szabad tölteni. Az engedélyezett töltőkészülékek terméknevéhez lásd a mellékelt EK-megfelelőségi nyilatkozatot.

Figyelem!

Kiszállításkor csak részben van feltöltve az akkumulátor. Az első használat előtt töltse fel teljesen az akkumulátort, így szavatolva az akkumulátor teljes kapacitását.

➔ Az akkumulátort a kiegészítő dokumentáció utasításai szerint töltse fel.

Üzemidők

✓ Kérjük, tartsa be a területileg érvényes előírásokat.
➔ Az engedélyezett munkavégzési időkről érdeklődjön a helyi hatóságoknál.

Szerelés

Fűszegélynyíró alsó nyelének felszerelése B

➔ Távolítsa el a kábelkötözőt, amely a fűszegélynyíró két felének szállítási rögzítéseként szolgál.
➔ Nyissa ki a gyorszárat **[D]**.
➔ Tolja fel a fűszegélynyíró alsó nyelén **[E]** lévő hüvelyt **[C]** a nyélvégén lévő ütközőig.
➔ Zárja a gyorszárat **[D]**.
➔ Tolja be a fűszegélynyíró felső nyelét zárt gyorszár mellett a szegélynyíró alsó nyelére. A reteszelőgomb **[A]** akkor pattant be helyesen a reteszelőnyílásba **[F]**, ha kattanást hall.
➔ Vegye le a szerelési segédeszközt **[G]**.
➔ Húzza meg a felső csavart **[B]** egy kereszthornyú csavarhúzóval.

Védőburkolat felszerelése C

➔ Helyezze fel a védőburkolatot **[A]** a motorházra **[B]**.
➔ Rögzítse a védőburkolatot a mellékelt négy csavarral **[C]** a motorházra.

Damilfej felszerelése D

➔ Szerelje fel a távtartó tárcsát **[A]** a hajtótengelyre, és ügyeljen arra, hogy a távtartó tárcsa kivágása helyesen feküdjön fel a hajtótengely hornyában ❶.
➔ Forgassa el a távtartó tárcsát jobbra vagy balra úgy, hogy a távtartó tárcsa furata **[D]** egy vonalba essen a hajtóműház nyílásával **[E]**.
➔ Tolja át a tartórudat **[F]** a furaton és a be a lyukba, majd fogja meg azt a hajtás reteszeléséhez ❷.
➔ Helyezze fel a damilfejet **[B]** a hajtótengelyre úgy, hogy a damilfej rögzítése **[C]** a hajtótengely felé nézzen ❸.
➔ Fogja meg a tartórudat, majd csavarozza fel a damilfejet a damilfej rögzítésénél **[C]** fogva a hajtótengelyre az óra járásával ellentétes irányba (balra) ❹.

Tudnivaló
A damilfejet kizárólag a damilfej rögzítésénél fogva csavarozza fel a hajtótengelyre.

➔ Vegye ki a tartórudat.
➔ Távolítsa el a ragasztószalagot (ha van) a damilról és a nyírófejről.

Fűszegélynyíró nyelének beállítása E

A fűszegélynyíró nyelének hossza a gyorszár **[A]** kioldásával állítható be.
➔ Nyissa ki a gyorszárat **[A]** ❶.
➔ Tolja egyenesen fel vagy le a fűszegélynyíró alsó nyelét, amíg el nem éri a kívánt hosszt ❷.
➔ Zárja a gyorszárat a fűszegélynyíró nyelének a kívánt helyzetben való rögzítéséhez ❸.

A középső fogantyú felszerelése és beállítása F

Felszerelés:
➔ Nyissa ki a gyorszárat **[B]**.
➔ Tolja fel a középső fogantyút **[D]** a kívánt helyzetbe. Ügyeljen arra, hogy a középső fogantyú a horony vezetőjében **[A]** legyen.
➔ Húzza meg a csavarokat **[C]** a középső fogantyún.
➔ Zárja a gyorszárat **[B]**.

Beállítás:
➔ A középső fogantyú **[D]** helyzetének beállításához nyissa ki a gyorszárat **[B]**, majd tolja fel vagy le a fogantyút a kívánt helyzetbe. Zárja a gyorszárat **[B]** a fogantyú rögzítéséhez.

⚠ FIGYELMEZTETÉS !

Sérülésveszély a vágószerszám miatt.
➢ A készülék beállításait csak lekapcsolt motor és nyugalomban lévő vágószerszám mellett végezze el.
➢ Ne nyúljon a forgó damilhoz.
➢ A készüléken végzett minden munka előtt vegye ki az akkumulátort.

Üzemeltetés

Akkumulátor behelyezése G

⚠ FIGYELMEZTETÉS !

Az akkumulátor és a töltőkészülék helytelen használata
➲ Sérülések és anyagi károk veszélye
➢ Olvassa el és tartsa be az akkumulátor és a töltőkészülék használati útmutatóját.

➔ Helyezze fel az akkumulátort **[B]** a kéziszerszámon lévő nyílásokra **[C]**.
➔ Tolja be az akkumulátort **[B]** a kéziszerszámba, amíg hallhatóan be nem pattan és rögzül ❶.

Készülék bekapcsolása H

⚠ FIGYELMEZTETÉS !

Sérülések vagy anyagi károk veszélye.
➢ A készüléket üzemelés közben mindig mindkét kezével tartsa. Az egyik kézzel fogja a fogantyút, a másik kezével tartsa a középső fogantyút.

➔ Nyomja meg a rögzítőkapcsolót **[C]**, és tartsa ebben a helyzetben ❶.
➔ Nyomja meg a BE/KI kapcsolót **[B]** ❷.
➔ Ha a készülék jár, engedje fel a rögzítőkapcsolót ❸.
➔ A készülék járatásához tartsa lenyomva a BE/KI kapcsolót. Minél jobban lenyomja a BE/KI kapcsolót, annál magasabb a motor fordulatszáma.
✓ Ezzel üzembe helyezte a készüléket.

Fűszegélynyíró fordulatszámának korlátozása H

Nagyobb területen végzett munkákhoz csökkentse a fordulatszámot, hogy meghosszabbítsa az akkumulátor üzemidejét, ugyanakkor a nehezebb feladatokhoz meg is növelheti a fordulatszámot.
➔ A fűszegélynyíró energiatakarékos használatához húzza hátra a sebességszabályozót **[A]** az akkumulátortartó rekesz irányába a „LO” állásba.
➔ Ha nagyobb fordulatszámra van szüksége, nyomja előre a sebességszabályozót **[A]** a középső fogantyú irányába a „HI” állásba.

Készülék kikapcsolása H

➔ A készülék kikapcsolásához engedje fel teljesen a BE/KI kapcsolót **[B]**.
✓ A készülék ki van kapcsolva.

Tudnivaló
Kikapcsolás után a vágószerszám még rövid ideig működik.

Tudnivaló
A BE/KI kapcsoló felengedésekor a rögzítőkapcsoló automatikusan visszatér kiindulási helyzetébe.

Damil kiengedése I

➔ Röviden nyomja rá járó készülék mellett a damilfej **[A]** közepét szilárd talajra, például járdaburkolatra vagy kemény földre (a nyomóerő kb. 3 kg legyen). A készülék ekkor automatikusan kb. 1,5 cm vágószálat adagol után.

Tudnivaló
Ha a 381 mm-es vágásszélességnél hosszabbra engedi ki a damilt, akkor a motor esetleges károsodása miatt csökken a teljesítmény, az üzemidő és a fűszegélynyíró élettartama.

Munkavégzés a fűszegélynyíróval

⚠ FIGYELMEZTETÉS !

A forgó damilt mindig körülbelül párhuzamosan tartsa a talajhoz képest (ne döntse meg 30°-nál jobban). Ez a fűszegélynyíró nem élvágó. Ne döntse meg úgy a fűszegélynyírót, hogy a damil közel merőlegesen álljon a talajra. A szétrepülő tárgyak súlyos sérüléseket okozhatnak.

➔ A bekapcsolt fűszegélynyírót mindig megfelelő szögben tartsa, és kaszáló mozdulatokkal dolgozzon I J.
➔ A lába és a védőburkolat között mindig legalább 610 mm-es távolság legyen K.

Praktikus tippek a fűszegélynyíróhoz J K

➔ A damil végével vágjon. Ne erőszakolja át a damilfejet nyíratlan füvön keresztül.

Tudnivaló
A drót és deszkakerítések erősen koptatják, és akár le is szakíthatják a damilt. Kő- és téglafalakhoz, padkákhoz és felületekhez érve gyorsan elkopik a damil.

➔ Ne húzza végig a damilfejet a talajon vagy más felületeken.
➔ Hosszú fű esetén föntről lefelé haladva vágjon, de egyszerre csak 30 cm-nyit.
➔ Mindig úgy tartsa a fűszegélynyírót, hogy kissé meg legyen döntve a nyírni kívánt területhez képest.
➔ Balról jobbra végzett kaszáló mozdulatokkal nyírjon. Ezáltal elkerülhető, hogy a nyesedék eltalálja a kezelőt.
➔ Fák, bokrok, kéreg, falécek, vakolatok és kerítésoszlopok közelében óvatosan dolgozzon. A damil igen gyorsan kárt okozhat bennük.

Akkumulátor kivétele G

➔ Nyomja meg az akkumulátor kioldógombját **[A]** ❶.
➔ Vegye ki az akkumulátort **[B]** ❸.

Karbantartás

FIGYELMEZTETÉS !

Sérülések vagy anyagi károk veszélye forgó alkatrészek miatt

- A készülék karbantartási és tisztítási munkáit kizárólag leállított motor és nyugalomban lévő vágószerszám mellett szabad végezni.
- A készüléken végzett minden munka előtt vegye ki az akkumulátort.
- A készüléket vízzel tisztítani tilos.
- A javítási és karbantartási munkákat, valamint a biztonsági elemek cseréjét csak képzett szakemberekkel vagy szakszervizzel végeztesse el.

Tisztítás

➔ Kapcsolja ki a fűszegélynyírót, és várja meg, amíg leáll a vágószerszám, majd vegye ki az akkumulátort.
➔ Minden használat után tisztítsa meg a készüléket egy kézi seprűvel.
➔ Rendszeres időközökben tisztítsa meg a szellőzőnyílásokat és a készülék alsó oldalát a fűmaradványoktól.

A damil beszerelése és cseréje L M N

FIGYELMEZTETÉS !

Sérülésveszély a vágószerszám miatt.

- A készülék beállításait csak lekapcsolt motor és nyugalomban lévő vágószerszám mellett végezze el.
- Ne nyúljon a forgó damilhoz.
- A készüléken végzett minden munka előtt vegye ki az akkumulátort.
- Fémszál erősítésű zsinórt, drótot, láncot, kötelet vagy hasonlót tilos használni. Ezek leszakadhatnak és veszélyes lövedékké változhatnak, valamint súlyosan károsíthatják a készüléket.
- Csak 2,0 mm átmérőjű eredeti pótdamilt használjon. Vastagabb damil használata esetén túlhevülhet vagy tönkre mehet a motor.

➔ Max 6 m-t vágjon le az új damilból.
➔ Forgassa el a damilfejet **[B]** az óra járásával ellentétes irányba, hogy a damilfejen lévő nyíl **[A]** egy vonalban legyen az orsóház damilfuratával **[C]** L ❶.
➔ Húzza ki teljesen a régi damilt a damilfejből.
➔ Fűzze át az új damil egyik végét a damilfuraton, és tolja át annyira a damilt, hogy kb. 10 cm-re kilógjon a szemközti damilfuratból M ❷.
➔ Húzza ki a damil kilógó végét annyira, hogy az orsóház mindkét oldalán azonos hosszban lógjon ki a damil M ❸.
➔ Fogja meg az orsófedelet, majd forgassa el a damilfejet az óra járásával ellentétes irányba, hogy kb. 15 cm damil lógjon ki a mindkét damilfuratból N ❹.

Tudnivaló
A damil feltekercselése közben soha ne nyomja be az damilfejet!

Orsó részegység cseréje O P

FIGYELMEZTETÉS !

Sérülésveszély a vágószerszám miatt.

- A készülék beállításait csak lekapcsolt motor és nyugalomban lévő vágószerszám mellett végezze el.
- Ne nyúljon a forgó damilhoz.
- A készüléken végzett minden munka előtt vegye ki az akkumulátort.

➔ Forgassa el a damilfejet **[B]** jobbra vagy balra úgy, hogy a távtartó tárcsa **[A]** furata **[D]** egy vonalba essen a hajtóműház nyílásával **[E]**. Tolja át a tartórudat **[F]** a furaton és a be a lyukba, majd fogja meg azt, hogy ne foroghasson el a hajtótengely **[G]**.

➔ Csavarozza le a damilfejet, majd vegye le a damilfej rögzítőjének **[C]** az óra járásával megegyező irányba való forgatásával.

Tudnivaló
A damilfejet kizárólag a damilfej rögzítésénél fogva csavarozza le.

➔ Egy új ház felszerelése előtt távolítsa el a távtartó tárcsát **[A]**. Távolítsa el a szennyeződéseket és a füvet a motorházról és a távtartó tárcsáról.

➔ Ezután végezze el a „Damilfej felszerelése” című szakasz lépéseit.

Szállítás és tárolás

FIGYELMEZTETÉS !

Sérülésveszély a vágószerszám miatt.

- Szállítás és tárolás esetén mindig kapcsolja ki a készüléket, és várja meg, amíg leáll a vágószerszám.
- Szállítás vagy tárolás előtt vegye ki az akkumulátort.

Tárolás

➔ Minden idény után alaposan tisztítsa meg a készüléket.

➔ A készüléket mindig száraz és biztonságos, gyermekek számára nem hozzáférhető helyen tárolja.

➔ Az akkumulátort és a fűszegélynyírót egymástól külön tárolja.

➔ Az akkumulátort hűvös és száraz helyen tárolja. Ajánlott tárolási hőmérséklet: 0 – 23 °C. Óvja a fűszegélynyírót és különösen annak műanyag alkatrészeit fékfolyadékoktól, benzintől, kőolaj tartalmú termékektől, vízkiszorító olajoktól. Ezek olyan vegyi anyagokat tartalmaznak, amelyek károsíthatják, megtámadhatják vagy tönkre tehetik a fűszegélynyíró műanyag alkatrészeit.

➔ A műtrágyák és más kerti vegyszerek olyan anyagokat tartalmaznak, amelyek erősen korrodálhatják a fűszegélynyíró fém alkatrészeit. A fűszegélynyírót ezért ne tárolja ilyen anyagok közelében.

Üzemzavarok elhárítása

FIGYELMEZTETÉS !

Sérülések vagy anyagi károk veszélye

- Kétségek esetén keressen fel egy szakszervizt.
- Minden ellenőrzés és a készüléken végzett munkák előtt állítsa le a motort és vegye ki az akkumulátort.

Probléma	Lehetséges ok	Elhárítás
Lekapcsol a készülék.	Túl forró az akkumulátor.	Várja meg, amíg lehűl az akkumulátor.
	Lemerült az akkumulátor.	Töltse fel az akkumulátort.
	Túl magas a készülék (elektronika) hőmérséklete.	Várja meg, amíg lehűl a készülék, és szükség esetén tisztítsa meg a szellőzőnyílásokat.
	Kioldott a túláramvédelem.	Ha újra előfordul, keressen fel egy szakszervizt.
Nem lehet bekapcsolni a készüléket.	Lemerült az akkumulátor.	Töltse fel az akkumulátort.
	Kioldott a túlfeszültség-védelem.	Ha újra előfordul, keressen fel egy szakszervizt.
	Kioldott a túláramvédelem.	Ha újra előfordul, keressen fel egy szakszervizt.
	Túl magas vagy túl alacsony az akkumulátor hőmérséklete.	Várja meg, amíg lehűl, illetve felmelegszik az akkumulátor.
	Meghibásodott az akkumulátor.	Cserélje ki az akkumulátort.
Üzem közben nem lehet damilt kiengedni.	Üres az orsó.	Tekercseljen fel egy új damilt.
	Elszennyeződött az orsóház és a damilorsó közötti fogazat.	Tisztítsa meg az alkatrészeket a szennyeződésektől egy kefével.
	Elszakadt a damil, a damilorsó pedig behúzta. A damil beszorult az orsóban.	Vegye ki a damilorsót, és távolítsa el a damilt az orsóról. Szerelje vissza az orsót, és tekercselje fel újra a damilt.
	A damil ráolvadt az orsóra.	Távolítsa el a damilt, és tekercselje fel újra.
Erős vibráció.	Meglazultak a készülék rögzítőelemei.	Keressen fel egy szakszervizt.

Garancia

Minden országban a társaságunk vagy az importőr által kiadott garanciális feltételek érvényesek.
A garancia keretében térítésmentesen elvégezzük készülékén a hibák elhárítását, ha a hiba oka anyag- vagy gyártási hiba. Garanciális esetben, kérjük, forduljon a kereskedőjéhez vagy a legközelebbi telephelyhez.

EK megfelelőségi nyilatkozat

A készülék további adatai a külön mellékelt EK megfelelőségi nyilatkozaton találhatók, amely ezen használati útmutató része.

Környezetbarát ártalmatlanítás

Az elektromos kéziszerszámokat, tartozékokat és csomagolásokat el kell juttatni egy környezetbarát újrahasznosítási gyűjtőhelyre.

Akkumulátorok/elemek:
Az akkumulátorokat/elemeket ne dobja a háztartási hulladék közé, tűzbe vagy vízbe. Az akkumulátorokat/elemeket össze kell gyűjteni, és újra kell hasznosítani vagy környezetbarát módon kell ártalmatlanítani.

Elektromos kéziszerszámok:
Ne dobja az elektromos kéziszerszámot a háztartási hulladék közé! Adja le egy megfelelő hulladékgyűjtő helyen.

Spis treści

Znaczenie symboli 131
Dla własnego bezpieczeństwa 131
Zasady bezpieczeństwa 132
Użytkowanie zgodne z przeznaczeniem 135
Elementy obsługowe 135
Uruchomienie 135
Montaż 136
Eksploatacja 136
Konserwacja 138
Transport i przechowywanie 139
Usuwanie usterek 140
Gwarancja 140
Deklaracja zgodności WE 140
Utylizacja bezpieczna dla środowiska 140

Znaczenie symboli

OSTRZEŻENIE!
W celu zredukowania ryzyka obrażeń przeczytać instrukcję obsługi!

Ostrożnie!
Zadbać o to, aby w strefie zagrożenia nie przebywały osoby trzecie.

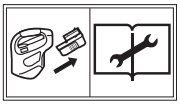

Przed rozpoczęciem wszelkich prac przy urządzeniu wyjąć akumulator!

Nosić okulary ochronne!

Nosić nauszniki ochronne!

Chronić urządzenie przed deszczem!

Wskazówka
Symbole należy utrzymywać w takim stanie, aby były zawsze wyraźne i czytelne. Wymieniać uszkodzone lub nieczytelne symbole.

Dla własnego bezpieczeństwa

Przed pierwszym uruchomieniem urządzenia uważnie przeczytać niniejszą instrukcję obsługi i stosować się do niej. *Zachować niniejszą instrukcję obsługi w celu późniejszej konsultacji lub na wypadek sprzedaży urządzenia.*

Przeczytać wszystkie zasady bezpieczeństwa i instrukcje. Niestosowanie się do zasad bezpieczeństwa i instrukcji może spowodować porażenie prądem elektrycznym, pożar lub poważne urazy.

Zachować wszystkie zasady bezpieczeństwa i instrukcje do przyszłego wykorzystania.

➔ Użyte w zasadach bezpieczeństwa pojęcie „elektronarzędzia” dotyczy narzędzi elektrycznych z zasilaniem sieciowym (przewodem sieciowym) oraz z zasilaniem akumulatorowym (bez przewodu sieciowego).

➔ Przed pierwszym uruchomieniem koniecznie zapoznać się z zasadami bezpieczeństwa! Nieprzestrzeganie instrukcji obsługi i zasad bezpieczeństwa może prowadzić do uszkodzenia urządzenia oraz stwarzać ryzyko dla użytkownika oraz innych osób.

➔ Wszystkie osoby odpowiedzialne za uruchomienie, obsługę i konserwację urządzenia muszą mieć odpowiednie kwalifikacje.

Zakaz samowolnych zmian i modyfikacji

Zabrania się wprowadzania zmian konstrukcyjnych urządzenia oraz podłączania go do innych urządzeń. Zmiany te mogą prowadzić do obrażeń ciała lub nieprawidłowej pracy urządzenia.

➔ Prace związane z naprawą urządzenia mogą być wykonywanie tylko przez upoważnione i przeszkolone osoby. Stosować zawsze oryginalne części zamienne. Tylko w ten sposób można zapewnić bezpieczną obsługę urządzenia.

Dla własnego bezpieczeństwa

Symbole informacyjne w niniejszej instrukcji

Celem oznaczeń i symboli w niniejszej instrukcji jest umożliwienie szybkiego korzystania z instrukcji obsługi oraz bezpiecznej obsługi urządzenia.

Wskazówka
Informacje dot. najwydajniejszej i najlepszej obsługi urządzenia.

➔ **Czynność**
Opis czynności do wykonania przez użytkownika.

✓ **Wynik**
Rezultat kilku kolejno wykonanych czynności.

[1] Numer pozycji
Numery pozycji ujęto w tekście w nawiasy kwadratowe [ ].

A Oznaczenie ilustracji
Ilustracje i odnośniki do konkretnych ilustracji w tekście oznaczono odpowiednio literami alfabetu.

❶ Numer czynności
Kolejność wykonywanych czynności została określona w tekście za pomocą kolejnych cyfr.

Stopnie zagrożenia we wskazówkach ostrzegawczych

W niniejszej instrukcji eksploatacji stosowane są poniższe oznaczenia stopnia zagrożenia w celu wskazania potencjalnych sytuacji niebezpiecznych:

⚠ NIEBEZPIECZEŃSTWO!

Grożąca bezpośrednio niebezpieczna sytuacja, która może doprowadzić do poważnych obrażeń lub nawet śmierci, o ile nie zostaną przedsięwzięte odpowiednie środki.

⚠ OSTRZEŻENIE!

Niebezpieczna sytuacja, która może wystąpić i doprowadzić do poważnych obrażeń lub nawet śmierci, o ile nie zostaną przedsięwzięte odpowiednie środki.

⚠ OSTROŻNIE!

Niebezpieczna sytuacja, która może wystąpić i doprowadzić do lekkich lub średnio ciężkich obrażeń, o ile nie zostaną przedsięwzięte odpowiednie środki.

Uwaga!

Sytuacja, która może potencjalnie doprowadzić do szkód materialnych, o ile nie zostaną przedsięwzięte odpowiednie środki.

Struktura zasad bezpieczeństwa

⚠ NIEBEZPIECZEŃSTWO!

Rodzaj i źródło niebezpieczeństwa!
➲ Skutek nieprzestrzegania instrukcji
➢ Środki zapobiegawcze

Zasady bezpieczeństwa

Ochrona użytkownika i innych osób

- **Ze względów bezpieczeństwa podkaszarki nie mogą używać dzieci lub osoby, które nie znają instrukcji użytkowania.** Lokalne przepisy mogą określać minimalny wiek użytkownika.
- **Nie używać podkaszarki, jeżeli w pobliżu znajdują się ludzie (zwłaszcza dzieci) lub zwierzęta.** Zadbać o to, aby dzieci nie bawiły się podkaszarką.
- **Przerwać używanie urządzenia, jeżeli w pobliżu pojawią się inne osoby (zwłaszcza dzieci) lub zwierzęta domowe.**
- **Urządzenie nie może być obsługiwane przez dzieci i osoby o ograniczonych zdolnościach fizycznych, umysłowych lub sensorycznych lub osoby nieposiadające odpowiedniego doświadczenia i wiedzy. Zabronione jest również użytkowanie urządzenia przez osoby, które nie zapoznały się z niniejszą instrukcją obsługi.** Lokalne przepisy mogą określać ograniczenia wieku użytkowników.
- **Czyszczenie i konserwacja nie mogą być wykonywane przez dzieci.**
- **Włączać silnik tylko wtedy, gdy stopy i dłonie znajdują się w bezpiecznej odległości od narzędzia tnącego.**
- **Zawsze wyjąć akumulator z urządzenia przed pozostawieniem go bez nadzoru lub w przypadku usunięcia blokady.**
- **Podczas prac z podkaszarką lub przy podkaszarce nosić zawsze solidne obuwie i długie spodnie oraz korzystać ze środków ochrony indywidualnej (okulary ochronne, nauszniki ochronne, rękawice robocze itp.).** Używanie środków ochrony indywidualnej zmniejsza ryzyko obrażeń. Unikać noszenia luźnej odzieży itp., która mogłaby zostać pochwycona przez narzędzie tnące.

Zasady bezpieczeństwa

Przed użyciem

- **Przed rozpoczęciem pracy zapoznać się z podkaszarką, jej funkcjami oraz elementami obsługowymi.**
- **Nie używać podkaszarki, jeżeli uszkodzony jest włącznik i nie jest możliwe włączenie i wyłączenie podkaszarki.** Naprawę włącznika zlecić wykwalifikowanemu specjaliście lub w specjalistycznym punkcie serwisowym.
- **Nie używać urządzenia z uszkodzonymi lub brakującymi zabezpieczeniami lub osłonami.** Naprawę lub ew. wymianę tych elementów zlecić wykwalifikowanemu specjaliście lub w specjalistycznym punkcie serwisowym.
- **Upewnić się przed rozpoczęciem podkaszania, że w trawie nie znajdują się gałęzie, kamienie, druty itp. oraz sprawdzać trawnik na bieżąco przez cały czas podczas podkaszania.**
- **Przed dokonaniem ustawień w urządzeniu lub wyczyszczeniem go wyłączyć urządzenie i wyjąć akumulator.**
- **Przeczytać instrukcję obsługi akumulatora i ładowarki do akumulatora oraz stosować się do jej treści.**

Podczas używania

- **Niebezpieczeństwo obrażeń stóp i dłoni przez zespół tnący.**
- **Wyjąć akumulator z urządzenia:**
  - przed oddaleniem się od urządzenia;
  - przed usunięciem blokad;
  - przed kontrolą, czyszczeniem lub pracą przy urządzeniu;
  - po kontakcie z ciałem obcym, aby sprawdzić urządzenie pod kątem uszkodzeń;
  - w celu natychmiastowego sprawdzenia, gdy urządzenie zaczyna zbyt mocno drgać.
- **Nie używać urządzenia w otoczeniu zagrożonym wybuchem, w którym znajdują się palne ciecze, gazy lub pyły. Podkaszarka może iskrzyć, co z kolei może spowodować zapalenie się pyłu lub oparów.**
- **W przypadku przerwy w pracy nie pozostawiać podkaszarki bez nadzoru i przechowywać ją w bezpiecznym miejscu.**
- **Przy włączaniu trzymać podkaszarkę równolegle do trawy; w przeciwnym razie istnieje niebezpieczeństwo obrażeń ciała.**
- **Podczas pracy zachować odstęp bezpieczeństwa od obracającej się żyłki.**
- **Nie sięgać dłońmi do strefy obracającej się żyłki.**
- **Zachować ostrożność i unikać obrażeń spowodowanych przez nóż do żyłki. Po wyciągnięciu nowej żyłki zawsze trzymać urządzenie w normalnej pozycji roboczej przed jego włączeniem.**
- **Nosić odpowiednie okulary ochronne i nauszniki ochronne!**
- **Unikać nienaturalnej pozycji ciała. Zadbać o stabilną postawę, umożliwiającą utrzymanie równowagi przez cały czas.** Zachować szczególną ostrożność podczas poruszania się na zboczu. Nigdy nie biec, zawsze iść spokojnym krokiem do przodu. Umożliwia to lepszą kontrolę nad urządzeniem w nagłych sytuacjach.
- **Zachować szczególną ostrożność podczas cofania się. Ryzyko potknięcia!**
- **Wyjąć akumulator przed przeniesieniem urządzenia z jednego miejsca pracy na drugie.**
- **Nie mostkować i nie manipulować przy zainstalowanych w urządzeniu elementach przełączeniowych.**
- **Nie rzucać na ziemię pojemnika z żyłką i nie dociskać go do krawędzi muru. Jeśli pojemnik z żyłką został mocno uderzony, zwrócić uwagę na drgania na uchwycie.** Jeśli występują drgania, podkaszarka musi zostać sprawdzona przez fachowca lub w specjalistycznym punkcie serwisowym i w razie potrzeby naprawiona.

Informacje dotyczące drgań:

- **Drgania mogą negatywnie oddziaływać na psychikę i powodować zaburzenia krążenia krwi w dłoniach i ramionach.**
- **Podczas pracy w chłodnych warunkach nosić ciepłą odzież i zapewnić ciepło oraz nawilżenie rąk.**
- **Robić przerwy w pracy.**
- **Jeśli stwierdzono drętwienie, mrowienie, ból lub białe zabarwienie palców lub dłoni, należy zaprzestać pracy z urządzeniem i w razie potrzeby zasięgnąć porady lekarza.**
- **Ustalone wartości emisji drgań:**
  - Zostały zmierzone znormalizowaną metodą badawczą.
  - Umożliwiają ocenę emisji elektronarzędzia i porównanie różnych elektronarzędzi. W zależności od warunków środowiskowych, stanu elektronarzędzia lub stosowanych narzędzi roboczych rzeczywiste obciążenie może być wyższe lub niższe. Podczas obliczeń szacunkowych należy wziąć pod uwagę przerwy w pracy oraz fazy zmniejszonego obciążenia. Na podstawie uzyskanych wartości szacunkowych zastosować środki ochronne, np. środki organizacyjne.

Zasady bezpieczeństwa

Po użyciu

- **Wyłączyć urządzenie, wyjąć akumulator i sprawdzić urządzenie, czy nie jest uszkodzone. Uwaga: niebezpieczeństwo! Narzędzie tnące wciąż się obraca, mimo że nożyce do żywopłotu są wyłączone!**
- **W przypadku wykonywania przy urządzeniu prac związanych z konserwacją i czyszczeniem wyłączyć urządzenie i wyjąć akumulator.**
- **Zawsze zaczekać, aż narzędzie tnące się zatrzyma. Nie dotykać poruszających się, niebezpiecznych części przed wyjęciem akumulatora.**
- **Zdjęcie zabezpieczeń lub wymiana szpuli żyłki są dozwolone tylko po wyjęciu akumulatora.** Używać tylko oryginalnych szpul żyłki i przestrzegać instrukcji montażu!
- **Zadbać o to, aby otwory wentylacyjne były wolne od zabrudzeń.**
- **Nie czyścić podkaszarki wodą.**
- **Odstawiać podkaszarkę w bezpiecznym miejscu.**
- **Przechowywać podkaszarkę poza zasięgiem dzieci.**
- **Przed odstawieniem i/lub przechowaniem urządzenia zaczekać, aż ostygnie.**

Ogólne zasady bezpieczeństwa

- **Nigdy nie zamieniać niemetalowego zespołu tnącego na metalowy zespół tnący!**
- **Części zamienne muszą spełniać wymagania określone przez producenta.** Stosować tylko oryginalne części zamienne lub części zamienne dopuszczone przez producenta. W przypadku wymiany zawsze przestrzegać dołączonych instrukcji montażowych i wyjąć uprzednio akumulator.
- **Wykonanie napraw zlecać tylko wykwalifikowanemu specjaliście lub w specjalistycznym punkcie serwisowym.** Adresy specjalistycznych punktów serwisowych można znaleźć na naszej stronie internetowej.
- **W elektronarzędziach stosować tylko przewidziane do tego akumulatory.** Użycie innych akumulatorów może spowodować obrażenia i niebezpieczeństwo pożaru.
- **Podkaszarka jest przeznaczona do użytku prywatnego do pielęgnacji niewielkich powierzchni trawiastych i trawników.** Z uwagi na niebezpieczeństwo obrażeń ciała operatora lub innych osób podkaszarka nie może być używana do celów niezgodnych z jej przeznaczeniem.
- **Używać podkaszarki tylko przy świetle dziennym lub dobrym oświetleniu sztucznym.** Zadbać o czystość i dobre oświetlenie strefy roboczej.
- **Używać podkaszarki tylko w suchym otoczeniu.** Nie wystawiać urządzenia na działanie deszczu lub wilgoci i nie używać go w czasie burzy. Przeniknięcie wody do wnętrza urządzenia zwiększa ryzyko porażenia prądem elektrycznym.
- **Nawet przestrzeganie wszystkich zasad bezpieczeństwa i instrukcji obsługi nie wyklucza pozostałego ryzyka obrażeń i szkód rzeczowych.** Należy zawsze mieć tego świadomość.
- **Wymieniać wszystkie zużyte lub uszkodzone tabliczki informacyjne na urządzeniu.**
- **Używać tylko akumulatorów i ładowarek dopuszczonych przez producenta.** Nazwy akumulatorów/ładowarek dopuszczonych do użytku można znaleźć w dołączonej do urządzenia Deklaracji zgodności WE.

Użytkowanie zgodne z przeznaczeniem

Podkaszarka z włożoną szpulą żyłki jest przeznaczona wyłącznie do użytku prywatnego do pielęgnacji krawędzi trawników oraz niewielkich powierzchni trawiastych i trawników.

Każdy odbiegający od powyższego sposób użytkowania jest uznawany za niezgodny z przeznaczeniem. Za szkody wynikłe z użytkowania niezgodnego z przeznaczeniem odpowiada użytkownik.

Użytkowanie niezgodne z przeznaczeniem

Zabronione jest używanie podkaszarki w obiektach publicznych, w parkach, obiektach sportowych, na ulicach itp. oraz w rolnictwie i leśnictwie.

Z uwagi na niebezpieczeństwo obrażenia ciała użytkownika zabronione jest używanie podkaszarki do ścinania grubych gałęzi i rozdrabniania na kompost:

Tabliczka znamionowa Q

Położenie

Tabliczka znamionowa znajduje się na obudowie podkaszarki.

Wskazówka
Oznaczenie posiada wartość dokumentu i nie może być zmieniane lub zamaskowane.

Budowa

1 Producent
2 Nazwa modelu
3 Napięcie znamionowe, rodzaj prądu
4 Natężenie prądu
5 Maks. prędkość obrotowa wrzeciona w min^{-1} (zakres LO/HI)
6 Moc akustyczna gwarantowana
7 Klasa ochrony
8 Wskazówka dotycząca utylizacji
9 Oznakowanie CE
10 Grupa urządzeń
11 Rok produkcji
12 Numer modelu
13 Kod kreskowy – numer seryjny
14 Numer seryjny

Elementy obsługowe

Elementy obsługowe A

A Rękojeść
B Ogranicznik prędkości obrotowej
C Uchwyt środkowy
D Obudowa silnika
E Obudowa szpuli ze szpulą żyłki
F Nóż do żyłki
G Osłona
H Dolny trzonek podkaszarki
I Szybkozłączka do regulacji długości trzonka
J Górny trzonek podkaszarki
K Przycisk blokady pracy
L Włącznik/wyłącznik z funkcją regulacji prędkości obrotowej
M Komora akumulatora
N Przycisk odblokowujący akumulator

Uruchomienie

Dokumentacja uzupełniająca

Uruchomić urządzenie dopiero mając do dyspozycji będące na wyposażeniu instrukcje obsługi ładowarki i akumulatora. Instrukcje te należy przeczytać ze zrozumieniem i stosować się do nich.

Ładowanie akumulatora

OSTRZEŻENIE!

Ryzyko obrażeń lub szkód materialnych.

➢ Akumulator należy ładować wyłącznie ładowarką zatwierdzoną przez producenta. Nazwy ładowarek dopuszczonych do użytku można znaleźć w dołączonej do urządzenia Deklaracji zgodności WE.

Uwaga!

W chwili dostawy akumulator jest tylko częściowo naładowany. Przed pierwszym użyciem całkowicie naładować akumulator, aby zapewnić jego pełną wydajność.

➔ Naładować akumulator zgodnie ze wskazówkami zawartymi w uzupełniającej dokumentacji.

Godziny eksploatacji

✓ Przestrzegać lokalnych przepisów.
➔ Zasięgnąć informacji na temat dopuszczalnych godzin eksploatacji we właściwym urzędzie.

Montaż

Montaż trzonka podkaszarki B

➔ Usunąć opaski kablowe pełniące funkcję zabezpieczenia transportowego obu połówek podkaszarki.
➔ Otworzyć szybkozłączkę **[D]**.
➔ Tuleję **[C]** na dolnym trzonku **[E]** wsunąć do oporu na końcówkę trzonka do góry.
➔ Zamknąć szybkozłączkę **[D]**.
➔ Przy zamkniętej szybkozłączce wsunąć górny trzonek w dolny trzonek. Gdy przycisk ryglujący **[A]** prawidłowo zatrzaśnie się w otworze blokującym **[F]**, będzie słychać kliknięcie.
➔ Usunąć pomoc montażową **[G]**.
➔ Dokręcić górną śrubę **[B]** wkrętakiem krzyżakowym.

Montaż osłony C

➔ Ustawić osłonę **[A]** na obudowie silnika **[B]**.
➔ Zamocować osłonę dostarczonymi czterema śrubami **[C]** do obudowy silnika.

Montaż głowicy żyłki D

➔ Zamontować podkładkę dystansową **[A]** na wale napędowym i zwrócić uwagę, aby wycięcie podkładki dystansowej znalazło się w rowku wału napędowego ❶.
➔ Obrócić podkładkę dystansową w lewo lub w prawo, aż otwór **[D]** w podkładce dystansowej znajdzie się w jednej linii z wycięciem **[E]** w obudowie przekładni.
➔ Wepchnąć drążek **[F]** przez wycięcie do otworu i przytrzymać go w celu zablokowania przekładni napędu ❷.
➔ Założyć głowicę żyłki **[B]** z uchwytem głowicy żyłki **[C]** na wał napędowy ❸.
➔ Przytrzymać drążek i przykręcić głowicę żyłki na uchwycie głowicy żyłki **[C]** na wał napędowy ❹, obracają głowicę żyłki przeciwnie do ruchu wskazówek zegara (w lewo).

Wskazówka
Przykręcić głowicę żyłki na uchwycie głowicy żyłki na wał napędowy.

➔ Usunąć drążek.
➔ Usunąć taśmę klejącą (jeśli jest) z żyłki podkaszarki i głowicy podkaszarki.

Ustawianie długości trzonka podkaszarki E

Długość całkowitą podkaszarki można ustawić przez zwolnienie szybkozłączki **[A]**.
➔ Otworzyć szybkozłączkę **[A]** ❶.
➔ Przesunąć dolny trzonek podkaszarki prosto do góry lub do dołu, aż zostanie osiągnięta żądana długość ❷.
➔ Zamknąć szybkozłączkę wokół trzonka podkaszarki w celu zablokowania go w tym położeniu ❸.

Montaż i ustawienie uchwytu środkowego F

Montaż:
➔ Otworzyć szybkozłączkę **[B]**.
➔ Ustawić uchwyt środkowy **[D]** na żądaną pozycję. Zwrócić uwagę, aby uchwyt środkowy był osadzony w prowadnicy rowka **[A]**.
➔ Dokręcić śruby **[C]** na uchwycie środkowym.
➔ Zamknąć szybkozłączkę **[B]**.

Ustawianie:
➔ Aby ustawić pozycję uchwytu środkowego **[D]**, otworzyć szybkozłączkę **[B]** i przesunąć rękojeść w jedną i w drugą stronę, aż znajdzie się w żądanym miejscu. Zamknąć szybkozłączkę **[B]**, aby zablokować uchwyt.

⚠ OSTRZEŻENIE!

Ryzyko obrażeń w wyniku kontaktu z narzędziem tnącym.
➢ Ustawienia przy podkaszarce przeprowadzać tylko po wyłączeniu silnika i przy nieruchomym narzędziu tnącym.
➢ Nie sięgać dłońmi do strefy obracającej się żyłki.
➢ Przed rozpoczęciem wszelkich prac przy urządzeniu wyjąć akumulator.

Eksploatacja

Wkładanie akumulatora G

⚠ OSTRZEŻENIE!

Nieprawidłowa obsługa akumulatora i ładowarki
➲ Ryzyko obrażeń i szkód materialnych
➢ Przeczytać instrukcję obsługi akumulatora i ładowarki do akumulatora oraz stosować się do jej treści.

➔ Ustawić akumulator **[B]** na wycięcia **[C]** narzędzia.
➔ Wsunąć akumulator **[B]** do narzędzia, aż do słyszalnego zatrzaśnięcia i solidnego osadzenia akumulatora ❶.

Włączanie urządzenia H

OSTRZEŻENIE!

Ryzyko obrażeń i szkód materialnych.

➢ Podczas eksploatacji mocno trzymać urządzenie oboma rękoma. Jedną ręką trzymać za rękojeść, a drugą przedni uchwyt.

➔ Nacisnąć przycisk blokady pracy **[C]** i przytrzymać go w położeniu wciśniętym ❶.
➔ Nacisnąć włącznik/wyłącznik **[B]** ❷.
➔ Gdy urządzenie będzie pracować, zwolnić przycisk blokady pracy ❸.
➔ Aby urządzenie nadal pracowało, przytrzymać włącznik/wyłącznik w pozycji wciśniętej. Im dalej zostanie wciśnięty włącznik/wyłącznik, tym większa będzie prędkość obrotowa silnika.
✓ Urządzenie pracuje.

Ograniczenie prędkości obrotowej podkaszarki H

Można pracować z bardziej efektywną prędkością, aby wydłużyć czas pracy akumulatora przy dłuższych pracach. Można również zwiększyć prędkość podkaszarki podczas prac wymagających dużej mocy.
➔ Pociągnąć regulator prędkości **[A]** do tyłu w kierunku komory baterii do pozycji „LO”, aby używać podkaszarki zgodnie z zasadami oszczędzania energii.
➔ Wcisnąć regulator prędkości **[A]** do przodu w kierunku uchwytu środkowego do pozycji „HI”, aby przyciąć bardziej zarośnięte miejsca, w przypadku których wymagana jest wyższa prędkość obrotowa.

Wyłączanie urządzenia H

➔ Aby wyłączyć urządzenie, zwolnić całkowicie włącznik/wyłącznik **[B]**.
✓ Urządzenie jest wyłączone.

Wskazówka
Narzędzie do cięcia wykonuje po wyłączeniu jeszcze krótki wybieg.

Wskazówka
Gdy włącznik/wyłącznik zostanie zwolniony, przycisk blokady pracy automatycznie powróci do pozycji wyjściowej.

Regulacja żyłki I

➔ Docisnąć na chwilę włączone urządzenie na środku głowicy żyłki **[A]** do twardego podłoża, np. płyty chodnikowej lub twardej ziemi (nacisk ok. 3 kg). Spowoduje to automatyczne wyregulowanie żyłki tnącej o ok. 1,5 cm.

Wskazówka
Wydłużenie żyłki nylonowej powyżej szerokości cięcia 381 mm ma negatywny wpływ na moc, czas pracy i okres trwałości użytkowej podkaszarki, ponieważ może spowodować uszkodzenie silnika.

Prace z użyciem podkaszarki

OSTRZEŻENIE!

Trzymać obracającą się żyłkę mniej więcej równolegle do ziemi (nie przechylać o więcej niż 30°). Ta podkaszarka nie służy do przycinania krawędzi. Nie przechylać podkaszarki w ten sposób, że żyłka obraca się niemal pod kątem prostym do ziemi. Obiekty wyrzucone w powietrze mogą spowodować poważne obrażenia ciała!

➔ Trzymać włączoną podkaszarkę pod odpowiednim kątem i przesuwać ją z jednej strony w drugą I J.
➔ Zachować minimalny odstęp 610 mm K między stopami i osłoną.

Praktyczne porady dotyczące podkaszania J K

➔ Przycinać trawę końcówką żyłki tnącej. Nie przemieszczać głowicy żyłki z bardzo dużą siłą po nieściętej trawie.

Wskazówka
Płoty druciane i drewniane powodują zwiększone zużycie, a nawet przerwanie żyłki. Do szybkiego zużywania się żyłki może również dojść podczas jej kontaktu ze ścianami z kamienia i cegieł, krawężnikami i drewnianymi powierzchniami.

➔ Nie prowadzić głowicy żyłki po ziemi lub innych powierzchniach.
➔ W przypadku długiej trawy przycinać od góry do dołu, nie przekraczając przy tym wysokości 30 cm.
➔ Trzymać podkaszarkę tak, aby była nachylona w kierunku przycinanego obszaru.
➔ Podczas podkaszania przesuwać podkaszarkę z lewej strony do prawej. Pozwoli to uniknąć trafienia operatora przez ścinaną trawę.
➔ Unikać drzew i krzewów, kory drzewnej, drewnianych listew, okładzin ścian i słupków ogrodzeniowych. Mogą one spowodować szybkie uszkodzenie żyłki.

Wyjmowanie akumulatora G

➔ Nacisnąć przycisk odblokowujący akumulator **[A]** ❶.
➔ Wyjąć akumulator **[B]** ❸.

Konserwacja

⚠ OSTRZEŻENIE!

Występuje ryzyko obrażeń lub szkód materialnych spowodowanych przez poruszające się części.

- Prace związane z konserwacją i czyszczeniem podkaszarki mogą być przeprowadzane tylko przy wyłączonym silniku i zatrzymanym narzędziu tnącym.
- Przed rozpoczęciem wszelkich prac przy urządzeniu wyjąć akumulator.
- Nie czyścić urządzenia wodą.
- Naprawy i prace konserwacyjne oraz wymianę elementów zabezpieczających zlecać wyłącznie wykwalifikowanemu specjaliście lub w specjalistycznym punkcie serwisowym.

Czyszczenie

➔ Wyłączyć podkaszarkę i odczekać, aż narzędzie tnące całkowicie się zatrzyma, a następnie wyjąć akumulator.
➔ Po każdym użyciu oczyścić podkaszarkę zmiotką.
➔ Czyścić otwory wentylacyjne i spód podkaszarki z resztek trawy w regularnych odstępach czasu.

Montaż i wymiana żyłki przycinającej L M N

⚠ OSTRZEŻENIE!

Ryzyko obrażeń w wyniku kontaktu z narzędziem tnącym.

- Ustawienia przy podkaszarce przeprowadzać tylko po wyłączeniu silnika i przy nieruchomym narzędziu tnącym.
- Nie sięgać dłońmi do strefy obracającej się żyłki.
- Przed rozpoczęciem wszelkich prac przy urządzeniu wyjąć akumulator.
- Pod żadnym pozorem nie używać sznurów, drutów, łańcuchów, linek ani podobnych elementów wzmacnianych metalem. Mogą one pęknąć i zostać wyrzucone w powietrze, powodując urazy u osób oraz poważne uszkodzenie urządzenia.
- Używać wyłącznie oryginalnych żyłek zamiennych o średnicy 2,0 mm. Zastosowanie grubszej żyłki przycinającej może spowodować przegrzanie albo awarię silnika.

➔ Dociąć nową żyłkę przycinającą na długość 6 m.
➔ Obracać głowicę żyłki **[B]** przeciwnie do ruchu wskazówek zegara, aż strzałka **[A]** na głowicy żyłki pokryje się z uchem na żyłkę **[C]** w obudowie szpuli L ❶.
➔ Wyjąć całkowicie starą żyłkę z głowicy żyłki.
➔ Wsunąć jeden koniec nowej żyłki tnącej do ucha na żyłkę i przesunąć żyłkę na tyle, aż będzie wystawać z naprzeciwległego ucha na ok. 10 cm M ❷.
➔ Wyciągnąć wystający koniec na tyle, aż z każdej strony obudowy szpuli będzie wystawała żyłka o jednakowej długości M ❸.
➔ Mocno przytrzymać pokrywę szpuli i obrócić głowicę żyłki przeciwnie do ruchu wskazówek zegara, aż z ucha żyłki będzie wystawać ok. 15 cm N ❹.

Wskazówka
Pod żadnym pozorem nie wciskać głowicy żyłki podczas nawijania żyłki!

Wymiana zespołu szpuli O P

⚠ OSTRZEŻENIE!

Ryzyko obrażeń w wyniku kontaktu z narzędziem tnącym.

- Ustawienia przy podkaszarce przeprowadzać tylko po wyłączeniu silnika i przy nieruchomym narzędziu tnącym.
- Nie sięgać dłońmi do strefy obracającej się żyłki.
- Przed rozpoczęciem wszelkich prac przy urządzeniu wyjąć akumulator.

➔ Obrócić głowicę żyłki **[B]** w lewo lub w prawo, aż otwór **[D]** w podkładce dystansowej **[A]** znajdzie się w jednej linii z wycięciem **[E]** w obudowie przekładni. Wepchnąć drążek **[F]** przez wycięcie do otworu i przytrzymać, aby zapobiec obracaniu się wału napędowego **[G]**.

➔ Odkręcić głowicę żyłki i usunąć, obracając uchwyt głowicy żyłki **[C]** zgodnie z kierunkiem ruchu wskazówek zegara.

Wskazówka
Odkręcić głowicę żyłki na uchwycie głowicy żyłki.

➔ Przed zamocowaniem nowej obudowy usunąć podkładkę dystansową **[A]**. Usunąć zabrudzenia i trawę z obudowy silnika i podkładki dystansowej.

➔ Postępować zgodnie z opisem w rozdziale „Montaż głowicy żyłki”.

Transport i przechowywanie

⚠ OSTRZEŻENIE!

Ryzyko obrażeń w wyniku kontaktu z narzędziem tnącym.

- Przed transportem i przechowaniem wyłączyć zawsze urządzenie i odczekać, aż narzędzie tnące się zatrzyma.
- Wyjąć akumulator przed transportem i przechowaniem.

Przechowywanie

➔ Po zakończeniu sezonu dokładnie wyczyścić urządzenie.

➔ Zawsze przechowywać urządzenie w suchym i bezpiecznym miejscu, które jest niedostępne dla dzieci.

➔ Przechowywać akumulator i podkaszarkę osobno.

➔ Przechowywać akumulator w chłodnym i suchym miejscu. Zalecana temperatura przechowywania wynosi ok. 0 do 23°C. Utrzymywać podkaszarkę, w szczególności elementy plastikowe, w stanie wolnym od płynu hamulcowego, benzyny, produktów zawierających ropę naftową, olejów penetrujących itp. Zawierają one substancje chemiczne, które mogą uszkodzić, naruszyć lub zniszczyć elementy plastikowe podkaszarki.

➔ Nawozy i inne chemikalia ogrodowe zawierają substancje, które mogą spowodować silną korozję metalowych części podkaszarki. Nie przechowywać podkaszarki w pobliżu tych substancji.

Usuwanie usterek

⚠ OSTRZEŻENIE!

Ryzyko obrażeń lub szkód materialnych.

- W razie wątpliwości zawsze zasięgnąć porady w specjalistycznym punkcie serwisowym.
- Przed każdym przeglądem i przystąpieniem do prac przy urządzeniu wyłączyć silnik i wyjąć akumulator.

Problem	Możliwa przyczyna	Środki zaradcze
Urządzenie wyłącza się.	Zbyt wysoka temperatura akumulatora.	Zaczekać, aż akumulator ostygnie.
	Akumulator jest rozładowany.	Naładować akumulator.
	Temperatura urządzenia (elektronika) jest za wysoka.	Zaczekać, aż urządzenie ostygnie i wyczyścić w razie potrzeby szczeliny wentylacyjne.
	Wyłączenie nadmiarowo-prądowe	Przy ponownym wystąpieniu zasięgnąć porady w specjalistycznym punkcie serwisowym.
Nie można włączyć urządzenia.	Akumulator jest rozładowany.	Naładować akumulator.
	Wyłączenie przepięciowe	Przy ponownym wystąpieniu zasięgnąć porady w specjalistycznym punkcie serwisowym.
	Wyłączenie nadmiarowo-prądowe	Przy ponownym wystąpieniu zasięgnąć porady w specjalistycznym punkcie serwisowym.
	Temperatura akumulatora za niska lub za wysoka.	Zaczekać, aż akumulator ostygnie lub rozgrzeje się.
	Akumulator jest uszkodzony.	Wymienić akumulator.
Regulacja żyłki nie działa podczas pracy.	Szpula żyłki jest pusta.	Nawinąć nową żyłkę tnącą.
	Zazębienie między obudową szpuli a szpulą żyłki jest zabrudzone.	Oczyścić części szczotką.
	Żyłka jest przerwana i została wciągnięta do szpuli. Żyłka zakleszczyła się na szpuli.	Wyciągnąć szpulę i usunąć żyłkę ze szpuli. Ponownie zamontować szpulę i na nowo nawinąć żyłkę tnącą.
	Żyłka jest zgrzana ze szpulą.	Usunąć żyłkę i ponownie ją nawinąć.
Silne drgania	Elementy mocujące urządzenia poluzowały się.	Zasięgnąć porady w specjalistycznym punkcie serwisowym.

Gwarancja

W każdym kraju obowiązują przepisy gwarancyjne wydane przez naszą firmę lub importera. Usterki urządzenia usuwamy w ramach rękojmi nieodpłatnie, jeżeli ich przyczyną była wada materiału lub błąd w produkcji. W przypadku roszczeń gwarancyjnych prosimy o kontakt ze sprzedawcą lub najbliższym oddziałem naszej firmy.

Deklaracja zgodności WE

Szczegółowe informacje o urządzeniu znajdują się w oddzielnej, dołączonej deklaracji zgodności WE, stanowiącej integralną część niniejszej instrukcji obsługi.

Utylizacja bezpieczna dla środowiska

Elektronarzędzia, akcesoria i opakowania muszą być utylizowane w sposób nieszkodliwy dla środowiska.

Akumulatory/baterie:
Nie wyrzucać akumulatorów/baterii razem z innymi odpadami z gospodarstw domowych, nie wrzucać ich do ognia ani do wody! Akumulatory/baterie należy zbierać, oddawać do recyklingu lub utylizować w sposób bezpieczny dla środowiska.

Elektronarzędzia:
Nie wyrzucać urządzeń elektrycznych z odpadami komunalnymi! Oddawać je do właściwych zakładów utylizacyjnych.

Obsah

Význam symbolů 141
Pro vaši bezpečnost 141
Bezpečnostní pokyny 142
Použití v souladu s určením 144
Ovládací prvky..... 145
Uvedení do provozu 145
Montáž..... 145
Provoz 146
Údržba..... 147
Přeprava a skladování..... 148
Odstraňování poruch..... 149
Záruka 149
ES prohlášení o shodě 149
Ekologická likvidace 149

Význam symbolů

VÝSTRAHA !
Pro snížení nebezpečí úrazu si přečtěte návod k použití!

Varování !
V nebezpečné oblasti se nesmí zdržovat žádné osoby.

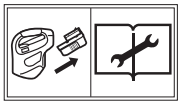

Před zahájením všech prací na přístroji vyjměte akumulátor!

Noste ochranu očí!

Noste ochranu sluchu!

Chraňte přístroj před deštěm!

Upozornění
Udržujte tyto symboly vždy v čitelném stavu. Poškozené nebo nečitelné symboly vyměňte.

Pro vaši bezpečnost

Před prvním použitím přístroje si pečlivě přečtěte tento návod k použití a řiďte se všemi v něm uvedenými pokyny. *Tento návod k použití uschovejte pro pozdější použití nebo další vlastníky.*

Přečtěte si všechny bezpečnostní pokyny a návody. Při nedodržení bezpečnostních pokynů a návodů může dojít k zásahu elektrickým proudem, vzniku požáru a/nebo těžkým zraněním.
Uschovejte všechny bezpečnostní pokyny a návody pro pozdější použití.

➔ Termín „elektrický přístroj“ používaný v bezpečnostních pokynech označuje elektrické přístroje napájené z elektrické sítě (se síťovým kabelem) i elektrické přístroje napájené z akumulátoru (bez síťového kabelu).

➔ Před prvním uvedením do provozu si bezpodmínečně přečtěte bezpečnostní pokyny!
Při nedodržení návodu k použití a bezpečnostních pokynů může dojít k poškození přístroje a ohrožení uživatele nebo jiných osob.

➔ Všechny osoby, které se podílejí na uvedení přístroje do provozu nebo na jeho obsluze a údržbě, musí mít odpovídající kvalifikaci.

Zákaz svépomocí prováděných změn a přestaveb

Přístroj je zakázáno upravovat nebo z něj vyrábět doplňkové přístroje. Takové změny mohou zapříčinit poškození zdraví osob a chybné fungování přístroje.

➔ Opravy přístroje smí provádět jen pověřené a vyškolené osoby. Vždy používejte originální náhradní díly. Zajistíte tak zachování bezpečnosti přístroje.

Pro vaši bezpečnost

Informační symboly v tomto návodu

Symboly a značky použité v tomto návodu vám mají pomoci při rychlém a bezpečném použití návodu i přístroje.

Upozornění
Informace o nejefektivnějším resp. nejpraktičtějším použití přístroje.

➔ **Pracovní krok**
Vyzývá k provedení činnosti.

✓ **Pracovní výsledek**
Popisuje výsledek sekvence pracovních kroků.

[1] Číslo pozice
Čísla pozic jsou v textu vyznačena hranatými závorkami [ ].

A Značení obrázků
Obrázky jsou značeny písmeny a následně uváděny v textu.

❶ Číslo pracovního kroku
Definovaná sekvence pracovních kroků je číslována a následně uváděna v textu.

Stupně nebezpečnosti výstražných upozornění

V tomto návodu k použití používáme jako upozornění na potenciálně nebezpečné situace následující stupně nebezpečnosti:

⚠ NEBEZPEČÍ !

Upozorňuje na bezprostředně hrozící nebezpečnou situaci, která při nedodržení uvedených pokynů zapříčiní těžké nebo dokonce smrtelné zranění.

⚠ VÝSTRAHA !

Upozorňuje na potenciálně nebezpečnou situaci, která při nedodržení uvedených pokynů může zapříčinit těžké nebo dokonce smrtelné zranění.

⚠ VAROVÁNÍ !

Upozorňuje na potenciálně nebezpečnou situaci, která při nedodržení uvedených pokynů zapříčiní lehké nebo drobné zranění.

Pozor!

Upozorňuje na možnou škodlivou situaci, které je nutné zamezit, aby nedošlo k věcným škodám.

Struktura bezpečnostních pokynů

⚠ NEBEZPEČÍ !

Druh a zdroj nebezpečí!
➲ Následky při nedodržení
➢ Opatření pro zamezení vzniku nebezpečí

Bezpečnostní pokyny

Ochrana uživatele a jiných osob

- **Z bezpečnostních důvodů nesmí strunový vyžínač používat děti ani osoby, které se nesezná-mily s návodem k použití.** Minimální věk uživatele může být stanoven platnými místními předpisy.
- **Neuvádějte strunový vyžínač do provozu, nachází-li se v bezprostřední blízkosti jiné osoby (především děti) nebo zvířata.** Zajistěte, aby si děti se strunovým vyžínačem nehrály.
- **Přerušte používání přístroje, jestliže se v blízkosti nachází osoby (především děti) nebo zvířata.**
- **Tento přístroj nesmí obsluhovat děti a osoby s omezenými fyzickými, smyslovými nebo duševními schopnostmi nebo s nedostatkem zkušeností a vědomostí. Přístroj nesmí používat ani osoby, které si nepřečetly tento návod k použití.** Věk uživatele může být omezen místními předpisy.
- **Čištění a údržbu nesmí provádět děti.**
- **Motor zapínejte jen v případě, že jsou vaše nohy a ruce v bezpečné vzdálenosti od žacího nástroje.**
- **Při ponechání přístroje bez dozoru a při odstraňování uvízlého materiálu vždy vyjměte akumulátor.**
-
- **Při práci se strunovým vyžínačem resp. na strunovém vyžínači noste vždy pevnou obuv a dlouhé kalhoty jakož i další vhodné osobní ochranné prostředky (ochranné brýle, ochranu sluchu, pracovní rukavice atd.).** Používání osobních ochranných prostředků snižuje riziko zranění. Nenoste volné oděvy atd., které by mohly být zachyceny žacím nástrojem.

Bezpečnostní pokyny

Před použitím

- **Před zahájením práce se seznamte se strunovým vyžínačem, jeho funkcemi a ovládacími prvky.**
- **Nepoužívejte strunový vyžínač, jehož vypínač je vadný a neumožňuje řádné vypnutí nebo zapnutí.** Vypínač nechte opravit kvalifikovaným odborníkem nebo specializovaným servisem.
- **Nikdy nepoužívejte přístroj s poškozenými nebo chybějícími ochrannými zařízeními a kryty.** Tyto díly nechte opravit resp. vyměnit kvalifikovaným odborníkem nebo specializovaným servisem.
- **Před použitím se ujistěte, že na trávníku neleží větve, kameny, dráty atd. Těmto předmětům věnujte pozornost po celou dobu zastřihávání.**
- **Před provedením nastavení nebo čištění přístroj vypněte a vyjměte akumulátor.**
- **Přečtěte si a dodržujte návod k použití akumulátoru a nabíječky.**

Při použití

- **Pozor na zranění nohou a rukou žacím nástrojem.**
- **Vyjměte akumulátor z přístroje:**
  - vždy když se vzdalujete od přístroje,
  - před odstraněním uvízlého materiálu,
  - před kontrolou, vyčištěním a ostatními pracemi na přístroji,
  - před kontrolou poškození přístroje po zasažení cizího předmětu,
  - pro okamžitou kontrolu, začal-li přístroj nadměrně vibrovat.
- **S přístrojem nepracujte v prostředí, v němž hrozí nebezpečí výbuchu nebo ve kterém se nacházejí hořlavé kapaliny, plyny či prach. Strunový vyžínač může produkovat jiskry, které mohou prach nebo páry zapálit.**
- **Během pracovních přestávek nenechávejte strunový vyžínač nikdy bez dozoru a odstavte ho na bezpečném místě.**
- **Při zapínání držte strunový vyžínač paralelně s trávníkem, jinak hrozí nebezpečí zranění.**
- **Během práce udržujte bezpečný odstup od rotující struny.**
- **Nezasahujte do rotující struny.**
- **Buďte obezřetní, pozor na zranění strunovým nožem. Po vytažení nové struny přístroj před zapnutím vždy vraťte do normální pracovní polohy.**
- **Používejte vhodnou ochranu očí a ochranu sluchu!**
- **Vyvarujte se nepřirozeného držení těla. Stůjte stabilně a neustále zachovávejte rovnováhu.** Zvlášť pozorní buďte při pohybu ve svahu. Nikdy neběhejte, vždy se pohybujte klidnou chůzí vpřed. To vám umožní lepší kontrolu nad přístrojem v případě nečekaných situací.
- **Zvlášť opatrní buďte při chůzi pozpátku. Nebezpečí zakopnutí!**
- **Při přepravě na pracovní místo resp. z pracovního místa vyjměte akumulátor.**
- **Nikdy nepřemosťujte ani neupravujte spínací zařízení instalovaná na přístroji.**
- **Strunovou kazetu chraňte před nárazy o zem a hrany zdí. Po případném silném nárazu strunové kazety věnujte pozornost zvýšení vibrací v rukojeti.** Je-li tomu tak, musí přístroj zkontrolovat a případně opravit kvalifikovaný odborník nebo specializovaný servis.

Upozornění k vibracím:

- **Otřesy a vibrace mohou způsobit poškození nervů a poruchy krevní cirkulace v rukách a pažích.**
- **Ve studeném prostředí noste během práce teplý oděv a udržujte ruce v teple a suchu.**
- **Dělejte přestávky.**
- **Zjistíte-li, že pokožka na vašich prstech nebo rukách není citlivá, brní, svědí, bolí nebo bělá, přerušte práci a případně vyhledejte lékaře.**
- **Uvedené emisní hodnoty vibrací:**
  - Byly změřeny normovaným zkušebním postupem.
  - Umožňují odhad emisí příslušného elektrického přístroje a srovnání různých elektrických přístrojů. V závislosti na podmínkách použití, stavu elektrického přístroje nebo nástavců může být skutečné zatížení vibracemi vyšší nebo nižší. Při odhadu zohledněte pracovní přestávky a fáze s nižším zatížením. Na základě odhadních hodnot definujte ochranná opatření, např. organizační opatření.

Po použití

- **Vypněte přístroj, vyjměte akumulátor a zkontrolujte, že přístroj není poškozený. Pozor, nebezpečí! Žací nástroj dobíhá!**
- **Chcete-li na přístroji provádět údržbové nebo čisticí práce, vypněte přístroj a vyjměte akumulátor.**
- **Vždy počkejte, než se žací nástroj zastaví, a nedotýkejte se nebezpečných pohyblivých dílů, dokud není vyjmutý akumulátor.**

Bezpečnostní pokyny

- **Demontáž ochranných zařízení nebo výměnu strunové cívky je dovoleno provádět jen při vyjmutém akumulátoru.** Používejte jen originální strunové cívky a dbejte dodaných pokynů pro montáž!
- **Dbejte na to, aby ventilační otvory nebyly zanesené.**
- **Nečistěte strunový vyžínač vodou.**
- **Odstavte přístroj na bezpečném místě.**
- **Uskladněte přístroj mimo dosah dětí.**
- **Nechte přístroj vychladnout, až pak ho odstavte a/nebo uskladněte.**

Obecné bezpečnostní pokyny

- **Nekovový žací nástroj nikdy nenahrazujte kovovým žacím nástrojem!**
- **Náhradní díly musí splňovat požadavky definované výrobcem.** Používejte proto jen originální náhradní díly nebo náhradní díly schválené výrobcem. Při výměně vždy dbejte dodaných pokynů pro montáž, před montáží vyjměte akumulátor.
- **Opravy nechte provést výhradně kvalifikovaným odborníkem nebo specializovaným servisem.** Adresy specializovaných servisů najdete na naší internetové stránce.
- **V elektrických přístrojích používejte jen předepsané akumulátory.** Použití jiných akumulátorů může vést ke zranění osob a vzniku požáru.
- **Tento strunový vyžínač je určen k péči o trávníkové okraje a menší zatravněné plochy a trávníky v soukromém sektoru.** Vzhledem k fyzickému ohrožení uživatele nebo jiných osob je přístroj zakázáno používat k jiným než určeným účelům.
- **Používejte strunový vyžínač jen za denního světla nebo dobrého umělého osvětlení.** Pracovní oblast udržujte čistou a dobře osvětlenou.
- **Strunový vyžínač používejte jen za suchého počasí.** Chraňte přístroj před deštěm a vlhkem a nepoužívejte ho za bouřky. Vniknutí vody do strunového vyžínače zvyšuje riziko úrazu elektrickým proudem.
- **I při dodržení všech bezpečnostních a obslužných pokynů vždy existuje zbytkové nebezpečí zranění a věcných škod.** Buďte si toho vždy vědomi.
- **Vyměňte všechny opotřebené nebo poškozené výstražné štítky na přístroji.**
- **Používejte pouze akumulátory a nabíječky schválené výrobcem.** Označení schválených akumulátorů/nabíječek najdete v přiloženém ES prohlášení o shodě.

Použití v souladu s určením

Tento strunový vyžínač s nasazenou strunovou cívkou je určen výhradně k péči o trávníkové okraje a menší zatravněné plochy a trávníky v soukromém sektoru.

Jakékoli použití nad tento rámec se považuje za použití v rozporu s určením. Za škody způsobené použitím v rozporu s určením odpovídá uživatel.

Použití v rozporu s určením

Tento strunový vyžínač je zakázáno používat ve veřejných zařízeních, parcích, na sportovištích, ulicích atd. jakož i pro zemědělské a lesnické účely.

Vzhledem k fyzickému ohrožení uživatele nebo jiných osob je strunový vyžínač zakázáno používat k řezání silných větví a k drcení pro účely kompostování.

Typový štítek Q

Umístění

Typový štítek najdete na plášti strunového vyžínače.

Upozornění
Označení představuje oficiální doklad a je zakázáno ho pozměňovat nebo zhoršovat jeho čitelnost.

Uspořádání

1 Výrobce
2 Název modelu
3 Jmenovité napětí, druh proudu
4 Intenzita proudu
5 Max. otáčky vřetena v min^{-1} (stupeň „LO“ / „HI“)
6 Garantovaný akustický výkon
7 Třída ochrany
8 Pokyny k likvidaci
9 Značka CE
10 Skupina zařízení
11 Rok výroby
12 Číslo modelu
13 Čárový kód sériového čísla
14 Sériové číslo

Ovládací prvky

Ovládací prvky A

A Držadlo
B Omezovač otáček
C Střední rukojeť
D Plášť motoru
E Plášť cívky se strunovou cívkou
F Strunový nůž
G Ochranný kryt
H Spodní násada
I Rychlouzávěr pro nastavení délky násady
J Horní násada
K Provozní spínač
L Vypínač s funkcí regulace otáček
M Přihrádka akumulátoru
N Tlačítko pro odblokování akumulátoru

Uvedení do provozu

Doplňková dokumentace

Přístroj uvádějte do provozu teprve poté, až budete mít k dispozici návody k použití nabíječky a s těmito návody se seznámíte. Návody je nezbytné dodržovat.

Nabíjení akumulátoru

⚠ VÝSTRAHA !

Nebezpečí zranění nebo vzniku věcných škod.

➢ Akumulátor nabíjejte výhradně nabíječkou schválenou výrobcem. Označení schválených nabíječek najdete v přiloženém ES prohlášení o shodě.

Pozor!

Akumulátor dodáváme částečně nabitý. Před prvním použitím akumulátor úplně nabijte. Zaručíte tak jeho plný výkon.

➔ Akumulátor nabijte podle pokynů uvedených v doplňkové dokumentaci.

Provozní doba

✓ Dodržujte prosím regionální předpisy.
➔ O dovolených provozních dobách se informujte na místním úřadě.

Montáž

Montáž spodní násady B

➔ Odstraňte stahovací pásku, která slouží na obou částech násady jako přepravní pojistka.
➔ Otevřete rychlouzávěr **[D]**.
➔ Posuňte pouzdro **[C]** na spodní násadě **[E]** nahoru až na doraz na konci násady.
➔ Zavřete rychlouzávěr **[D]**.
➔ Zasuňte zavřeným rychlouzávěrem horní násadu do spodní násady. Při správném zaskočení zajišťovacího knoflíku **[A]** do zajišťovacího otvoru **[F]** uslyšíte cvaknutí.
➔ Odstraňte montážní pomůcku **[G]**.
➔ Utáhněte horní šroub **[B]** křížovým šroubovákem.

Montáž ochranného krytu C

➔ Umístěte ochranný kryt **[A]** na kryt motoru **[B]**.
➔ Pomocí čtyř šroubů **[C]** ochranný kryt upevněte na kryt motoru.

Montáž strunové hlavy D

➔ Nainstalujte distanční podložku **[A]** na hnací hřídel, dbejte na to, aby distanční podložka seděla vybráním správně na drážce hnací hřídele ❶.
➔ Natočte distanční podložku doleva nebo doprava tak, aby byl otvor **[D]** v distanční podložce v jedné přímce s vybráním **[E]** v plášti převodovky.
➔ Zastrčte do otvoru přídržnou tyčku **[F]** a jejím pevným přidržením aretujte hnací převodovku ❷.
➔ Nasaďte na hnací hřídel strunovou hlavu **[B]** s držákem strunové hlavy **[C]** ❸.
➔ Přídržnou tyčku pevně držte a našroubujte strunovou hlavu za držák strunové hlavy **[C]** proti směru hodinových ručiček (doleva) pevně na hnací hřídel ❹.

Upozornění
Strunovou hlavu na hnací hřídel pevně našroubujte jen za držák strunové hlavy.

➔ Odstraňte přídržnou tyčku.
➔ Odstraňte lepicí pásku (je-li k dispozici) ze struny a hlavy vyžínače.

Nastavení délky násady E

Celkovou délku vyžínače je možné nastavit povolením rychlouzávěru **[A]**.
➔ Otevřete rychlouzávěr **[A]** ❶.
➔ Posuňte spodní násadu zpříma nahoru nebo dolů, až dosáhnete požadované délky ❷.
➔ Zavřete rychlouzávěr, násada se v této poloze aretuje ❸.

Montáž a nastavení střední rukojeti F

Montáž:
➔ Otevřete rychlouzávěr **[B]**.
➔ Vyrovnejte střední rukojeť **[D]** do požadované pozice. Dbejte přitom na to, aby střední rukojeť seděla ve vodítku drážky **[A]**.
➔ Utáhněte šrouby **[C]** na střední rukojeti.
➔ Zavřete rychlouzávěr **[B]**.

Nastavení:
➔ Pro nastavení pozice středí rukojeti **[D]** otevřete rychlouzávěr **[B]** a posuňte střední rukojeť nahoru nebo dolů, až se nachází na požadovaném místě. Zavřete rychlouzávěr **[B]**, rukojeť se aretuje.

⚠ VÝSTRAHA !

Nebezpečí zranění žacím nástrojem.
➢ Nastavení přístroje provádějte vždy jen při vypnutém motoru a stojícím žacím nástroji.
➢ Nezasahujte do rotující struny.
➢ Před zahájením všech prací na přístroji vyjměte akumulátor.

Provoz

Vložení akumulátoru G

⚠ VÝSTRAHA !

Nesprávné zacházení s akumulátorem a nabíječkou.
➲ Nebezpečí zranění a vzniku věcných škod.
➢ Přečtěte si a dodržujte návod k použití akumulátoru a nabíječky.

➔ Vyrovnejte akumulátor **[B]** proti vybrání **[C]** v přístroji.
➔ Zasuňte akumulátor **[B]** do přístroje, až slyšitelně zaskočí a pevně sedí ❶.

Zapnutí přístroje H

⚠ VÝSTRAHA !

Nebezpečí zranění nebo vzniku věcných škod.
➢ Držte přístroj během provozu vždy pevně oběma rukama. Jedna ruka drží držadlo, druhá ruka drží střední rukojeť.

➔ Stiskněte provozní spínač **[C]** a držte ho v této poloze ❶.
➔ Stiskněte vypínač **[B]** ❷.
➔ Po rozběhu přístroje uvolněte provozní spínač ❸.
➔ Vypínač držte stisknutý, přístroj zůstává v provozu. Čím víc vypínač stiskněte, tím vyšší budou otáčky motoru.
✓ Přístroj je v provozu.

Omezení otáček vyžínače H

Můžete pracovat s hospodárnějšími otáčkami, díky kterým se prodlouží výdrž akumulátoru při rozsáhlejších pracích, nebo můžete rychlost vyžínače zvýšit pro práce s vysokým výkonem.
➔ Zatáhněte regulátor rychlosti **[A]** dozadu směrem k přihrádce akumulátoru do pozice „LO“, chcete-li vyžínač provozovat v úsporném energetickém režimu.
➔ Zatlačte regulátor rychlosti **[A]** dopředu směrem ke střední rukojeti do pozice „HI“, chcete-li vyžínat oblasti s hustším porostem, ve kterých je nutné pracovat s vyššími otáčkami.

Vypnutí přístroje H

➔ Pro vypnutí přístroje zcela uvolněte vypínač **[B]**.
✓ Přístroj je vypnutý.

Upozornění
Žací nástroj po vypnutí ještě krátce dobíhá.

Upozornění
Po uvolnění vypínače se provozní spínač automaticky vrátí do své výchozí pozice.

Úprava délky struny I

➔ Klepněte prostředkem strunové hlavy **[A]** při běžícím přístroji krátce na pevný podklad, např. na chodníkovou desku nebo pevnou zem (přítlačný tlak cca 3 kg). Tím se automaticky odvine cca 1,5 cm žací struny.

Upozornění
Prodloužení nylonové struny nad žací šířku 381 mm má negativní vliv na výkon, dobu běhu a životnost vyžínače, protože může dojít k poškození motoru.

Práce s vyžínačem

⚠ VÝSTRAHA !

Udržujte rotující strunu přibližně rovnoběžně s podkladem (sklon nemá být větší než 30°). Tento vyžínač není ořezávač trávníkových okrajů. Vyžínač nikdy nenaklánějte tak, aby se struna otáčela téměř v pravém úhlu k podkladu. Odmrštěné částice mohou způsobit těžká zranění.

➔ Držte zapnutý vyžínač v příslušném úhlu a pohybujte s ním ze strany na stranu **I** **J**.
➔ Mezi nohami a ochranným krytem udržujte vzdálenost min. 610 mm **K**.

Praktické tipy pro vyžínání J K

➔ Vyžínejte špičkou žací struny. K pohybu strunové hlavy neposekaným trávníkem nepoužívejte sílu.

Upozornění
Drátěné a laťkové ploty přispívají k silnějšímu opotřebení struny a dokonce k jejímu odlomení. U kamenných a cihlových zdí, obrubníků a dřevěných ploch se může struna rychle opotřebovat.

➔ Neveďte strunovou hlavu po podkladu ani jiných površích.
➔ Dlouhou trávu vyžínejte shora dolů, nepřekročte přitom výšku 30 cm.
➔ Vyžínač držte tak, aby byl nakloněný ve směru vyžínané oblasti.
➔ Pohybujte vyžínačem při práci zleva doprava, předejdete tak zásahu posekaným materiálem.
➔ Nepracujte v blízkosti stromů, keřů, stromové kůry, dřevěných lišt, stěnového obložení a plotových sloupků. Ty může struna rychle poškodit.

Vyjmutí akumulátoru G

➔ Stiskněte tlačítko pro odblokování akumulátoru **[A]** ❶.
➔ Vyjměte akumulátor **[B]** ❸.

Údržba

⚠ VÝSTRAHA !

Nebezpečí zranění nebo vzniku věcných škod pohyblivými díly.

- Údržbové a čisticí práce na přístroji smí být prováděny jen při vypnutém motoru a stojícím žacím nástroji.
- Před zahájením všech prací na přístroji vyjměte akumulátor.
- Nečistěte přístroj vodou.
- Opravy/údržbu a výměnu bezpečnostních prvků nechávejte provádět pouze kvalifikovaným odborníkem nebo specializovaným servisem.

Čištění

➔ Vypněte strunový vyžínač, počkejte, než se žací nástroj zastaví, a vyjměte akumulátor.
➔ Přístroj po každém použití vyčistěte smetáčkem.
➔ Větrací otvory a spodní stranu přístroje čistěte v pravidelných intervalech od zbytků trávy.

Instalace a výměna struny L M N

⚠ VÝSTRAHA !

Nebezpečí zranění žacím nástrojem.

- Nastavení přístroje provádějte vždy jen při vypnutém motoru a stojícím žacím nástroji.
- Nezasahujte do rotující struny.
- Před zahájením všech prací na přístroji vyjměte akumulátor.
- Nikdy nepoužívejte šňůry s kovovou výztuhou, dráty, řetězy, lanka ani podobné materiály. Tyto materiály se mohou ulomit a stát se nebezpečnými projektily, mohou způsobit těžké poškození přístroje.
- Používejte jen originální náhradní žací struny s průměrem 2,0 mm. Při použití silnější struny se může motor přehřát nebo selhat.

➔ Přiřízněte novou strunu na délku max. 6 m.
➔ Natočte strunovou hlavu **[B]** proti směru hodinových ručiček tak, aby se šipka **[A]** na strunové hlavě kryla s okem **[C]** v plášti cívky **L** ❶.
➔ Vytáhněte starou strunu zcela ze strunové hlavy.
➔ Zasuňte jeden konec nové struny do oka a zatlačte strunu tak daleko, aby vyčnívala cca 10 cm z protilehlého oka **M** ❷.
➔ Vyčnívající konec vytáhněte tak, aby na každé straně pláště cívky vyčnívala stejná délka struny **M** ❸.
➔ Držte pevně víko cívky a otáčejte strunovou hlavou proti směru hodinových ručiček, až z každého oka vyčnívá cca 15 cm struny **N** ❹.

Upozornění
Strunovou hlavu nesmíte při navíjení struny stlačit!

Výměna konstrukční skupiny cívky O P

⚠ VÝSTRAHA !

Nebezpečí zranění žacím nástrojem.
- ➢ Nastavení přístroje provádějte vždy jen při vypnutém motoru a stojícím žacím nástroji.
- ➢ Nezasahujte do rotující struny.
- ➢ Před zahájením všech prací na přístroji vyjměte akumulátor.

➔ Natočte strunovou hlavu **[B]** doleva nebo doprava tak, aby byl otvor **[D]** v distanční podložce **[A]** v jedné přímce s vybráním **[E]** v plášti převodovky. Zastrčte do otvoru přídržnou tyčku **[F]** a jejím pevným přidržením zabraňte otáčení hnací hřídele **[G]**.
➔ Otáčením držáku strunové hlavy **[C]** po směru hodinových ručiček odšroubujte strunovou hlavu a sejměte ji.

Upozornění
Strunovou hlavu odšroubujte jen za držák strunové hlavy.

➔ Před nasazením nového pláště odstraňte distanční podložku **[A]**. Odstraňte z pláště motoru a distanční podložky nečistoty a trávu.
➔ Postupujte podle kapitoly „Montáž strunové hlavy“.

Přeprava a skladování

⚠ VÝSTRAHA !

Nebezpečí zranění žacím nástrojem.
- ➢ Před každou přepravou a každým uskladněním přístroj vypněte a počkejte, než se žací nástroj zastaví.
- ➢ Před zahájením přepravy nebo uskladněním vyjměte akumulátor.

Skladování

➔ Na konci každé sezóny přístroj důkladně vyčistěte.
➔ Přístroj skladujte na suchém a bezpečném místě, na které nemají přístup děti.
➔ Akumulátor a strunový vyžínač skladujte odděleně.
➔ Akumulátor skladujte na chladném a suchém místě. Doporučená teplota skladování je cca 0 - 23 °C. Strunový vyžínač a především jeho plastové části chraňte před kontaktem s brzdovými kapalinami, benzínem, ropnými produkty, penetračními oleji atd. Ty obsahují chemické látky, které mohou plastové části strunového vyžínače poškodit, napadnout nebo zničit.
➔ Hnojiva a další zahradní chemikálie obsahují látky, které mohou mít silný korozivní účinek na kovové části strunového vyžínače. Strunový vyžínač proto neskladujte v blízkosti těchto látek.

Odstraňování poruch

⚠ VÝSTRAHA !

Nebezpečí zranění nebo vzniku věcných škod.
- ➢ V případě pochybností vždy vyhledejte specializovaný servis.
- ➢ Před každou kontrolou nebo prací na přístroji vypněte motor a vyjměte akumulátor.

Problém	Možná příčina	Náprava
Přístroj se vypne.	Akumulátor je příliš horký.	Nechte akumulátor vychladnout.
	Akumulátor je vybitý.	Nabijte akumulátor.
	Příliš vysoká teplota přístroje (elektroniky).	Nechte přístroj vychladnout a příp. vyčistěte větrací otvory.
	Aktivace pojistky kvůli příliš vysokému proudu	Vyskytne-li se problém znovu, kontaktujte specializovaný servis.
Přístroj není možné zapnout.	Akumulátor je vybitý.	Nabijte akumulátor.
	Zareagovala přepěťová ochrana.	Vyskytne-li se problém znovu, kontaktujte specializovaný servis.
	Aktivace pojistky kvůli příliš vysokému proudu	Vyskytne-li se problém znovu, kontaktujte specializovaný servis.
	Příliš vysoká nebo příliš nízká teplota akumulátoru.	Nechte akumulátor vychladnout, resp. zahřát.
	Akumulátor je vadný.	Vyměňte akumulátor.
Úprava délky struny během provozu nefunguje.	Cívka je prázdná.	Naviňte novou žací strunu.
	Ozubení mezi pláštěm cívky a strunovou cívkou je znečištěné.	Vyčistěte díly kartáčem.
	Struna je utržená a zatažená do cívky. Struna uvízla v cívce.	Vyjměte strunovou cívku a odstraňte strunu z cívky. Nainstalujte cívku zpět a strunu znovu naviňte.
	Struna je připečená na cívce.	Odstraňte strunu a strunu znovu naviňte.
Silné vibrace.	Upevňovací prvky přístroje se uvolnily.	Kontaktujte odbornou opravnu.

Záruka

V každé zemi platí záruční podmínky vydané naší společností nebo dovozcem. Závady na přístroji odstraníme v rámci záruky zdarma, je-li příčinou chyba materiálu nebo výrobního zpracování. Chcete-li uplatnit nárok ze záruky, obraťte se na prodejce nebo nejbližší pobočku.

ES prohlášení o shodě

Další informace o přístroji najdete v samostatně přiloženém ES prohlášení o shodě, které je součástí tohoto návodu k použití.

Ekologická likvidace

Elektrické přístroje, příslušenství a obaly musí být předány k ekologické recyklaci.

Akumulátory/baterie:
Akumulátory/baterie nevyhazujte do domovního odpadu ani je neházejte do ohně či do vody. Akumulátory/baterie byste měli odevzdat do sběru, nechat recyklovat nebo ekologicky zlikvidovat.

Elektrické nářadí:
Elektrické nářadí nevyhazujte do domovního odpadu! Odevzdejte je vhodnému zařízení, které zajistí jejich likvidaci.

Obsah

Význam symbolov 150
Pre vašu bezpečnosť..... 150
Bezpečnostné upozornenia 151
Použitie v súlade s určením..... 153
Ovládacie prvky 154
Uvedenie do prevádzky 154
Montáž..... 154
Prevádzka..... 155
Údržba 156
Preprava a skladovanie 157
Odstraňovanie porúch 158
Záruka 158
Vyhlásenie o zhode ES 158
Ekologická likvidácia..... 158

Význam symbolov

VÝSTRAHA!
Na zníženie rizika poranenia si prečítajte návod na použitie!

Opatrne!
Zadržte tretie osoby mimo nebezpečného priestoru.

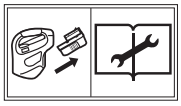

Pred všetkými prácami na stroji odstráňte akumulátor!

Noste ochranu očí!

Noste ochranu sluchu!

Stroj nevystavujte dažďu!

Oznámenie
Udržiavajte tieto symboly neustále v čitateľnom stave. Vymeňte poškodené alebo nečitateľné symboly za nové.

Pre vašu bezpečnosť

Pred prvým použitím vášho prístroja si starostlivo prečítajte tento návod na použitie a konajte podľa neho. *Tento návod na použitie uschovajte pre neskoršie použitie alebo pre ďalšieho majiteľa.*

Prečítajte si všetky bezpečnostné pokyny a príkazy. Zanedbanie dodržiavania bezpečnostných pokynov a príkazov môže spôsobiť úraz elektrickým prúdom, požiar a/alebo ťažké poranenia.
Uschovajte všetky bezpečnostné pokyny a príkazy pre budúcnosť.

➔ V bezpečnostných pokynoch použitý pojem „elektrické náradie“ sa týka elektrického náradia napájaného zo siete (so sieťovým káblom) a elektrického náradia napájaného akumulátorom (bez sieťového kábla).
➔ Bezpodmienečne si pred prvým uvedením do prevádzky prečítajte bezpečnostné pokyny!

Pri nedodržiavaní tohto návodu na použitie a bezpečnostných pokynov môžu vzniknúť škody na stroji a nebezpečenstvá pre obsluhujúcu osobu a ostatné osoby.
➔ Všetky osoby, ktoré majú dočinenia s uvedením do prevádzky, obsluhou a údržbou stroja, musia byť príslušne kvalifikované.

Zákaz svojvoľných zmien a prestavieb

Je zakázané vykonávať zmeny na stroji alebo vytvárať z neho dodatočné stroje. Takéto zmeny môžu viesť k poraneniam osôb a k chybným funkciám.
➔ Opravy na stroji smú vykonávať iba na tento účel oprávnené a vyškolené osoby. Používajte pri tom vždy iba originálne náhradné diely. Tým sa zabezpečí, že ostane zachovaná bezpečnosť stroja.

Pre vašu bezpečnosť

Informačné symboly tohto návodu

Znaky a symboly v tomto návode vám majú pomôcť rýchlo a bezpečne používať návod a prístroj.

Upozornenie
Informácie o najefektívnejšom, resp. najpraktickejšom použití prístroja.

➔ **Krok činnosti**
Vyzve vás k činnosti.

✓ **Výsledok činnosti**
Tu nájdete výsledok poradia krokov činnosti.

[1] Číslo pozície
Čísla pozícií sú v texte označené hranatými zátvorkami [ ].

A Označenie ilustrácií
Ilustrácie sú označené písmenami a sú vyznačené v texte.

❶ Číslo kroku činnosti
Definované poradie kroku činnosti je číslované a označené v texte.

Stupne nebezpečenstiev varovných oznámení

V tomto návode na použitie sa používajú nasledujúce stupne nebezpečenstiev, aby sa upozornilo na potenciálne nebezpečné situácie:

⚠ NEBEZPEČENSTVO !

Bezprostredne hroziaca nebezpečná situácia, ktorá v prípade neuposlúchnutia opatrení spôsobí ťažké poranenia až smrť.

⚠ VÝSTRAHA !

Môže sa vyskytnúť nebezpečná situácia a táto vedie, ak sa nedodržia opatrenia, k ťažkým poraneniam alebo až k smrti.

⚠ OPATRNE !

Môže sa vyskytnúť nebezpečná situácia a táto vedie, ak sa nedodržia opatrenia, k ľahkým alebo k nepatrným poraneniam.

Pozor!

Môže sa vyskytnúť pravdepodobne škodlivá situácia a táto vedie, ak sa jej nezabráni, k vecným škodám.

Štruktúra bezpečnostných upozornení

⚠ NEBEZPEČENSTVO !

Druh a zdroj nebezpečenstva!
➲ Následky pri nedodržaní
➢ Opatrenia na odvrátenie nebezpečenstva

Bezpečnostné upozornenia

Vlastná ochrana a ochrana osôb

- **Vyžínač trávnikov nesmú z bezpečnostných dôvodov používať deti ani osoby, ktoré nepoznajú návod na použitie.** Miestne ustanovenia môžu stanovovať minimálny vek používateľa.
- **Vyžínač trávnikov neuvádzajte do prevádzky, keď sa v bezprostrednej blízkosti nachádzajú osoby (predovšetkým deti) alebo zvieratá.** Dbajte na to, aby sa deti s vyžínačom trávnikov nehrali.
- **Prerušte použitie stroja, keď sa v blízkosti nachádzajú osoby (predovšetkým deti) alebo domáce zvieratá.**
- **Tento prístroj nesmú používať deti ani osoby s obmedzenými telesnými, senzorickými alebo duševnými schopnosťami alebo s nedostatočnými skúsenosťami a vedomosťami. Prístroj taktiež nesmú používať osoby, ktoré nie sú oboznámené s týmto návodom na použitie.** Miestne predpisy môžu stanovovať vekové obmedzenie pre používateľov.
- **Čistenie a údržbu nesmú vykonávať deti.**
- **Motor zapínajte iba vtedy, keď máte nohy a ruky v bezpečnej vzdialenosti od rezacieho zariadenia.**
- **Zo stroja vždy odoberte akumulátor, keď ho necháte bez dozoru a pri odstraňovaní zablokovania.**
- **Noste pri prácach s vyžíňačom trávy alebo na vyžíňači trávy pevnú obuv a dlhé nohavice, ako aj ďalšie, príslušne vhodné osobné ochranné pracovné prostriedky (ochranné okuliare, ochranu sluchu, pracovné rukavice atď.).** Nosenie osobných ochranných pracovných prostriedkov znižuje riziko poranení. Vyvarujte sa noseniu dlhých odevov atď., ktoré môže zachytiť rezný nástroj.

Bezpečnostné upozornenia

Pred použitím

- **Pred začiatkom práce sa oboznámte s vyžínač trávnikov a s jeho funkciami, ako aj s jeho ovládacími prvkami.**
- **Nepoužívajte vyžínač trávnikov, ktorý má chybný spínač a už ho nie je možné zapnúť alebo vypnúť.** Nechajte ho opraviť kvalifikovaným odborníkom alebo v odbornom servise.
- **Nikdy nepoužívajte stroj s poškodenými alebo chýbajúcimi ochrannými zariadeniami alebo krytmi.** Nechajte ich opraviť alebo v prípade potreby vymeniť kvalifikovanému odborníkovi alebo v odbornom servise.
- **Pred použitím sa presvedčte, či je trávnik bez vetiev, kameňov, drôtov atď. a zohľadňujte to počas celého vyžínania trávnika.**
- **Predtým, ako budete vykonávať nastavenia na stroji alebo stroj čistiť, vypnite stroj a odoberte akumulátor.**
- **Prečítajte si a dodržiavajte návod na obsluhu akumulátora a nabíjačky.**

Pri použití

- **Opatrne pred poraneniami nôh a rúk rezacím zariadením.**
- **Vyberte akumulátor zo stroja:**
  - vždy, keď sa vzdialite od prístroja.
  - skôr, ako začnete odstraňovať blokovania.
  - pred kontrolou, čistením alebo prácami na prístroji.
  - po kontakte s cudzím telesom, aby ste mohli skontrolovať poškodenia stroja.
  - na okamžitú kontrolu, keď stroj začne mimoriadne silno vibrovať.
- **Nepracujte s prístrojom v prostredí s nebezpečenstvom výbuchu, v ktorom sa nachádzajú horľavé kvapaliny, plyny alebo prach. Vyžínač trávnikov môže vytvárať iskry, ktoré môžu zapáliť prach alebo výpary.**
- **Pri prerušeniach práce nenechávajte vyžínač trávnikov nikdy bez dozoru a uschovajte ho na bezpečnom mieste.**
- **Vyžínač trávnikov držte pri zapnutí paralelne k trávniku, pretože inak hrozí nebezpečenstvo poranenia.**
- **Aj pri práci udržiavajte bezpečný odstup od rotujúceho lanka.**
- **Nesiahajte do rotujúceho lanka.**
- **Buďte pozorný pred poraneniami spôsobenými lankovým nožom. Po vytiahnutí nového lanka držte stroj neustále v jeho normálnej pracovnej pozícii, skôr ako ho zapnete.**
- **Noste vhodnú ochranu očí a ochranu sluchu!**
- **Zabráňte abnormálnemu držaniu tela. Postarajte sa o bezpečný postoj a neustále udržiavajte rovnováhu.** Buďte mimoriadne opatrný, keď sa pohybujete na svahu. Nikdy nebežte, ale pohybujte sa pokojnou chôdzou vpred. V neočakávaných situáciách tak dokážete lepšie kontrolovať prístroj.
- **Buďte mimoriadne opatrný, keď budete kráčať smerom dozadu. Nebezpečenstvo zakopnutia!**
- **Pri preprave z jednotlivých pracovných miest/ na jednotlivé pracovné miesta odoberte akumulátor.**
- **Nikdy nepremosťujte ani nemanipulujte so spínacími zariadeniami nainštalovanými na stroji.**
- **S kazetou na vlákno nenarážajte na zem ani ju neudierajte o hrany múrov. Ak niekedy dôjde k silnému nárazu na kazetu s vláknom, dávajte pozor na zosilnené vibrácie na rukoväti.** Ak sa tieto vyskytujú, musí sa prístroj nechať prekontrolovať, a príp. opraviť kvalifikovanému odborníkovi alebo v odbornej dielni.

Upozornenia k vibráciám:

- **Vplyv vibrácií môže spôsobiť poškodenia nervov a poruchy cirkulácie krvi v rukách a ramenách.**
- **Pri práci v studenom prostredí noste teplý odev a ruky udržiavajte v teple a v suchu.**
- **Robte si prestávky.**
- **Ak zistíte, že sa koža na vašich prstoch alebo rukách stáva necitlivou, svrbí, bolí alebo sa sfarbuje do biela, zastavte prácu a tento stav v prípade potreby prekonzultujte s lekárom.**
- **Uvedené emisné hodnoty vibrácií:**
  - Boli namerané podľa normovaného skúšobného postupu.
  - Umožňujú odhad emisií elektrického náradia a porovnanie rôzneho elektrického náradia. Podľa podmienok použitia, stavu elektrického náradia alebo vložených nástrojov môže byť skutočné zaťaženie vyššie alebo nižšie. Pri odhade zohľadnite nižšie zaťaženie počas pracovných prestávok a fáz s nižším zaťažením. Na základe príslušne prispôsobených odhadovaných hodnôt stanovte ochranné opatrenia, napr. organizačné opatrenia.

Po použití

- **Stroj vypnite, odoberte akumulátor a stroj prekontrolujte na prítomnosť poškodenia. Pozor, nebezpečenstvo! Rezný nástroj dobieha!**
- **Ak máte na stroji vykonávať údržbové práce a opravy, vypnite ho a odstráňte akumulátor.**

Bezpečnostné upozornenia

- **Vždy vyčkajte na zastavenie rezného nástroja a nedotýkajte sa žiadnych pohyblivých, nebezpečných dielov, kým predtým zo stroja neodstránite akumulátor.**
- **Odobratie ochranných prípravkov alebo výmena cievky na lanko sa smie realizovať iba pri odobratom akumulátore.** Používajte iba originálne cievky s lankom a dodržiavajte montážne pokyny!
- **Dbajte na to, aby boli vetracie štrbiny čisté.**
- **Vyžínač trávnikov nečistite vodou.**
- **Prístroj odložte na bezpečnom mieste.**
- **Prístroj neskladujte v dosahu detí.**
- **Skôr ako stroj odstavíte a/alebo uskladníte, nechajte ho vychladnúť.**

Všeobecné bezpečnostné upozornenia

- **Nikdy nevymieňajte nekovové rezacie zariadenie za kovové rezacie zariadenie!**
- **Náhradné diely musia zodpovedať výrobcom stanoveným technickým požiadavkám.** Používajte preto iba originálne náhradne diely alebo náhradné diely schválené výrobcom. Pri výmene vždy prihliadajte na dodané upozornenia k montáži, najskôr odoberte akumulátor.
- **Nechajte opravy vykonať výlučne kvalifikovaným odborníkom alebo v odbornom servise.** Adresy odborných servisov nájdete na našej internetovej stránke.
- **V elektrickom náradí používajte iba akumulátory, ktoré sú na to určené.** Použitie iných akumulátorov môže viesť k poraneniam alebo k nebezpečenstvu požiaru.
- **Tento vyžínač je určený na starostlivosť o okraje trávnikov, ako aj o menšie trávniky a trávnaté plochy v súkromnej oblasti.** Kvôli telesnému ohrozeniu používateľa alebo iných osôb sa nesmiete prístroj používať na účely v rozpore s určením.
- **Vyžínač trávnikov používajte iba za denného svetla alebo za dobrého umelého osvetlenia.** Pracovnú oblasť udržiavajte čistú a dobre osvetlenú.
- **Vyžínač trávnikov používajte iba za suchého počasia.** Stroj udržiavajte mimo dažďa alebo mokra a nepoužívajte ho počas búrky. Vniknutím vody do vyžínača trávnikov sa zvyšuje riziko zásahu elektrickým prúdom.
- **Aj pri dodržiavaní všetkých bezpečnostných pokynov a pokynov týkajúce sa obsluhy vždy pretrváva zvyškové riziko poranenia a vecných škôd.** Vždy si to uvedomujte.
- **Nahraďte všetky opotrebované alebo poškodené štítky s oznámeniami na prístroji za nové.**
- **Používajte iba výrobcom schválené akumulátory a nabíjačky.** Označenie schválených akumulátorov/nabíjačiek si môžete vyhľadať v priloženom vyhlásení o zhode ES.

Použitie v súlade s určením

Vyžínač trávnikov s nasadenou cievkou na lanko je určený na starostlivosť o okraje trávnikov, ako aj o menšie trávniky a trávnaté plochy v súkromnej oblasti.

Každé použitie prekračujúce tento rozsah sa považuje za použitie v rozpore s určením. Za škody pri použití v rozpore s určením ručí používateľ.

Použitie v rozpore s určením

Tento vyžínač trávnikov by sa nemal používať na verejných priestranstvách, v parkoch, na športoviskách, uliciach atď., ani v poľnohospodárstve a lesníctve.

Kvôli telesnému ohrozeniu používateľa sa vyžínač trávnikov nesmie používať na rezanie hrubých vetiev a na drvenie v zmysle kompostovania.

Typový štítok Q

Umiestnenie

Typový štítok nájdete na telese vyžínača trávnikov.

Oznámenie
Označenie má vypovedaciu hodnotu a nesmie sa meniť ani zotierať.

Štruktúra

1 Výrobca
2 Názov modelu
3 Požadované napätie, druh prúdu
4 Intenzita prúdu
5 Max. otáčky vretena v min^{-1} (nízky/vysoký rozsah)
6 Akustický výkon, garantovaný
7 Stupeň ochrany krytom
8 Oznámenie týkajúce sa likvidácie
9 Označenie CE
10 Skupina prístrojov
11 Rok výroby
12 Číslo modelu
13 Čiarový kód sériového čísla
14 Sériové číslo

Ovládacie prvky

Ovládacie prvky A

A Rukoväť
B Obmedzovač otáčok
C Stredná rukoväť
D Teleso motora
E Teleso cievky s cievkou s lankom
F Lankový nôž
G Ochranný kryt
H Dolná násada vyžíňača
I Rýchlouzáver pre nastavenie dĺžky násady
J Horná násada vyžíňača
K Prevádzkový blokovací spínač
L Zapínač/vypínač s funkciou regulácie počtu otáčok
M Priečinok pre akumulátor
N Odblokovanie akumulátora

Uvedenie do prevádzky

Doplňujúce dokumentácie

Stroj uveďte do prevádzky až vtedy, keď budete mať k dispozícii dodané návody na použitie nabíjačky a akumulátora, keď ste porozumeli obsahu týchto návodov a keď sa týmito návodmi budete riadiť.

Nabíjanie akumulátora

⚠ VÝSTRAHA !

Nebezpečenstvo poranení alebo vecných škôd

➢ Akumulátor nabíjajte výhradne nabíjačkou schválenou výrobcom. Označenie schválených nabíjačiek si môžete vyhľadať v priloženom vyhlásení o zhode ES.

Pozor!

Akumulátor sa dodáva čiastočne nabitý. Akumulátor úplne nabite pred prvým použitím, aby sa zaručil plný výkon akumulátora.

➔ Akumulátor nabíjajte podľa pokynov v doplňujúcich dokumentáciách.

Prevádzkové doby

✓ Dodržiavajte, prosím, regionálne predpisy.
➔ Spýtajte sa na vašom miestnom úrade na prevádzkové doby.

Montáž

Montáž dolnej jednotky násady vyžíňača B

➔ Odstráňte káblový viazač slúžiaci ako prepravná poistka oboch polovíc vyžíňača.
➔ Otvorte rýchlouzáver **[D]**.
➔ Posuňte puzdro **[C]** na dolnej násade vyžíňača **[E]** až po doraz na konci násady smerom nahor.
➔ Zatvorte rýchlouzáver **[D]**.
➔ Zasuňte so zatvoreným rýchlouzáverom hornú násadu vyžíňača do dolnej násady vyžíňača. Keď zaisťovacie tlačidlo **[A]** správne zacvakne do zaisťovacieho otvoru **[F]**, budete počuť kliknutie.
➔ Odstráňte montážnu pomôcku **[G]**.
➔ Utiahnite hornú skrutku **[B]** krížovým skrutkovačom.

Montáž ochranného krytu C

➔ Ochranný kryt **[A]** umiestnite na teleso motora **[B]**.
➔ Ochranný kryt upevnite na teleso motora pomocou štyroch dodaných skrutiek **[C]**.

Montáž hlavy s lankom D

➔ Nainštalujte dištančný krúžok **[A]** na hnací hriadeľ a dbajte na to, aby dištančný krúžok s vyhĺbením presne sedel v drážke hnacieho hriadeľa ❶.
➔ Otáčajte dištančný krúžok doľava alebo doprava, kým nebude otvor **[D]** v dištančnom krúžku v jednej línii s vyhĺbením **[E]** telesa prevodovky.
➔ Prestrčte prídržnú tyč **[F]** cez vyhĺbenie do otvoru a pridržte ju, aby ste zaistili hnaciu prevodovku ❷.
➔ Nastrčte hlavu s lankom **[B]** aj s držiakom hlavy s lankom **[C]** na hnací hriadeľ ❸.
➔ Pridržte prídržnú tyč a priskrutkujte hlavu s lankom na držiaku hlavy s lankom **[C]** proti smeru otáčania hodinových ručičiek (doľava) pevne na hnací hriadeľ ❹.

Oznámenie
Priskrutkujte hlavu s lankom iba na držiak hlavy s lankom na hnacom hriadeli.

➔ Odstráňte prídržnú tyč.
➔ Odstráňte z lanka vyžíňača a hlavy vyžíňača lepiacu pásku (ak je prilepená).

Nastavenie dĺžky násady vyžíňača E

Celkovú dĺžku vyžíňača môžete nastaviť uvoľnením rýchlouzáveru **[A]**.
➔ Otvorte rýchlouzáver **[A]** ❶.
➔ Posuňte dolnú násadu vyžíňača rovno nahor alebo nadol, kým nedosiahnete požadovanú dĺžku ❷.
➔ Zatvorte rýchlouzáver, aby ste násadu vyžíňača zaistili ❸ v tejto polohe.

Montáž a nastavenie strednej rukoväte F

Montáž:
➔ Otvorte rýchlouzáver **[B]**.
➔ Nastavte strednú rukoväť **[D]** do požadovanej polohy. Dbajte pritom na to, aby stredná rukoväť sedela vo vedení drážky **[A]**.
➔ Utiahnite skrutky **[C]** na strednej rukoväti.
➔ Zatvorte rýchlouzáver **[B]**.

Nastavenie:
➔ Otvorte na nastavenie strednej rukoväte **[D]** rýchlouzáver **[B]** a posúvajte rukoväť nahor a nadol, kým nebude na požadovanej polohe. Zatvorte rýchlouzáver **[B]**, aby ste zaistili rukoväť.

⚠ VÝSTRAHA !

Nebezpečenstvo poranení spôsobené rezným nástrojom.
➢ Nastavenia na stroji vykonávajte iba pri vypnutom motore a pri stojacom reznom nástroji.
➢ Nesiahajte na rotujúce lanko.
➢ Pred všetkými prácami na stroji odoberte akumulátor.

Prevádzka

Vloženie akumulátora G

⚠ VÝSTRAHA !

Nesprávna manipulácia s akumulátorom a nabíjačkou
➲ Nebezpečenstvo poranení a vecných škôd
➢ Prečítajte si a dodržiavajte návod na použitie akumulátora a nabíjačky.

➔ Vyrovnajte akumulátor **[B]** na vybraniach **[C]** náradia.
➔ Zasúvajte akumulátor **[B]** do náradia, kým nebudete počuť jeho zacvaknutie a nebude pevne sedieť ❶.

Zapnutie prístroja H

⚠ VÝSTRAHA !

Nebezpečenstvo poranení alebo vecných škôd.
➢ Stroj držte počas prevádzky vždy pevne oboma rukami. Jedna ruka pevne drží rukoväť, druhá ruka drží strednú rukoväť.

➔ Stlačte prevádzkový blokovací spínač **[C]** a podržte ho v tejto polohe ❶.
➔ Stlačte zapínač/vypínač **[B]** ❷.
➔ Keď je prístroj v prevádzke, pustite prevádzkový blokovací spínač ❸.
➔ Držte zapínač/vypínač stlačený, aby ste prístroj udržali v prevádzke. Čím viac zatlačíte zapínač/vypínač o to vyššie budú otáčky motora.
✓ Stroj je v prevádzke.

Obmedzenie otáčok vyžíňača H

Môžete pracovať s efektívnejšou rýchlosťou, aby ste v prípade rozsiahlejších prác predĺžili výdrž akumulátora, alebo môžete v prípade vysokovýkonných prác rýchlosť vyžíňača zvýšiť.
➔ Potiahnite regulátor rýchlosti **[A]** dozadu smerom k priečinku s akumulátorom do polohy „LO“, aby ste využívali vyžínač energeticky úsporne.
➔ Potlačte regulátor rýchlosti **[A]** smerom dopredu k strednej rukoväti do polohy „HI“, aby ste orezali oblasti s hustejším porastom, pre ktoré sú potrebné vyššie otáčky.

Vypnutie prístroja H

➔ Na vypnutie prístroja úplne pustite zapínač/vypínač **[B]**.
✓ Prístroj je vypnutý.

Oznámenie
Rezací nástroj po vypnutí ešte krátku dobu dobieha.

Oznámenie
Pri pustení zapínača/vypínača sa prevádzkový blokovací spínač automaticky vráti späť do svojej východiskovej polohy.

Dodatočné nastavenie lanka I

➔ Potlačte bežiaci prístroj so stredom hlavy s lankom **[A]** na pevný podklad, napr. dlažbovú kocku alebo pevný podklad (prítlak cca 3 kg). Rezné lanko sa automaticky vysunie o cca 1,5 cm.

Oznámenie
Predĺženie nylonového lanka cez šírku kosenia nad 381 mm má negatívny vplyv na výkon, dobu chodu a životnosť vyžíňača, pretože sa môže poškodiť motor.

Práca s vyžíňačom

⚠ VÝSTRAHA !

Udržiavajte rotujúce lanko približne paralelne k podkladu (s náklonom menším ako 30°). Tento vyžínač nie je rezačkou okrajov trávnika. Nenakláňajte vyžínač tak, aby sa lanko otáčalo v skoro pravom uhle k podkladu. Odletujúce diely môžu spôsobiť ťažké poranenia.

➔ Udržiavajte zapnutý vyžínač v príslušnom uhle a pohybujte s ním jednej strany na druhú I J.
➔ Udržiavajte medzi svojimi nohami a ochranným krytom minimálny odstup 610 mm K.

Praktické tipy týkajúce sa vyžínania J K

➔ Koste s koncom rezného lanka. Nepohybujte hlavu s lankom násilne cez nepokosený trávnik.

Oznámenie
Ploty z drôtu a lát spôsobujú zosilnené opotrebovanie lanka, ba dokonca aj k odtrhnutiu lanka. Na kamenných a tehlových stenách, obrubníkoch a drevených plochách sa lanko môže rýchlo opotrebovať.

➔ Neveďte hlavu s lankom po podklade alebo iných povrchoch.
➔ V prípade vysokej trávy režte zhora nadol a neprekračujte výšku 30 cm.
➔ Držte vyžínač tak, aby bol naklonený smerom ku kosenej oblasti.
➔ Pohybujte vyžínačom pri kosení zľava doprava. Zabránite tým zasiahnutiu obsluhujúcej osoby žnivom.
➔ Vyvarujte sa stromom a kríkom, kôre stromov, dreveným lištám, obloženiam stien a stĺpom oplotenia. Lanko ich môže rýchlo poškodiť.

Odobratie akumulátora G

➔ Stlačte odblokovanie akumulátora **[A]** ❶.
➔ Odoberte akumulátor **[B]** ❸.

Údržba

⚠ VÝSTRAHA !

Nebezpečenstvo poranení alebo vecných škôd spôsobených pohyblivými dielmi.

- ➢ Údržbové a čistiace práce na stroji sa smú vykonávať iba pri zastavenom motore a pri zastavenom reznom nástroji.
- ➢ Pred všetkými prácami na stroji odoberte akumulátor.
- ➢ Nečistite prístroj vodou.
- ➢ Opravy a údržbové práce, ako aj výmenu bezpečnostných prvkov nechajte vykonať výhradne kvalifikovanému odborníkovi alebo v odbornej dielni.

Čistenie

➔ Vypnite vyžínač trávnikov, vyčkajte, kým sa nezastaví rezný nástroj, a odoberte akumulátor.
➔ Po každom použití vyčistite prístroj ručnou metličkou.
➔ V pravidelných intervaloch čistite vetracie štrbiny a spodnú stranu prístroja od zvyškov trávy.

Montáž a výmena vyžínacieho lanka L M N

⚠ VÝSTRAHA !

Nebezpečenstvo poranení rezacím nástrojom.

- ➢ Nastavenia na stroji vykonávajte iba pri vypnutom motore a pri stojacom reznom nástroji.
- ➢ Nesiahajte na rotujúce lanko.
- ➢ Pred všetkými prácami na stroji odoberte akumulátor.
- ➢ Nikdy nepoužívajte šnúru zosilnenú kovom, drôt, retiazku, lanko ani podobné prostriedky. Tieto môžu prasknúť a môžu sa z nich stať nebezpečné projektily a môžu tiež poškodiť stroj.
- ➢ Používajte iba originálne náhradné lanká s priemerom 2,0 mm. Pri používaní hrubšieho vyžínacieho lanka sa môže prehriať alebo zlyhať motor.

➔ Odrežte nové vyžínacie lanko na dĺžku max. 6 cm.
➔ Otáčajte hlavou s lankom **[B]** proti smeru otáčania hodinových ručičiek, kým sa šípka **[A]** na hlave s lankom nebude zhodovať s okom lanka **[C]** v telese cievky L ❶.
➔ Vytiahnite staré lanko úplne z hlavy s lankom.

➔ Zasuňte jeden koniec nového vyžínacieho lanka do oka lanka a posúvajte vyžínacie lanko tak ďaleko, kým nebude cca 10 cm vyčnievať z protiľahlého oka lanka M ❷.
➔ Vytiahnite vyčnievajúci koniec tak ďaleko, kým nebude na oboch stranách telesa cievky vyčnievať rovnaká dĺžka lanka M ❸.
➔ Pridržte veko cievky a otáčajte hlavou s lankom proti smeru otáčania hodinových ručičiek, kým z každého oka lanka nebude vyčnievať cca 15 cm N ❹.

Oznámenie
Pri navíjaní lanka nikdy nezatláčajte hlavu s lankom!

Výmena konštrukčnej skupiny cievky O P

⚠ VÝSTRAHA !

Nebezpečenstvo poranení spôsobené rezným nástrojom.
- ➢ Nastavenia na stroji vykonávajte iba pri vypnutom motore a pri stojacom reznom nástroji.
- ➢ Nesiahajte na rotujúce lanko.
- ➢ Pred všetkými prácami na stroji odoberte akumulátor.

➔ Otáčajte hlavou s lankom **[B]** doľava alebo doprava, kým nebude otvor **[D]** v dištančnom krúžku **[A]** v jednej línii s vyhĺbením **[E]** telesa prevodovky. Prestrčte prídržnú tyč **[F]** cez vyhĺbenie do otvoru a pridržte ju, aby ste zabránili otočeniu hnacieho hriadeľa **[G]**.
➔ Odskrutkujte hlavu s lankom a odstráňte ju tak, že otočíte držiak hlavy s lankom **[C]** v smere otáčania hodinových ručičiek.

Oznámenie
Odskrutkujte hlavu s lankom iba na držiaku hlavy s lankom.

➔ Odstráňte pred montážou nového telesa dištančný krúžok **[A]**. Odstráňte z telesa motora a dištančného krúžku nečistoty a trávu.
➔ Postupujte ako v kapitole „Montáž hlavy s lankom“.

Preprava a skladovanie

⚠ VÝSTRAHA !

Nebezpečenstvo poranení spôsobené rezným nástrojom.
- ➢ Pred každou prepravou a pred každým skladovaním vypnite stroj a vyčkajte na zastavenie rezacieho nástroja.
- ➢ Pred prepravou a skladovaním odoberte akumulátor.

Skladovanie

➔ Vykonajte po každej sezóne dôkladné očistenie svojho prístroja.
➔ Stroj vždy skladujte na suchom a bezpečnom mieste, ktoré je neprístupné pre deti.
➔ Akumulátor a vyžínač trávnikov skladujte navzájom oddelene.
➔ Akumulátor skladujte na chladnom a suchom mieste. Odporúčaná teplota skladovania cca 0 - 23 °C. Vyžínač trávnikov a predovšetkým jeho plastové diely udržiavajte vzdialené od brzdových kvapalín, benzínu, ropných produktov, mazacích olejov atď. Tieto obsahujú chemické látky, ktoré môžu poškodiť, napadnúť alebo zničiť plastové diely vyžínača trávnikov.
➔ Hnojivá alebo iné záhradné chemikálie obsahujú látky, ktoré môžu pôsobiť silno korozívne na kovových dieloch vyžínača trávnikov. Vyžínač trávnikov preto neskladujte v blízkosti týchto látok.

Odstraňovanie porúch

⚠ VÝSTRAHA !

Nebezpečenstvo poranení alebo vecných škôd
- V prípade pochybností vždy vyhľadajte odbornú dielňu.
- Pred každou kontrolou alebo pred prácou na stroji vypnite motor a odstráňte akumulátor.

Problém	Možná príčina	Náprava
Prístroj sa vypne.	Akumulátor je príliš horúci.	Akumulátor nechajte vychladnúť.
	Akumulátor je vybitý.	Nabite akumulátor.
	Teplota stroja (elektronika) je príliš vysoká.	Stroj nechajte vychladnúť a v prípade potreby vyčistite vetracie štrbiny
	Aktivácia nadprúdovej ochrany	Pri opätovnom výskyte vyhľadajte odbornú dielňu.
Prístroj sa nedá zapnúť.	Akumulátor je vybitý.	Nabite akumulátor.
	Aktivácia prepäťovej ochrany	Pri opätovnom výskyte vyhľadajte odbornú dielňu.
	Aktivácia nadprúdovej ochrany	Pri opätovnom výskyte vyhľadajte odbornú dielňu.
	Teplota akumulátora príliš vysoká alebo príliš nízka.	Akumulátor nechajte vychladnúť, resp. zahriať.
	Akumulátor je chybný.	Vymeňte akumulátor.
Dostavenie lanka nefunguje počas prevádzky.	Cievka je prázdna.	Naviňte nové rezné lanko.
	Ozubenie medzi telesom cievky a cievkou na lanko je znečistené.	Diely vyčistite od znečistenia kefkou.
	Lanko je odtrhnuté a vtiahnuté do cievky. Lanko sa zaseklo na cievke.	Vyberte cievku na lanko a odstráňte lanko z cievky. Opäť namontujte cievku a naviňte nové rezné lanko.
	Lanko je privarené na cievke.	Odstráňte lanko a naviňte nové lanko.
Silná vibrácia	Upevňovacie prvky stroja sa uvoľnili.	Vyhľadajte odbornú dielňu.

Záruka

V každej krajine platia našou spoločnosťou alebo importérom vydané záručné podmienky. Poruchy na vašom prístroji odstránime v rámci záruky bezplatne, pokiaľ by bola príčinou chyba materiálu alebo výroby. V záručnom prípade sa, prosím, obráťte na vášho predajcu alebo na najbližšiu pobočku.

Vyhlásenie o zhode ES

Ďalšie údaje k prístroju nájdete na samostatne priloženom vyhlásení o zhode ES, ktoré je súčasťou tohto návodu na použitie.

Ekologická likvidácia

Elektrické náradie, príslušenstvo a obaly sa musia odovzdať na ekologické opätovné zhodnotenie.

Akumulátory/batérie:
Akumulátory/batérie nehádžte do domového odpadu, ohňa ani vody. Akumulátory/batérie sa majú zbierať, recyklovať alebo likvidovať ekologickým spôsobom.

Elektrické náradie:
Elektrické náradie nevyhadzujte do domového odpadu! Odovzdajte ho vo vhodnej prevádzke na likvidáciu odpadov.

Vsebina

Pomen simbolov 159
Za vašo varnost 159
Varnostna opozorila 160
Pravilna namenska uporaba 162
Upravljalni elementi 163
Prvi zagon 163
Montaža 163
Delovanje 164
Vzdrževanje 165
Transport in skladiščenje 166
Odprava motenj 167
Garancija 167
Izjava o skladnosti ES 167
Okolju prijazna odstranitev 167

Pomen simbolov

OPOZORILO!
Preberite navodila za uporabo, da zmanjšate nevarnost poškodb!

Previdnost!
Ostale osebe naj se umaknejo iz nevarnega območja naprave.

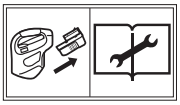

Pred vsemi deli na napravi najprej odstranite akumulator!

Uporabljajte zaščitna očala!

Uporabljajte zaščito sluha!

Naprave ne izpostavljajte dežju!

Napotek
Vzdržujte simbole v čitljivem stanju. Zamenjajte poškodovane ali nečitljive simbole.

Za vašo varnost

Pred prvo uporabo vaše naprave skrbno preberite navodila za uporabo in jih upoštevajte. *Shranite navodila za uporabo za kasnejšo uporabo ali morebitnega novega lastnika.*

Preučite vsa varnostna opozorila in navodila. Neupoštevanje varnostnih opozoril in navodil lahko povzroči električni udar, požar in/ali hude telesne poškodbe.
Shranite vsa varnostna opozorila in navodila, za kasnejšo uporabo.

➔ V varnostnih opozorilih uporabljeni izraz »Električno orodje" se nanaša na električno gnane naprave (z omrežnim kablom) in na akumulatorsko gnane naprave (brez omrežnega kabla).
➔ Pred prvo uporabo naprave preberite varnostna opozorila!
Če ne upoštevate napotkov v navodilih za uporabo ali varnostnih opozoril lahko povzročite škodo na napravi in nevarnosti za upravljavca in ostale osebe v bližini.
➔ Vse osebe, ki se ukvarjajo z zagonom, uporabo in vzdrževanjem te naprave, morajo biti ustrezno usposobljene in kvalificirane.

Prepoved kakršnekoli spremembe ali predelave naprave

Prepovedano je spreminjati napravo oz. dodajati druge naprave in pripomočke. Takšne spremembe lahko povzročijo telesne poškodbe oseb in motnje pri delovanju naprave.
➔ Popravila na napravi smejo izvajati samo pooblaščeni in usposobljeni strokovnjaki. Vedno uporabljajte originalne nadomestne dele. S tem zagotovite in ohranite varnost pri uporabi naprave.

Za vašo varnost

Informacijski simboli v teh navodilih

Znaki in simboli v teh navodilih za uporabo vam pomagajo pri razumevanju navodil za uporabo in uporabi te naprave.

Napotek
Informacije o učinkoviti in praktični uporabi naprave.

➔ **Korak**
Usmerja vas k postopkom.

✓ **Rezultat upravljanja**
Tu najdete rezultat, ki je posledica akcijskega koraka.

[1] Številka poz.
Številka poz. je v besedilu označena z oglatimi oklepaji [ ].

A Oznake slik
Slike so označene s črkami in označene v besedilu.

❶ Številka akcijskega koraka
Vrstni red akcijskih korakov je oštevilčen in označen v besedilu.

Stopnje nevarnosti in napotki o varnosti

V teh navodilih za uporabo so opisane sledeče stopnje nevarnosti, ki vas opozarjajo na možne nevarne situacije:

⚠ NEVARNOST!

Neposredno grozeča nevarnost, če ne upoštevate predpisanih ukrepov, lahko to povzroči hude telesne poškodbe ali celo smrt.

⚠ OPOZORILO!

Lahko pride do nevarne situacije, če ne upoštevate predpisanih ukrepov, lahko to povzroči hujše telesne poškodbe ali celo smrt.

⚠ PREVIDNOST!

Lahko pride do nevarne situacije, če ne upoštevate predpisanih ukrepov, lahko to povzroči manjše ali lažje telesne poškodbe.

Pozor!

Škodljiva situacija in če ne preprečite lahko posledično povzroči materialno škodo.

Sestava varnostnih opozoril

⚠ NEVARNOST!

Vrsta in izvor nevarnosti!
➲ Posledice, če ne upoštevate
➢ Ukrepi za preprečevanje nevarnosti

Varnostna opozorila

Osebna zaščita in zaščita ljudi v okolici

- ➢ **Iz varnostnih razlogov otroci in druge osebe, ki ne poznajo navodil o uporabi, ne smejo uporabljati kosilnice.** Lokalna določila lahko dodatno predpisujejo minimalno starost uporabnika.
- ➢ **Ne vklapljajte kosilnice, če so v bližini osebe (še posebej če so to otroci) ali živali.** Bodite pozorni na to, da se otroci ne bodo igrali s kosilnico.
- ➢ **Prekinite delovanje naprave, če se vam približajo druge osebe (še posebej bodite pozorni na otroke) ali živali.**
- ➢ **Naprave ne smejo uporabljati otroci, osebe z omejenimi telesnimi, gibalnimi ali duševnimi sposobnostmi ali osebe, ki nimajo zadostnih izkušenj in znanja. Prav tako te naprave ne smejo uporabljati osebe, ki niso prebrale in razumele navodil za uporabo.** Upoštevajte lokalne predpise, ki lahko določajo starostno omejitev za uporabnika naprave.
- ➢ **Otroci ne smejo čistiti in vzdrževati naprave.**
- ➢ **Vklopite motor naprave šele takrat, ko so vaše noge in roke v varni razdalji od rezil naprave.**
- ➢ **Vedno odstranite akumulator iz naprave, kadar zapustite napravo ali pa če je potrebno odstraniti tujek ali blokado.**
- ➢ **Pri delu s kosilnico vedno imejte obute trdne čevlje in dolge hlače in uporabljajte ustrezno zaščitno opremo (zaščitna očala, zaščita sluha, zaščitne rokavice itd.).** Uporaba osebne zaščitne opreme zmanjšuje tveganje poškodb. Ne nosite ohlapnih oblek itd. ki bi lahko zašle v območje rezil stroja.

Pred uporabo

- ➢ **Pred pričetkom del se seznanite z funkcijami in delovanjem kosilnice in preučite vse upravljalne elemente.**
- ➢ **Ne uporabljajte kosilnice, ki ima poškodovano stikalo in se je ne da več vklopiti ali izklopiti.** Napako naj odpravi usposobljen strokovnjak ali v pooblaščeni servisni delavnici.

Varnostna opozorila

- **Ne uporabljajte naprave, ki ima poškodovane ali pomanjkljive zaščitne naprave ali pokrove.** To naj popravi ali zamenja usposobljen strokovnjak v pooblaščeni delavnici.
- **Pred košnjo najprej preverite, če je trata očiščena, da je brez vej, kamenja, žice itd., bodite pozorni na te ovire med celotno košnjo.**
- **Preden izvajate nastavitve na napravi ali pred čiščenjem izklopite napravo in odstranite akumulator.**
- **Preberite in upoštevajte navodila za uporabo akumulatorja in polnilnika za akumulator.**

Pri uporabi

- **Previdnost, da ne pride do poškodb na nogah in rokah z rezilom.**
- **Odstranite akumulator iz naprave:**
  - kadar se oddaljite od naprave,
  - preden postopkom odstranjevanja blokade,
  - pred preverjanjem, čiščenjem ali delom na napravi,
  - po udaru s tujkom, da preverite napravo glede morebitnih poškodb,
  - za takojšen pregled, če je naprava začela močno vibrirati.
- **Z napravo ne delajte v eksplozivno nevarnem območju, kjer se nahajajo vnetljive tekočine, plini ali prah. Kosilnica lahko proizvaja iskre, ki lahko vnamejo vnetljivi prah ali hlape.**
- **Med prekinitvami dela ne puščajte kosilnice brez nadzora, shranite jo na varnem mestu.**
- **Kosilnica naj bo pri vklopu vzporedno s trato, da ne bo nevarnosti poškodbe.**
- **Pri delu vzdržujte varnostno razdaljo do vrteče nitke.**
- **Ne segajte v območje vrteče nitke.**
- **Bodite pozorni, da se ne poškodujete z rezalno nitko. Po izvleku nove nitke napravo pridržite v običajnem delovnem položaju in šele nato vklopite.**
- **Uporabljajte ustrezna zaščitna očala in zaščito sluha!**
- **Bodite pozorni na pravilno držo telesa. Poskrbite za varno stojišče in vzdržujte ravnotežje.** Še posebej bodite previdni, če se premikate po vzpetini. Nikoli ne tecite, ampak se premikajte v enakomernih korakih naprej. Na ta način ste lažje pozorni na napravo in na nepredvidene situacije.
- **Bodite še posebej previdni, če se premikate vzvratno. Nevarnost spotikanja**
- **Odstranite akumulator, kadar premeščate napravo na drugo delovno območje.**
- **Ne premoščajte in ne odstranjujte na napravi nameščenih električnih stikalnih naprav.**
- **Z ohišjem nitke ne udarjajte ob tla ali ob zidni rob. Če je ohišje nitke utrpelo hujši udarec, bodite pozorni na povečane vibracije na ročaju.** Če se to zgodi, mora napravo preveriti in event. popraviti kvalificiran strokovnjak ali v pooblaščeni servisni delavnici.

Napotki za preprečevanje vibracij:

- **Učinek vibracij lahko negativno vpliva na živce in moti krvni obtok v dlaneh in rokah.**
- **Pri delu v hladnem okolju uporabljajte topla oblačila in poskrbite, da bodo vaše dlani tople in suhe.**
- **Izvajajte premore med delom.**
- **Če se pojavi omrtvičenost kože na vaših prstih ali rokah, mravljinci, bolečine ali obarvanost, zaustavite delo s strojem in se če je potrebno posvetujte tudi z zdravnikom.**
- **Navedene vrednosti vibracij:**
  - Izmerjene po standardnem postopku preizkusa.
  - Omogoča oceno škodljivih emisij električnega orodja in primerjavo z drugim električnim orodjem. Glede na pogoje uporabe, stanje električnega orodja ali rezalnega orodja je obremenitev lahko večja ali manjša. Pri ocenjevanju upoštevajte prekinitve dela in faze z manjšo obremenitvijo. Izvedite zaščitne ukrepe na podlagi ugotovljenih ocen, npr. organizacijski ukrepi.

Po uporabi

- **Izklopite napravo, odstranite akumulator in preverite morebitne poškodbe na napravi. Pozor, Nevarnost! Rezila se po izklopu še nadalje vrtijo!**
- **Pred vzdrževanjem ali čiščenjem naprave, izklopite napravo in odstranite akumulator.**
- **Najprej odstranite akumulator, šele nato se dotikaje nevarnih vrtečih delov in vzdržujte napravo.**
- **Odstranjevanje zaščitnih naprav ali zamenjava tuljave z nitko se sme izvajati samo pri odstranjenem akumulatorju.** Uporabljajte samo originalne tuljave z nitko in upoštevajte navodila za vgradnjo!
- **Bodite pozorni na to, da so prezračevalne reže neovirane in čiste.**
- **Ne čistite kosilnice z vodo.**
- **Postavite kosilnico na varno mesto.**
- **Ne shranjuje naprave v dosegu otrok.**
- **Počakajte, da se motor ohladi, nato shranite naprava.**

Varnostna opozorila

Splošna varnostna opozorila

- **Nikoli ne menjajte nekovinskega rezila s kovinskim rezilom!**
- **Nadomestni deli morajo ustrezati zahtevam, ki jih je določil proizvajalec naprave.** Zato uporabljajte samo originalne nadomestne dele ali od proizvajalca dovoljene nadomestne dele. Prosimo, pri zamenjavi vedno upoštevajte priložena navodila za vgradnjo in pred tem odstranite akumulator.
- **Popravila naj izvajajo izključno usposobljeni strokovnjaki ali osebje v pooblaščeni delavnici.** Naslovi pooblaščenih delavnic so na naši spletni strani.
- **Za električno orodje uporabljajte samo za to namenjene akumulatorje.** Uporaba drugih akumulatorjev lahko povzroči poškodbe ali požar.
- **Ta kosilnica je namenjena za nego trave in trate, kot tudi za majhno travo v zasebnem območju.** Zaradi nevarnosti telesnih poškodb upravljavca in ostalih oseb, se naprava ne sme uporabljati v druge namene.
- **Kosilnico uporabljajte samo pri dnevni svetlobi ali pri zadosti močni umetni svetlobi.** Vzdržujte delovno območje čisto in dobro osvetljeno.
- **Kosilnico uporabljajte samo v suhih vremenskih pogojih.** Zaščitite napravo pred dežjem in vlago in je ne uporabljajte med nevihto. Vdor vode v kosilnico poveča tveganje električnega udara.
- **Tudi pri upoštevanju vseh varnostnih opozoril in navodil za delo še vedno obstaja nevarnost poškodb ali materialne škode.** Vedno delajte z veliko pozornostjo.
- **Zamenjajte vse obrabljene ali poškodovane opozorilne ploščice na napravi.**
- **Uporabljajte samo takšne akumulatorje in polnilnike, ki jih dovoljuje proizvajalec.** Oznake za dovoljeni akumulator ali polnilnik so navedene na priloženi ES-Izjavi o skladnosti.

Pravilna namenska uporaba

Ta kosilnica z vstavljeno tuljavo z nitko je namenjena za nego trave in trate, kot tudi za majhno travo v zasebnem območju.

Vsaka uporaba izven tega velja za nenamensko uporabo. Za škodo, ki bi nastala zaradi nenamenske uporabe je odgovoren upravljavec.

Pravilna namenska uporaba

Kosilnica se ne sme uporabljati za delo na odprtih nasadih, parkih, športnih parkih, cestah itd., kot tud ne na poljih ali v gozdovih.

Zaradi nevarnosti poškodbe upravljavca se ta kosilnica ne sme uporabljati za rezanje debelih vej in za sekanje na drobne koščke v smislu kompostiranja:

Tipska tablica Q

Položaj

Tipska tablica se nahaja na ohišju kosilnice.

Napotek
Oznaka vsebuje dokumentacijo o napravi in se ne sme spreminjati ali zbrisati.

Sestava

1 Proizvajalec
2 Model
3 Nazivna napetost / Vrsta toka
4 Jakost toka
5 Maks. vrtljaji vretena v min^{-1} (območje LO/HI (visko/nizko)
6 Zajamčena zvočna moč
7 Zaščitni razred
8 Napotek za odstranitev
9 Oznaka CE
10 Skupina naprav
11 Leto izdelave
12 Številka modela
13 Črtna koda, serijska številka
14 Serijska številka

Upravljalni elementi

Upravljalni elementi A

A Ročaj
B Omejevalnik vrtljajev
C Srednji ročaj
D Ohišje motorja
E Ohišje tuljave s tuljavo z nitko
F Rezilo za nitko
G Zaščitni pokrov
H Spodnja gred kosilnice
I Hitri zapah za nastavitev teleskopskega droga
J Zgornja gred kosilnice
K Zaporno stikalo
L Stikalo za vklop/izklop s funkcijo regulacije vrtljajev
M Predal za akumulator
N Sprostitev akumulatorja

Prvi zagon

Dopolnilna dokumentacija

Prvi zagon naprave izvedite šele, ko ste preučili priložena navodila za uporabo polnilnika in akumulatorja in ste napisano razumeli in upoštevali.

Polnjenje akumulatorja

⚠ OPOZORILO!

Nevarnost telesne poškodbe ali materialne škode.

➢ Akumulator polnite izključno s polnilnikom, ki ga dovoljuje proizvajalec akumulatorja. Oznake za dovoljeni polnilnik so navedene na priloženi ES-Izjavi o skladnosti.

Pozor!

Nov akumulator je delno napolnjen. Pred prvo uporabo v celoti napolnite akumulator, da zagotovite celotno zmogljivost akumulatorja.

➔ Akumulator napolnite v skladu z navodili v dopolnilni dokumentaciji.

Delovni časi

✓ Upoštevajte lokalne predpise.
➔ Povprašajte za dovoljene čase uporabe naprave pri vaši lokalni upravi.

Montaža

Montaža spodnje enote gredi kosilnice B

➔ Odstranite kabelsko veznico, ki služi kot transportno varovalo za obe polovici kosilnice.
➔ Odprite hitri zapah **[D]**.
➔ Potisnite pušo **[C]** navzgor na spodnjo gred kosilnice **[E]**, do omejila na koncu gredi.
➔ Zaprite hitri zapah **[D]**.
➔ Z zaprtim hitrim zapahom potisnite zgornjo gred kosilnice v spodnjo gred kosilnice. Ko zapahnitveni gumb **[A]** pravilno zaskoči v zapahnitveno odprtino **[F]**, se zasliši klik.
➔ Odstranite montažni pripomoček **[G]**.
➔ S križnim izvijačem privijte vijak **[B]**.

Montaža zaščitnega pokrova C

➔ Naravnajte zaščitni pokrov **[A]** na ohišje motorja **[B]**.
➔ Pritrdite zaščitni pokrov s štirimi priloženimi vijaki **[C]** na ohišje motorja.

Montaža glave z nitko D

➔ Namestite distančno ploščico **[A]** na pogonsko gred; bodite pozorni, da distančna ploščica z vdolbino pravilno nalega na utor pogonske gredi ❶.
➔ Zasukajte distančno ploščico v levo ali desno, da bo izvrtina **[D]** na distančni ploščici v isti ravnini z vdolbino **[E]** na ohišja gonila.
➔ Vstavite zadrževalni drog **[F]** skozi vdolbino v izvrtino in ga pridržite, da blokirate pogonsko gonilo ❷.
➔ Namestite glavo z nitko **[B]**, z držalom glave **[C]**, na pogonsko gred ❸.
➔ Trdno pridržite zadrževalni drog in z držalom glave **[C]** zasukajte glavo z nitko v nasprotni smeri urinega kazalca (v levo), trdno na pogonsko gred ❹.

Napotek
Privijte glavo z nitko samo z držalom glave na pogonsko gred.

➔ Odstranite zadrževalni drog.
➔ Odstranite lepilni trak (če je prisoten) z nitke in glave kosilnice.

Nastavitev dolžine droga kosilnice E

Celotno dolžino kosilnice lahko nastavite s sprostitvijo hitrega zapaha **[A]**.
➔ Odprite hitri zapah **[A]** ❶.
➔ Potisnite spodnji drog naravnost navzgor ali navzdol in nastavite želeno dolžino ❷.
➔ Zaprite hitri zapah, da zapahnete kosilnico v tem položaju ❸.

Montaža in nastavitev srednjega ročaja F

Montaža:
➔ Odprite hitri zapah **[B]**.
➔ Naravnajte srednji ročaj **[D]** v želeni položaj. Bodite pozorni, da je srednji ročaj v vodilu utora **[A]** .
➔ Privijte vijake **[C]** na ročaju.
➔ Zaprite hitri zapah **[B]**.

Nastavitev:
➔ Za nastavitev položaja srednjega ročaja **[D]** odprite hitri zapah **[B]** in potisnite ročaj gor ali dol, do želenega položaja. Zaprite hitri zapah **[B]**, za zapahnitev ročaja.

⚠ OPOZORILO!

Nevarnost poškodbe zaradi rezil.
➢ Nastavitve kosilnice izvajajte samo pri izklopljenemu motorju kosilnice in ko rezila mirujejo.
➢ Ne segajte z rokami v območje vrteče nitke.
➢ Pred vsemi deli na napravi najprej odstranite akumulator.

Delovanje

Vstavljanje akumulatorja G

⚠ OPOZORILO!

Neustrezni postopki z akumulatorjem in polnilnikom.
➲ Nevarnost poškodbe ali materialne škode
➢ Preberite in upoštevajte navodila za uporabo akumulatorja in polnilnika.

➔ Naravnajte akumulator **[B]** na odprtino **[C]** v orodju.
➔ Potisnite akumulator **[B]** v orodje, da slišno zaskoči in je trdno nameščen ❶.

Vklop naprave H

⚠ OPOZORILO!

Nevarnost poškodbe ali materialne škode.
➢ Med delovanjem držite napravo vedno trdno z obema rokama. Z eno roko primite ročaj, z drugo roko primite srednji ročaj.

➔ Pritisnite zaporno stikalo **[C]** in ga pridržite v tem položaju ❶.
➔ Pritisnite stikalo za vklop/izklop **[B]** ❷.
➔ Ko naprava deluje, spustite zaporno stikalo ❸.
➔ Pridržite vklopljeno stikalo za vklop/izklop, za delovanje naprave. Globlje ko pritisnete na stikalo za vklop/izklop, višji bodo vrtljaji motorja.
✓ Naprava deluje.

Omejitev vrtljajev kosilnice H

Pri večjih delih lahko delate z varčno hitrostjo, z manjšo porabo energije akumulatorja ali povečate hitrost kosilnice za zahtevnejša dela.
➔ Za energetsko varčno uporabo kosilnice povlecite regulator hitrosti **[A]** nazaj v smeri predala za baterijo, v položaj „LO“ (nizka).
➔ Potisnite regulator hitrosti **[A]** naprej v smeri srednjega ročaja v položaj „HI“ (visoka), za delo v gostejšem območju rastlinja, kjer so potrebni višji vrtljaji kosilnice.

Izklop naprave H

➔ Za izklop naprave izpustite stikalo za vklop/izklop **[B]**.
✓ Naprava je izklopljena.

Napotek
Rezila se po izklopu naprave še nekaj časa vrtijo.

Napotek
Pri spustitvi stikala za vklop/izklop, se zaporno stikalo samodejno povrne v izklopljeni položaj.

Naknadna nastavitev nitke I

➔ Kratko pritisnite delujočo napravo, s sredino glave z nitko **[A]**, na trdno podlago npr. plošča na poti ali trda zemlja (pritisk pribl. 3 kg). S tem se bo nitka samodejno podaljšala za pribl. 1,5 cm.

Napotek
Podaljšanje najlonske nitke, za več kot je širina reza 381 mm, negativno vpliva na zmogljivost, čas delovanja in življenjsko dobo kosilnice, povzroči lahko okvaro motorja.

Delo s kosilnico

⚠ OPOZORILO!

Naravnajte vrtečo nitko približno vzporedno s tlemi (ne nagibajte več kot 30°). Ta kosilnica ni namenjena kot rezalnik robov. Ne nagibate kosilnice tako, da nitka tvori skoraj pravokoten kot do tal. Odletavajoči deli lahko povzročijo hude telesne poškodbe!

➔ Vklopljeno kosilnico držite pod ustreznim kotom in jo premikajte od ene strani do druge I J.
➔ Vzdržujte razdaljo med vašimi nogami in zaščitnim pokrovom, ki je min. 610 mm K.

Praktični nasveti za košnjo J K

➔ Režite s konico rezalne nitke. Ne premikajte glave z nitko s povečano silo prek nepokošene trave.

Napotek
Žičnate in lesene ograje povzročajo povečano obrabo nitke ali povzročijo celo lom nitke. Na kamnitih in opečnih stenah, talnih kameninah, lesenih površinah se lahko nitka hitro obrabi.

➔ Glave z nitko ne vodite po tleh ali drugih površinah.
➔ Daljšo travo režite od zgoraj navzdol in pri tem ne presegajte višine 30 cm.
➔ Kosilnico držite nagnjeno v smeri rezalnega območja.
➔ Pri rezanju sukajte kosilnico od leve proti desni. S tem se prepreči, da pokošena trava odletava v upravljavca.
➔ Izogibajte se drevesom in grmovju, rezanju lubja drevesa, lesenih letev, stenskih oblog in ograjnih stebrov. Z rezalno nitko jih lahko hitro poškodujete.

Odstranitev akumulatorja G

➔ Pritisnite tipko za sprostitev akumulatorja **[A]** ❶.
➔ Odstranite akumulator **[B]** ❸.

Vzdrževanje

⚠ OPOZORILO!

Nevarnost poškodbe ali materialne škode zaradi gibljivih delov naprave.

- Vzdrževanje in čiščenje naprave smete izvajati samo, ko je motor zaustavljen in ko se je rezilo zaustavilo.
- Pred vsemi deli na napravi najprej odstranite akumulator.
- Naprave ne čistite z vodo.
- Popravila in vzdrževalna dela, kot tudi zamenjavo varnostnih elementov, naj izvede usposobljen strokovnjak ali osebje v pooblaščeni delavnici.

Čiščenje

➔ Izklopite kosilnico in počakajte, da se rezilo dokončno zaustavi, ter odstranite akumulator.
➔ Po vsaki uporabi očistite napravo z omelom.
➔ V rednih presledkih čistite prezračevalne reže in spodnjo stran naprave čistite preostankov trave.

Vgradnja in zamenjava rezalne nitke L M N

⚠ OPOZORILO!

Nevarnost poškodbe zaradi rezil.

- Nastavitve kosilnice izvajajte samo pri izklopljenemu motorju kosilnice in ko rezila mirujejo.
- Ne segajte z rokami v območje vrteče nitke.
- Pred vsemi deli na napravi najprej odstranite akumulator.
- Ne uporabljajte s kovino ojačenih vezalk, žice, verige, jeklene vrvi ali podobnih materialov. Takšni materiali se lahko zlomijo in odletijo, kot nevarni izstrelki. Poškodujejo lahko tudi napravo.
- Uporabljajte samo originalne nadomestne nitke, s premerom maks. 2,0 mm. Uporaba predebele rezalne nitke lahko povzroči pregrevanje ali okvaro motorja.

➔ Odrežite novo rezalno nitko na dolžino maks. 6 m.
➔ Zasukajte glavo z nitko **[B]** v nasprotni smeri urinega kazalca, da se puščica **[A]** na glavi z nitko izravna z osjo nitke **[C]** v ohišju tuljave L ❶.
➔ Izvlecite staro nitko v celoti iz glave z nitko.
➔ Potisnite konec nove rezalne nitke v uho nitke in potisnite rezalno nitko tako daleč, da sega pribl. do 10 cm iz nasprotnega ušesa nitke M ❷.
➔ Izvlecite konec nitke tako daleč, da bo na obeh straneh ohišja tuljave enakomerna dolžina nitke M ❸.
➔ Pridržite pokrov tuljave in zasukajte glavo z nitko v nasprotni smeri urinega kazalca, da nitka sega pribl. 15 cm iz vsakega ušesa nitke N ❹.

Napotek
Pri navijanju nitke nikoli ne pritiskajte navzdol glave z nitko!

Zamenjava sklopa tuljave OP

⚠ OPOZORILO!

Nevarnost poškodbe zaradi rezil.

- Nastavitve kosilnice izvajajte samo pri izklopljenemu motorju kosilnice in ko rezila mirujejo.
- Ne segajte z rokami v območje vrteče nitke.
- Pred vsemi deli na napravi najprej odstranite akumulator.

➔ Zasukajte glavo z nitko **[B]** v levo ali desno, da bo izvrtina **[D]** na distančni ploščici **[A]** v isti ravnini z vdolbino **[E]** na ohišju gonila. Vstavite zadrževalni drog **[F]** skozi vdolbino v izvrtino in ga pridržite, da blokirate pogonsko gred **[G]**.

➔ Držalo glave **[C]** odvijete v smeri urinega kazalca in odstranite glavo z nitko.

Napotek
Odvijte glavo z nitko samo z zasukom držala glave nitke.

➔ Pred namestitvijo novega ohišja odstranite distančno ploščico **[A]**. Odstranite umazanijo in travo z ohišja motorja in distančne ploščice.

➔ Postopajte, kot je opisano v poglavju »Montaža glave z nitko«.

Transport in skladiščenje

⚠ OPOZORILO!

Nevarnost poškodbe zaradi rezil.

- Pred transportom in skladiščenjem najprej izklopite napravo in vedno počakajte, da se rezila popolnoma zaustavijo.
- Pred transportom ali skladiščenjem odstranite akumulator iz naprave.

Skladiščenje

➔ Po končani sezoni temeljito očistite napravo.

➔ Napravo hranite na suhem in varnem mestu, nedostopno za otrokom.

➔ Shranjujte akumulator ločeno od kosilnice.

➔ Shranite akumulator na hladnem in suhem mestu. Priporočljiva temperatura pri shranjevanju 0 - 23 °C. Kosilnico, še posebej plastične dele zaščitite pred vplivi zavorne tekočine, bencina, petrokemičnimi izdelki, mazalnimi olji in oljnimi pršilniki. Te snovi vsebujejo kemične snovi, ki razjedajo plastične dele kosilnice ali celo lahko uničijo.

➔ Gnojila in druge vrtne kemikalije vsebujejo snovi, ki so močno korozivne in razjedajo kovinske dele kosilnice. Ne shranjujte kosilnice v bližini teh snovi.

Odprava motenj

OPOZORILO!

Nevarnost telesne poškodbe ali materialne škode.
- V primeru dvoma vedno poiščite pomoč v pooblaščeni servisni delavnici.
- Zaustavite motor pred vsakim preverjanjem in popravili naprave in odstranite akumulator.

Težava	Možen vzrok	Pomoč
Naprava se izklopi.	Akumulator je prevroč.	Počakajte, da se akumulator ohladi.
	Akumulator je izpraznjen.	Napolnite akumulator.
	Temperatura naprave (elektronike) je previsoka.	Počakajte, da se naprava ohladi in event. očistite prezračevalne reže.
	Izklop zaradi prevelikega toka	Če se napaka ponovi, poiščite pomoč v pooblaščeni servisni delavnici.
Naprave se ne da vklopiti.	Akumulator je izpraznjen.	Napolnite akumulator.
	Izklop zaradi prevelike napetosti	Če se napaka ponovi, poiščite pomoč v pooblaščeni servisni delavnici.
	Izklop zaradi prevelikega toka	Če se napaka ponovi, poiščite pomoč v pooblaščeni servisni delavnici.
	Temperatura akumulatorja previsoka ali prenizka.	Počakajte, da se akumulator ohladi oz. ga ogrejte.
	Akumulator je okvarjen.	Zamenjajte akumulator.
Naknadna nastavitev nitke med delovanjem ne deluje.	Tuljava je prazna.	Navijte novo tuljavo z nitko.
	Ozobljenje med ohišjem tuljave in tuljavo z nitko je zamazano.	S ščetko očistite umazanijo z delov.
	Rezalna nitka se je strgala in je potegnjena v tuljavo nitke. Rezalna nitka se je zagozdila na tuljavi.	Odstranite tuljavo nitke in odstranite nitko s tuljave. Ponovno sestavite tuljavo in in navijte rezalno nitko.
	Rezalna nitka se je prilepila na tuljavo.	Odstranite nitko in navijte novo nitko.
Močne vibracije.	Pritrdilni elementi naprave so se odvili.	Poiščite pomoč v pooblaščeni servisni delavnici.

Garancija

V vsaki državi veljajo garancijski pogoji, ki jih določa naše podjetje ali uvoznik. Brezplačno odpravimo motnje na napravi v okviru garancijskih pogojev, vendar samo v primeru, če gre za napako na materialu ali napako pri izdelavi. V primeru garancijskih zahtev se obrnite na prodajalca ali najbližjega zastopnika.

Izjava o skladnosti ES

Nadaljnje navedbe k napravi najdete v ločeno priloženi Izjavi o skladnosti ES, ki je sestavni del teh navodil za uporabo.

Okolju prijazna odstranitev

Električna orodja, opremo in embalažo je potrebno odstraniti v skladu z zakoni o varovanju okolja in jih predati v reciklažo.

Akumulatorji / baterije:
Akumulatorji / baterije ne sodijo v gospodinjske odpadke, ne mečite jih v vodo ali ogenj. Akumulatorje / baterije je potrebno zbirati, reciklirati ali odstraniti v skladu z zakoni o varovanju okolja.

Električno orodje:
Izrabljeno električno orodje ne sodi v gospodinjske odpadke! Oddajte ga v reciklažo, ustrezni komunalni službi.

Cub Cadet®

MTD Products Aktiengesellschaft

Industriestraße 23 • 66129 Saarbrücken • Germany
Fon/Phone + 49 6805 79-0 • Fax +49 6805 79-442
www.cubcadet.eu